M2668_02

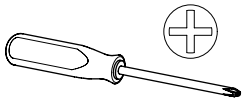
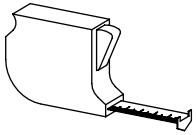

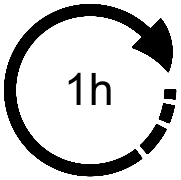

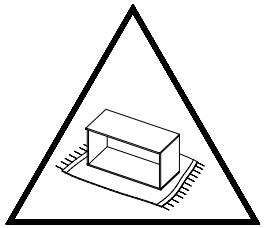

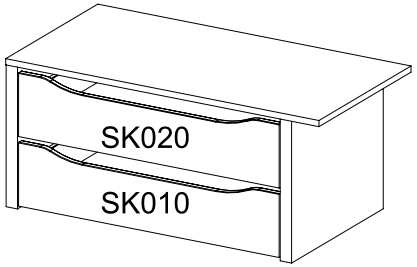

Typ 1

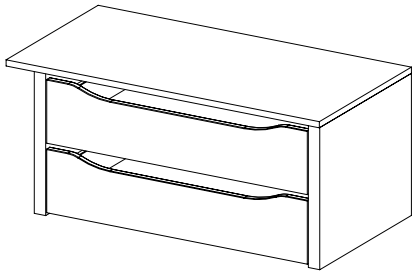

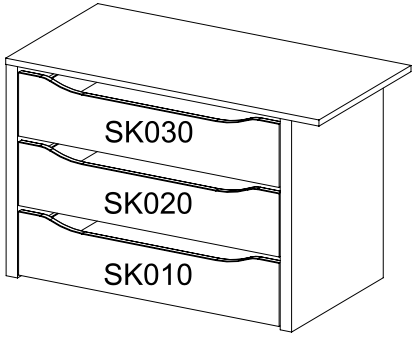

Typ 2

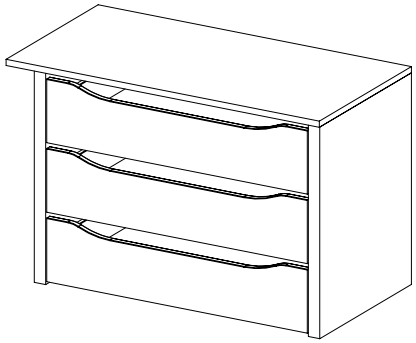

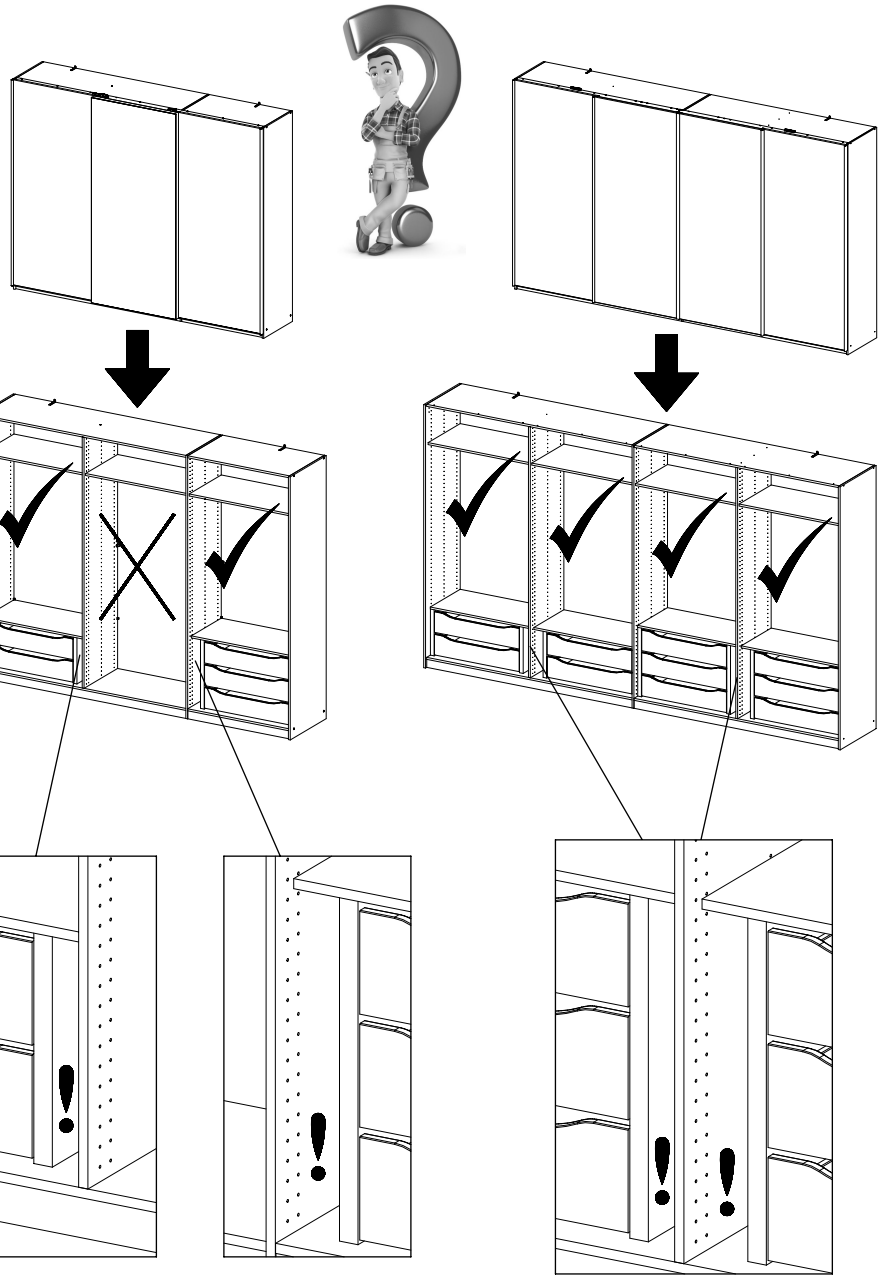

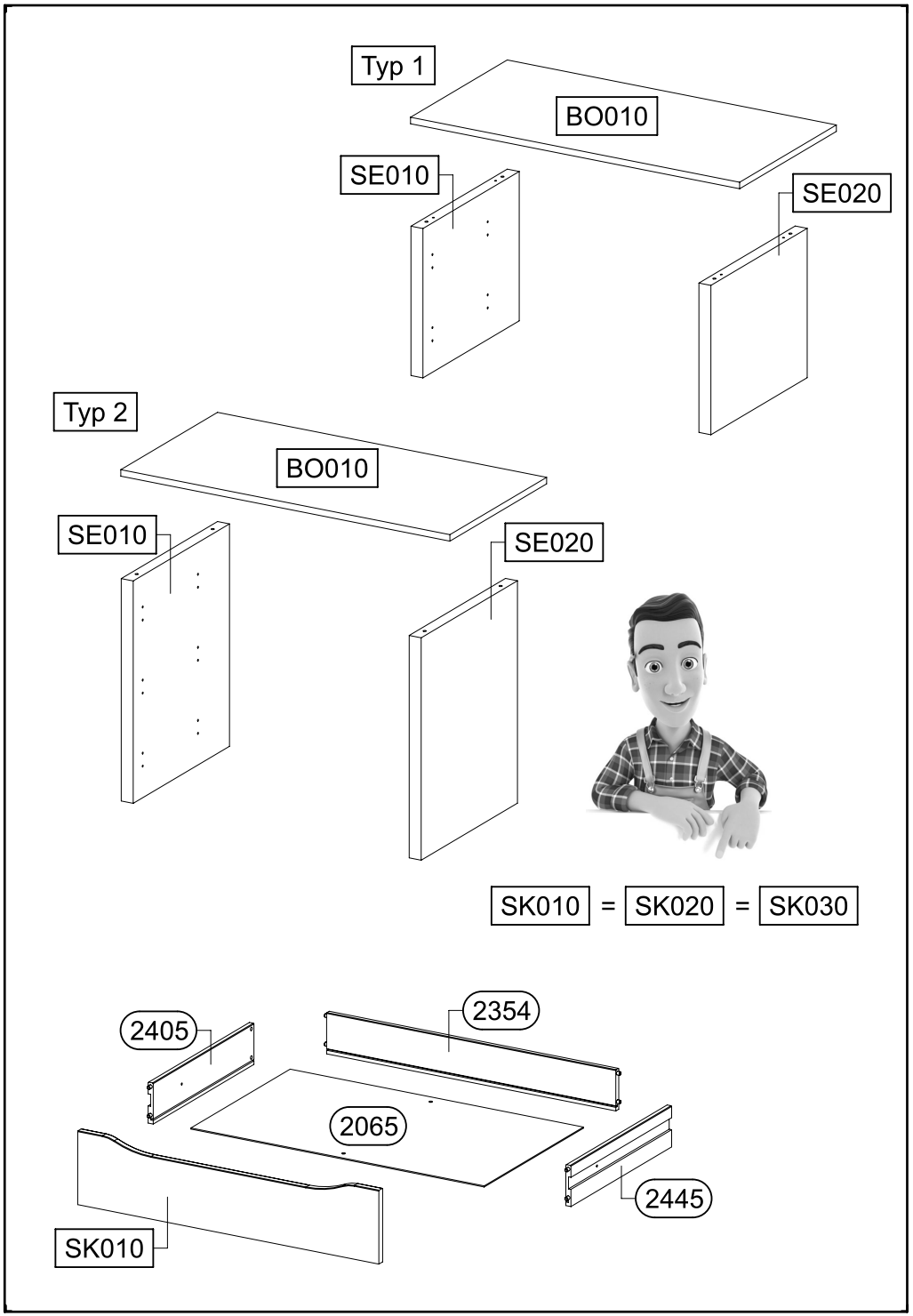
Typ 1
BO010
SE010
SE020
Typ 2
BO010
SE010
SE020
SK010 = SK020 = SK030
2405
2354
2065
2445
SK010

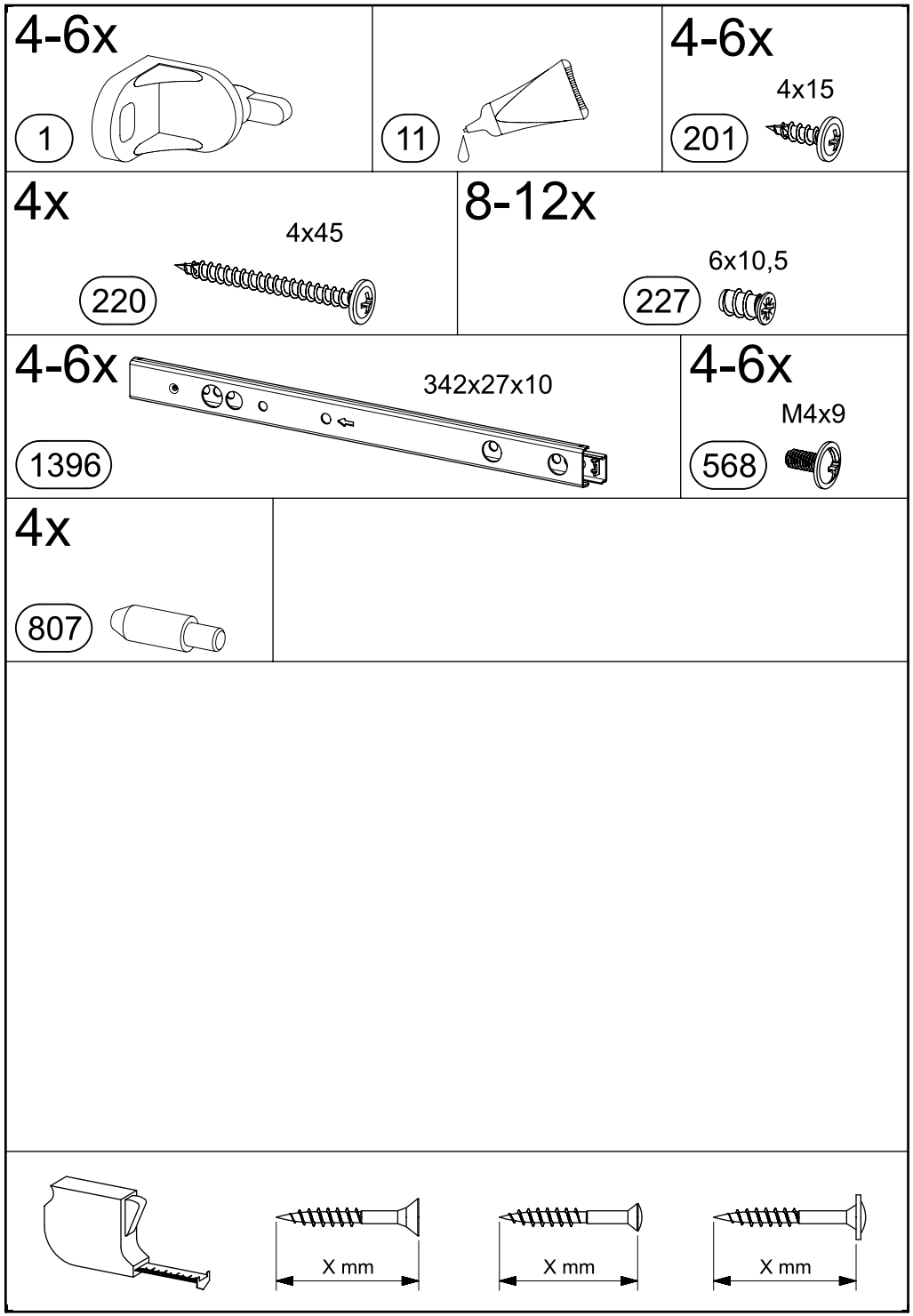
4-6x
1
11
4-6x
4x15
201
4x
4x45
220
8-12x
6x10,5
227
4-6x
342x27x10
1396
4-6x
M4x9
568
4x
807
X mm
X mm
X mm

1

11

Typ 1

Typ 2

1.

11

2405

2445

2445

2.

2354

2405

3.

11

2065

2405

2445

2354

4.

11

SK020 SK010

SK030

Xmm = Xmm

Xmm

Xmm

5.

SK010

SK020

SK030

2445

2065

2405

20 Min

2

4-6x 1

4-6x 201 4x15

Typ 1

Typ 2

1.

1

2354

2065

2354

2065

2.

SK010

SK020

SK030

1

201

2354

2065

3

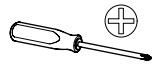

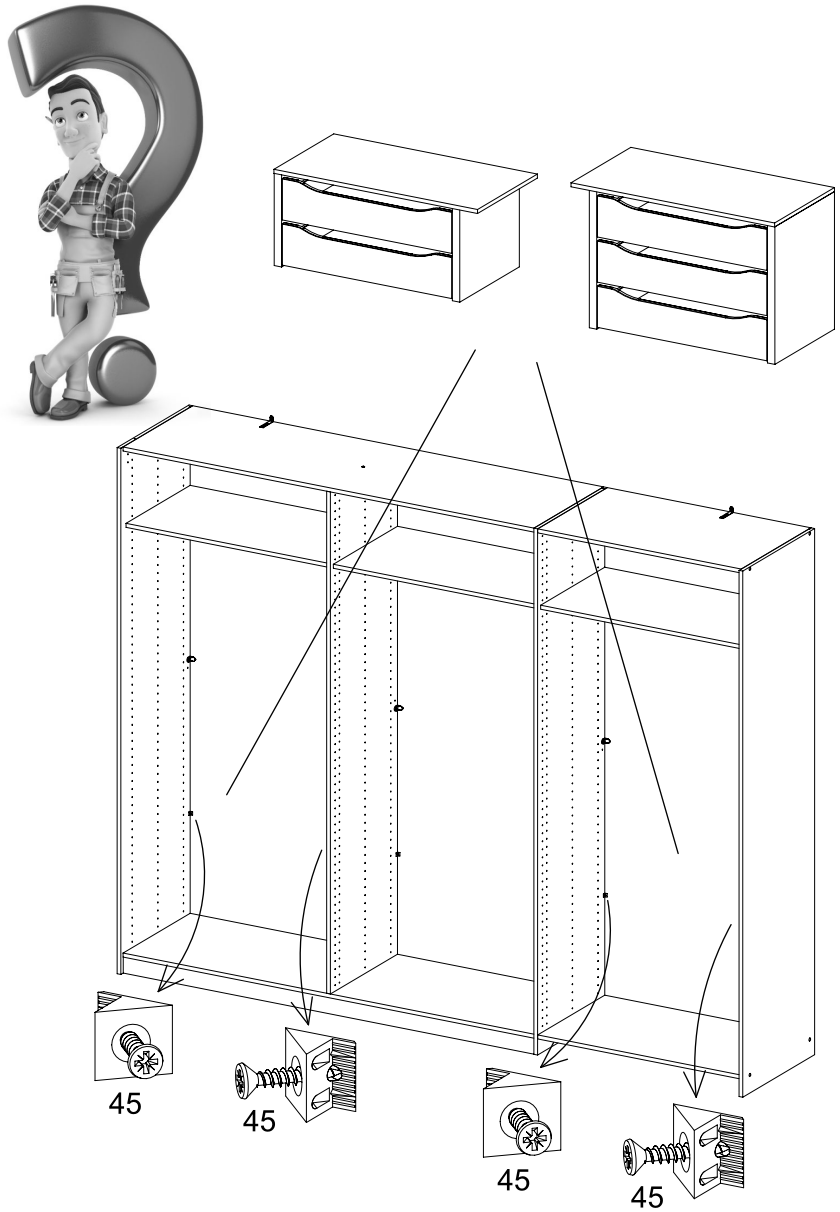

4

4-6x 227 6x10,5

2-3x 1396

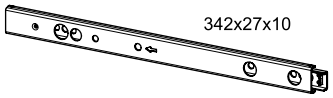

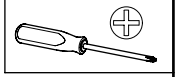

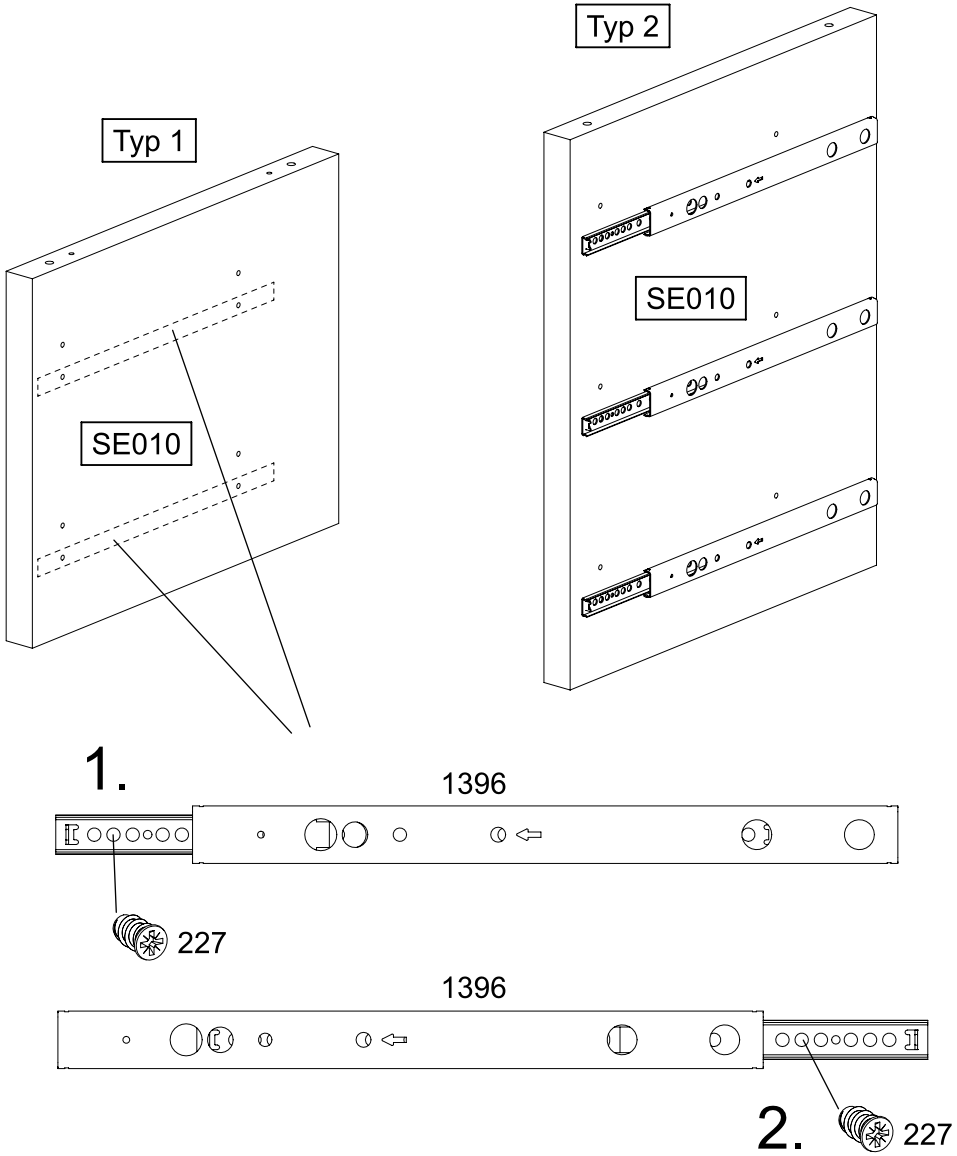

5

4-6x 227 6x10,5

2-3x 1396 342x27x10

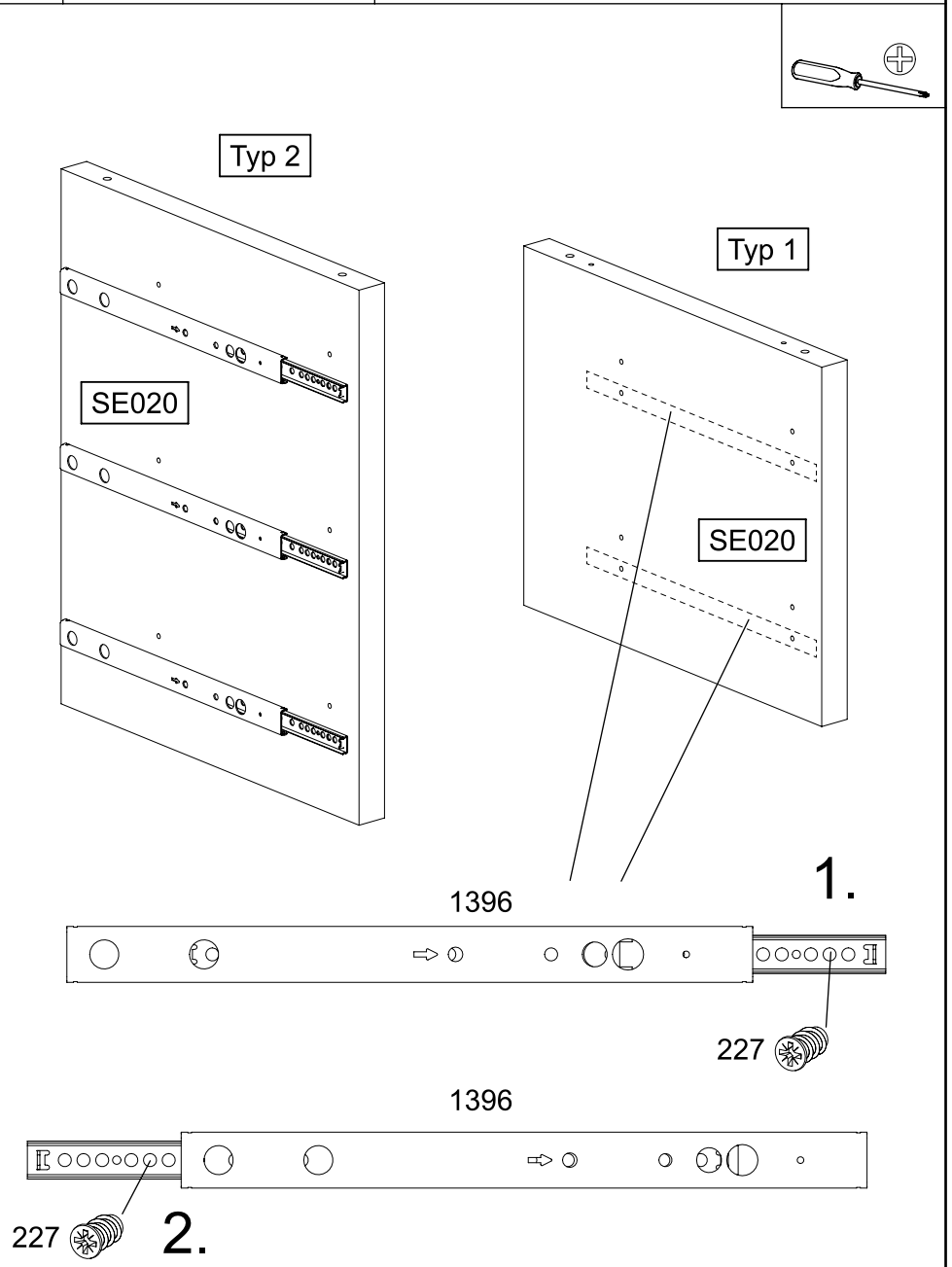

6

4x 220 4x45

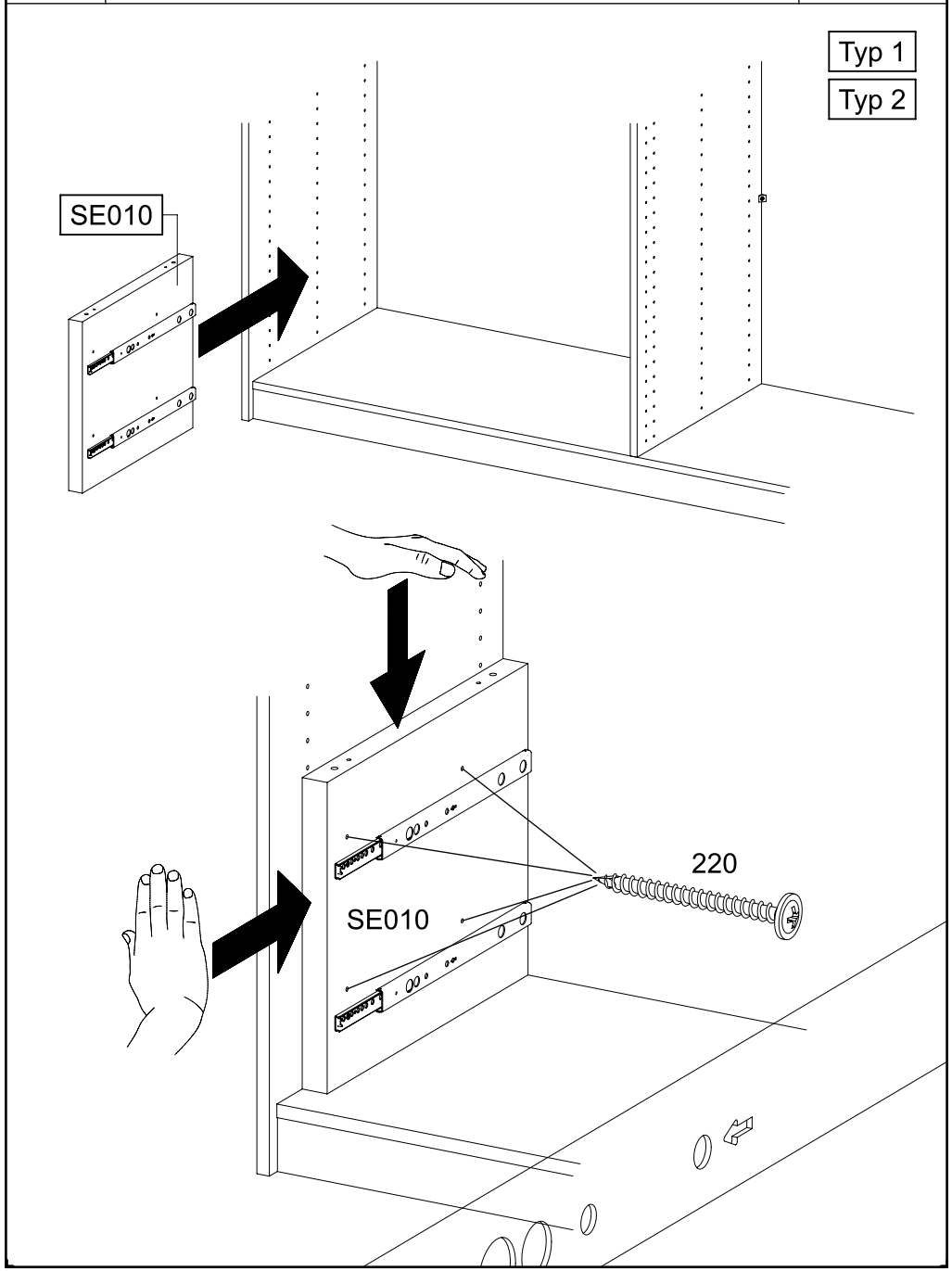

7

4x 807

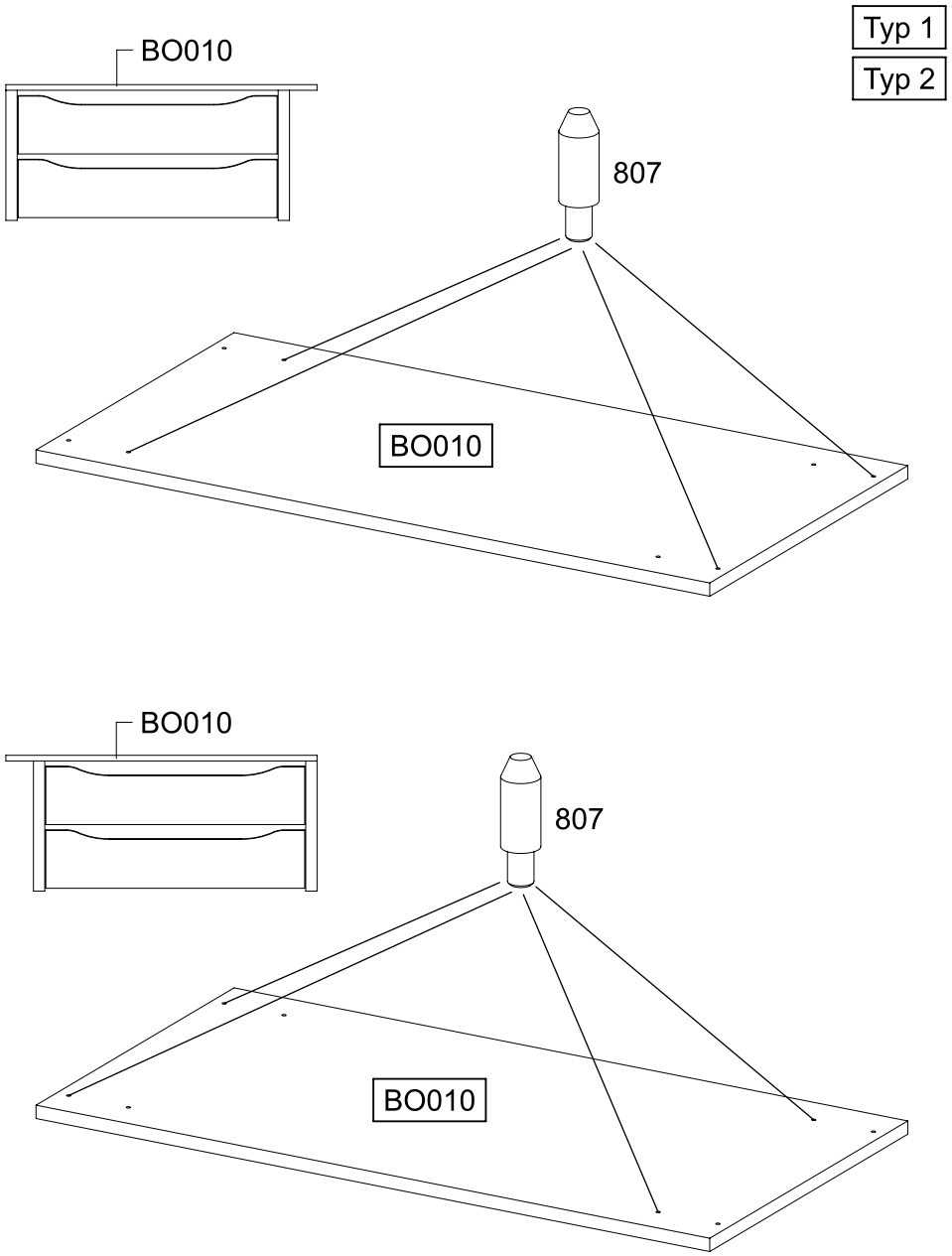
Typ 1
Typ 2
BO010
807
BO010
BO010
807
BO010

8

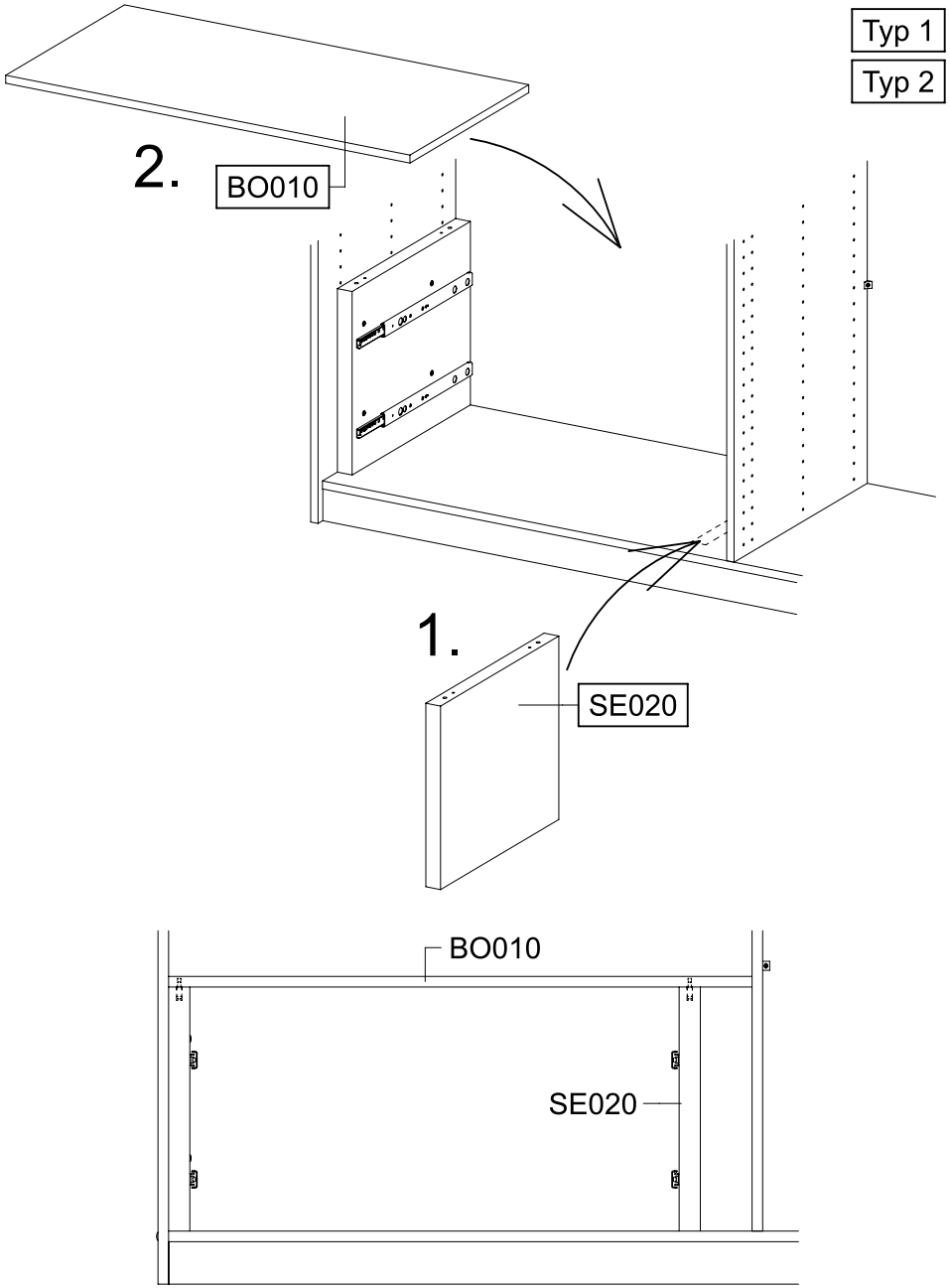
Typ 1
Typ 2
2.
BO010
1.
SE020
BO010
SE020

9

4-6x 568 M4x9

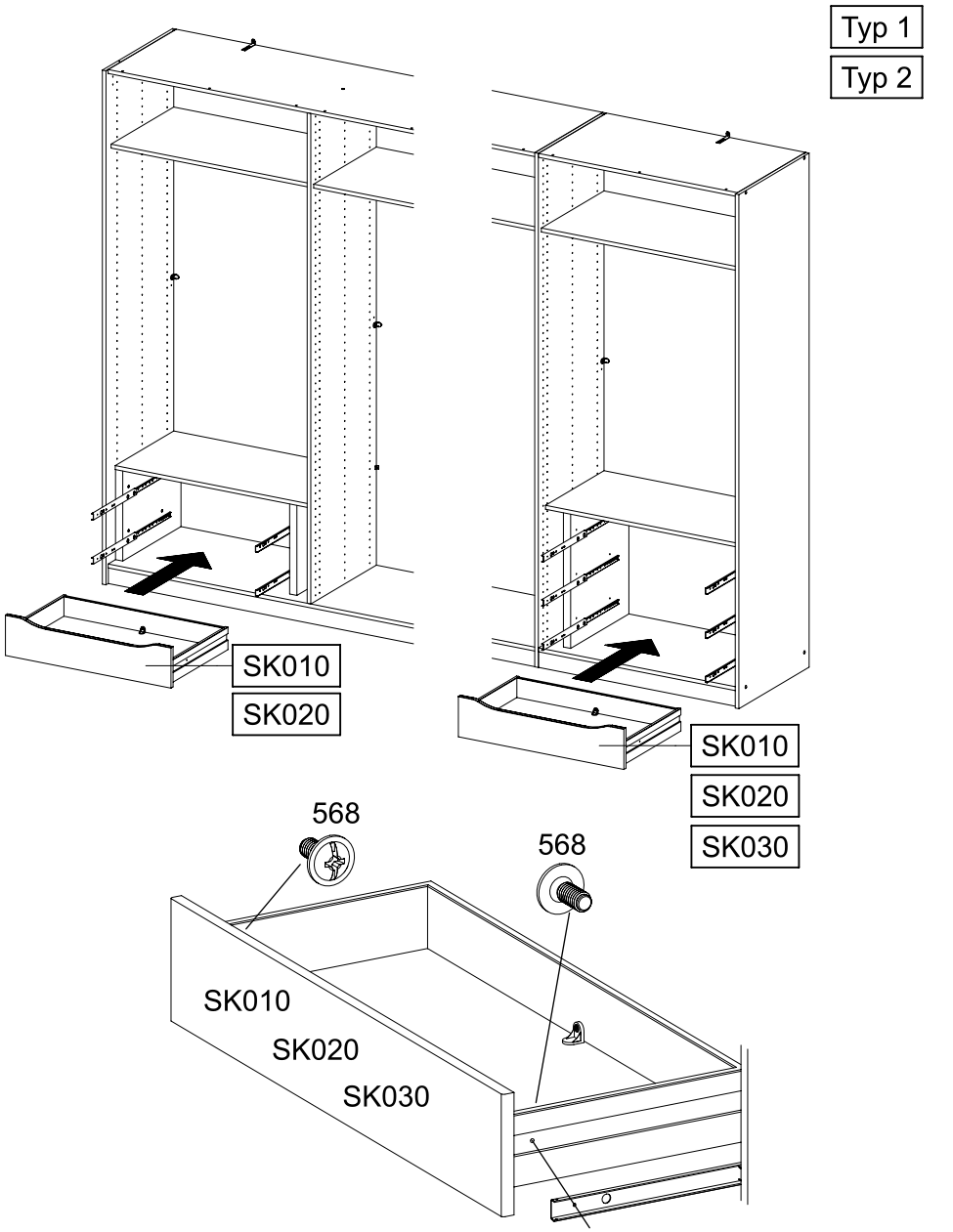

10

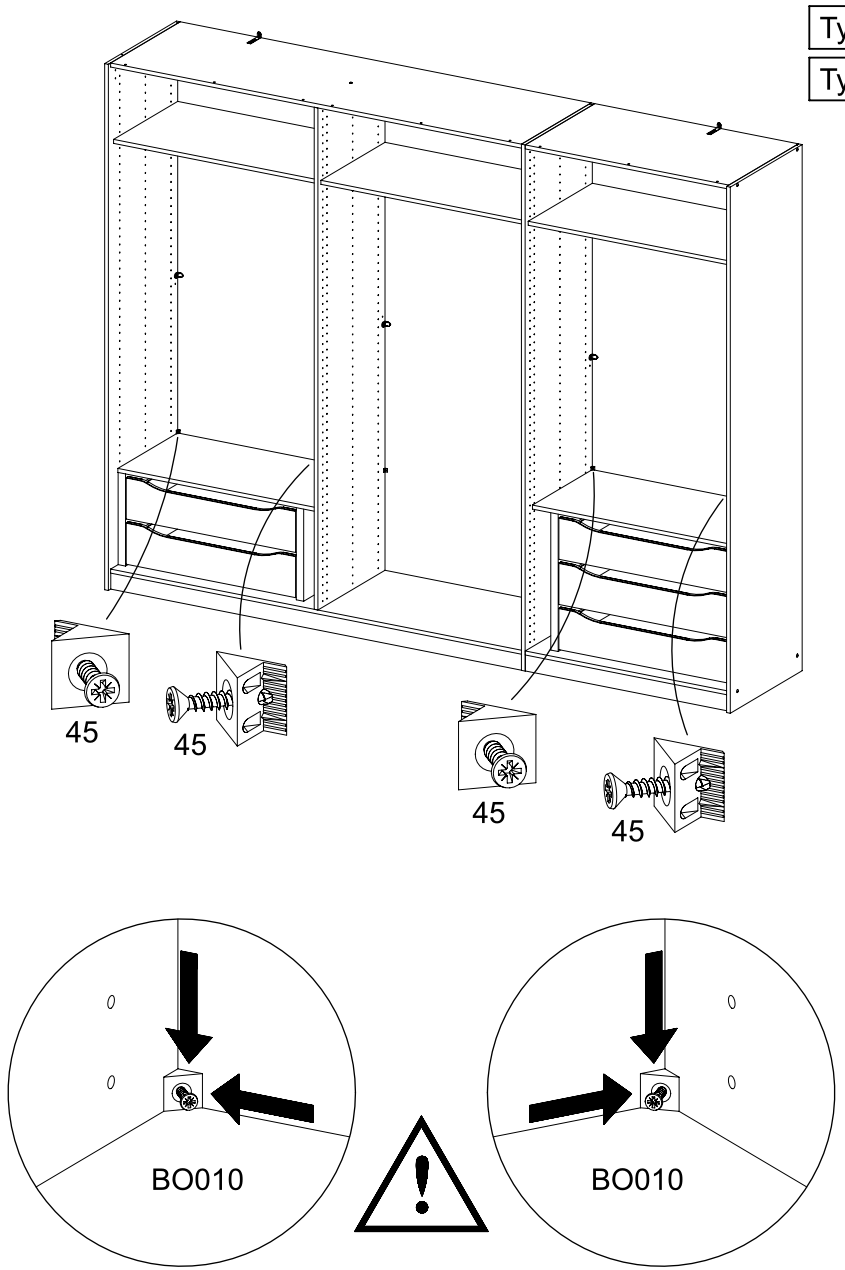

TOOLBOX

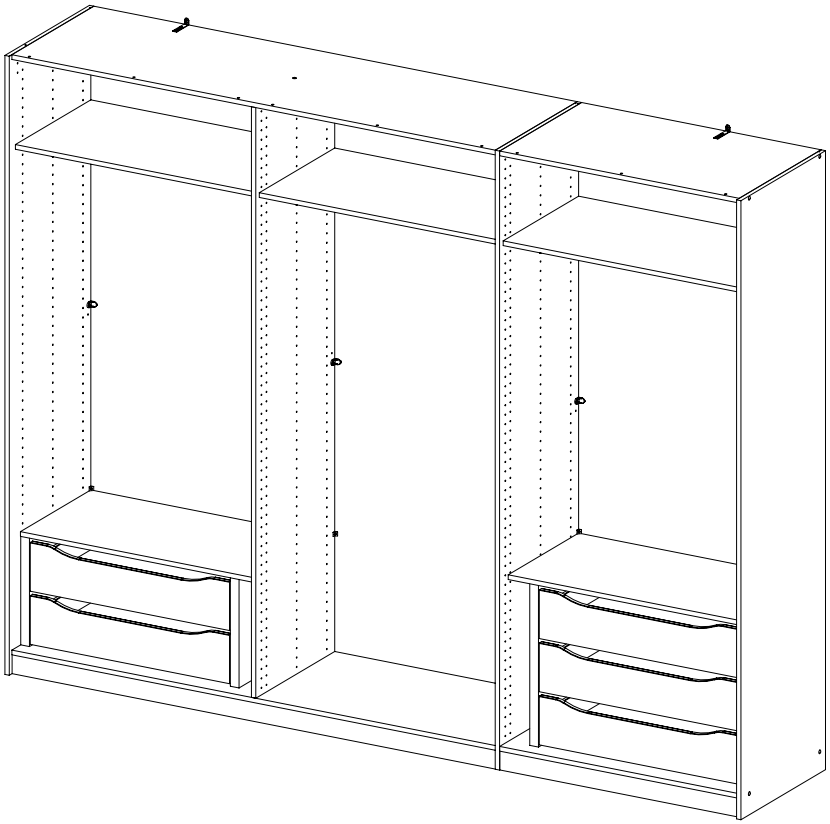

M2813_02

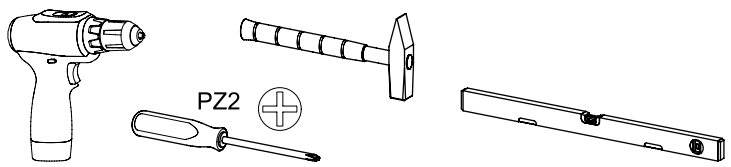

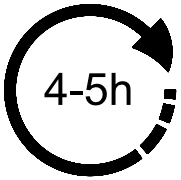

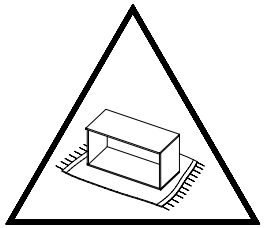

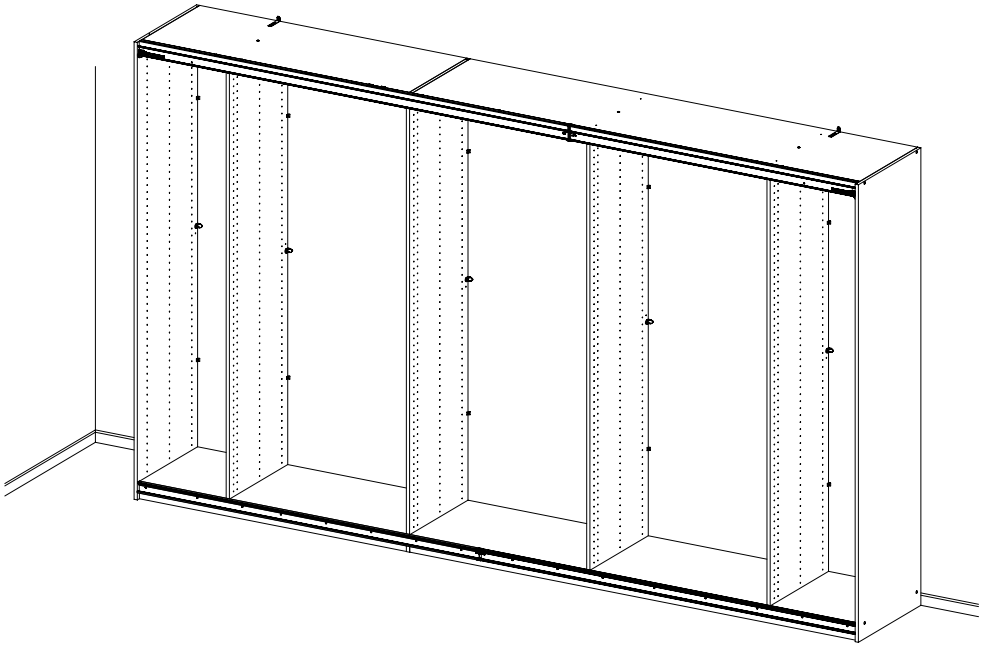

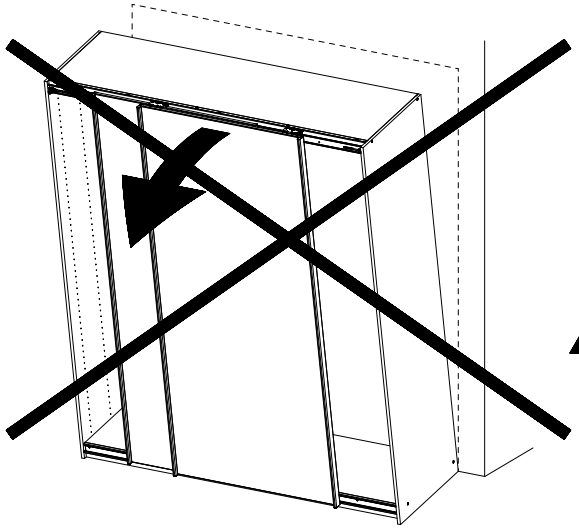

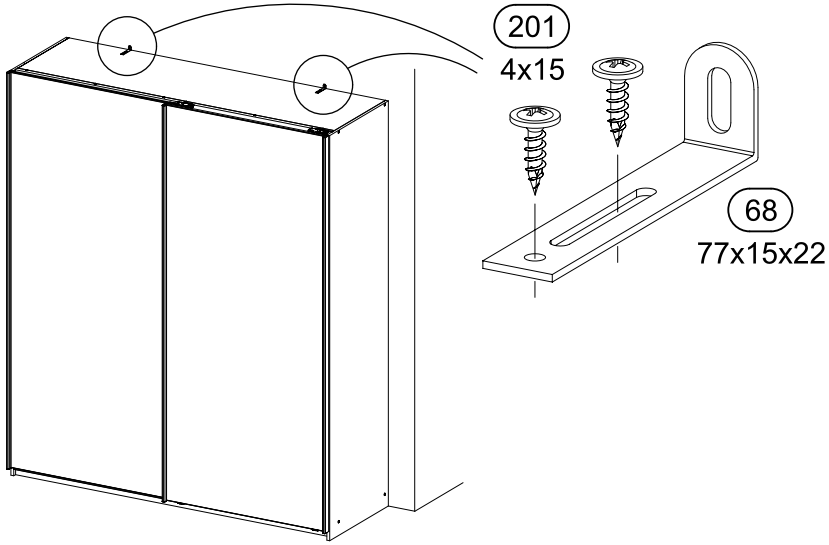

VIDEO

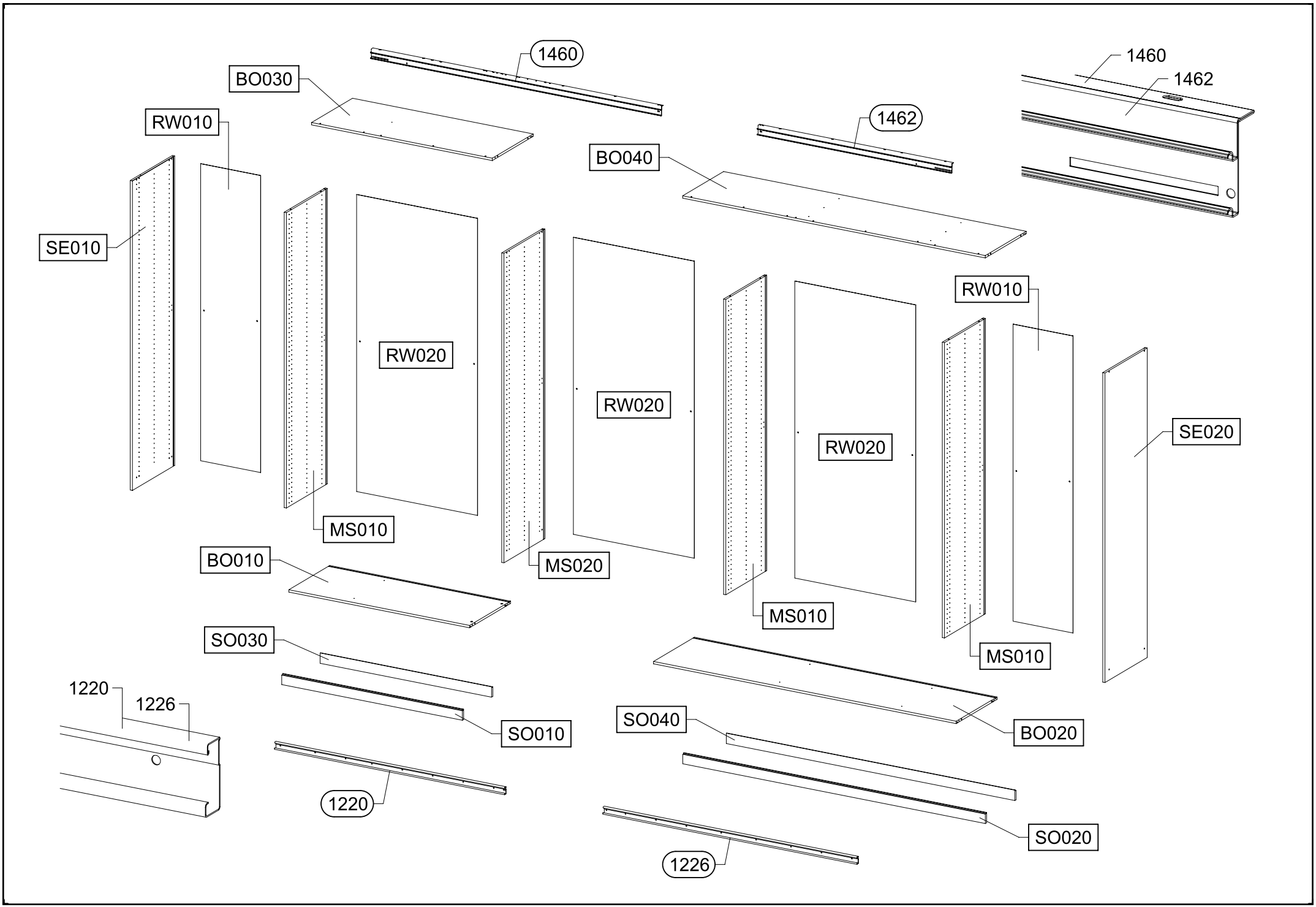
1460
BO030
RW010
SE010
1460
1462
1462
BO040
RW020
MS010
RW020
MS020
RW020
MS010
RW010
SE020
MS010
BO010
SO030
SO010
1220
1226
1220
SO040
BO020
SO020
1226

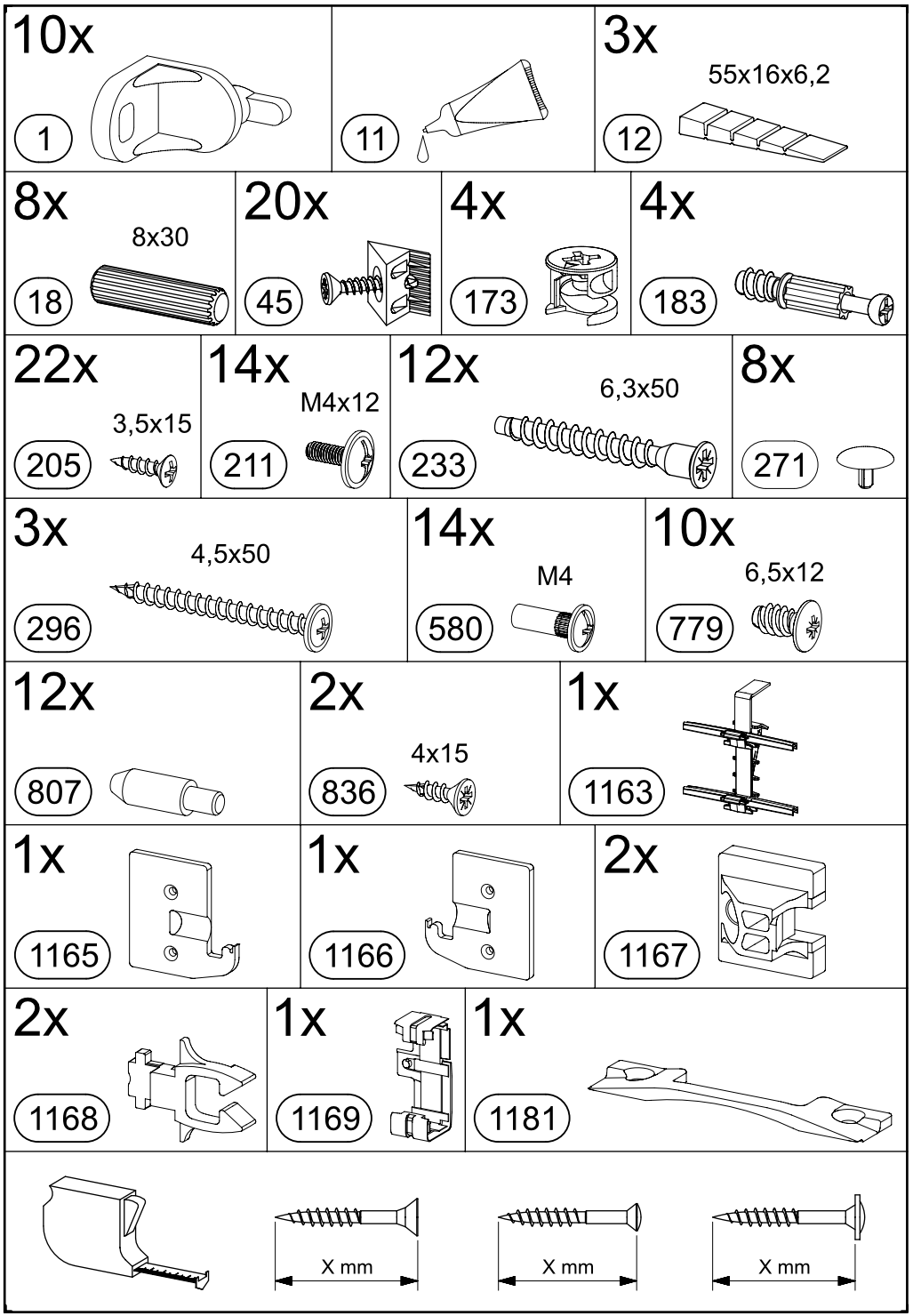
10x
1
11
3x
55x16x6,2
12
8x
8x30
18
20x
45
4x
173
4x
183
22x
3,5x15
205
14x
M4x12
211
12x
6,3x50
233
8x
271
3x
4,5x50
296
14x
M4
580
10x
6,5x12
779
12x
807
2x
4x15
836
1x
1163
1x
1165
1x
1166
2x
1167
2x
1168
1x
1169
1x
1181
X mm
X mm
X mm

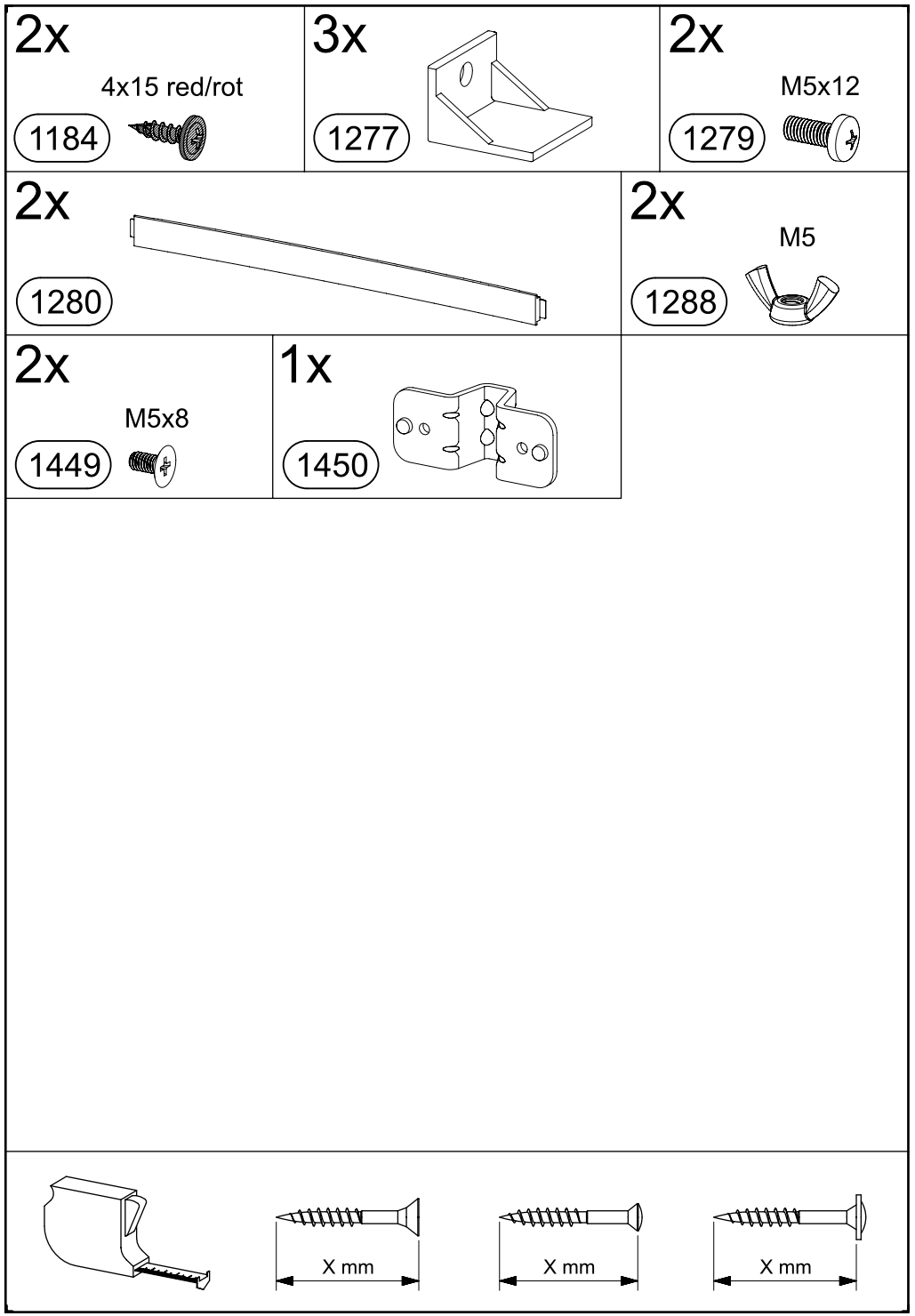
2x
4x15 red/rot
1184
3x
1277
2x
M5x12
1279
2x
1280
2x
M5
1288
2x
M5x8
1449
1x
1450
X mm
X mm
X mm

1

11

VIDEO

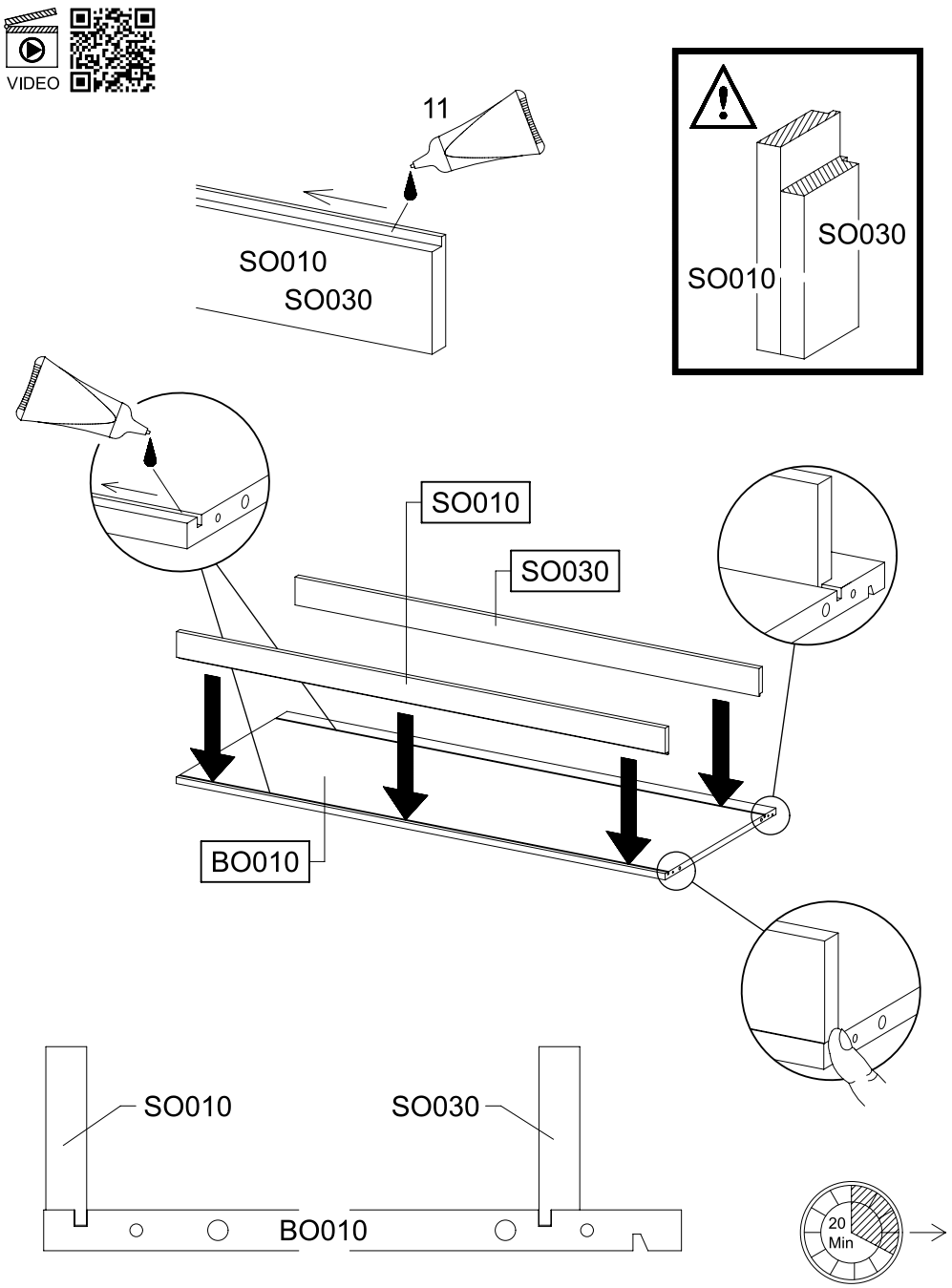

2

11

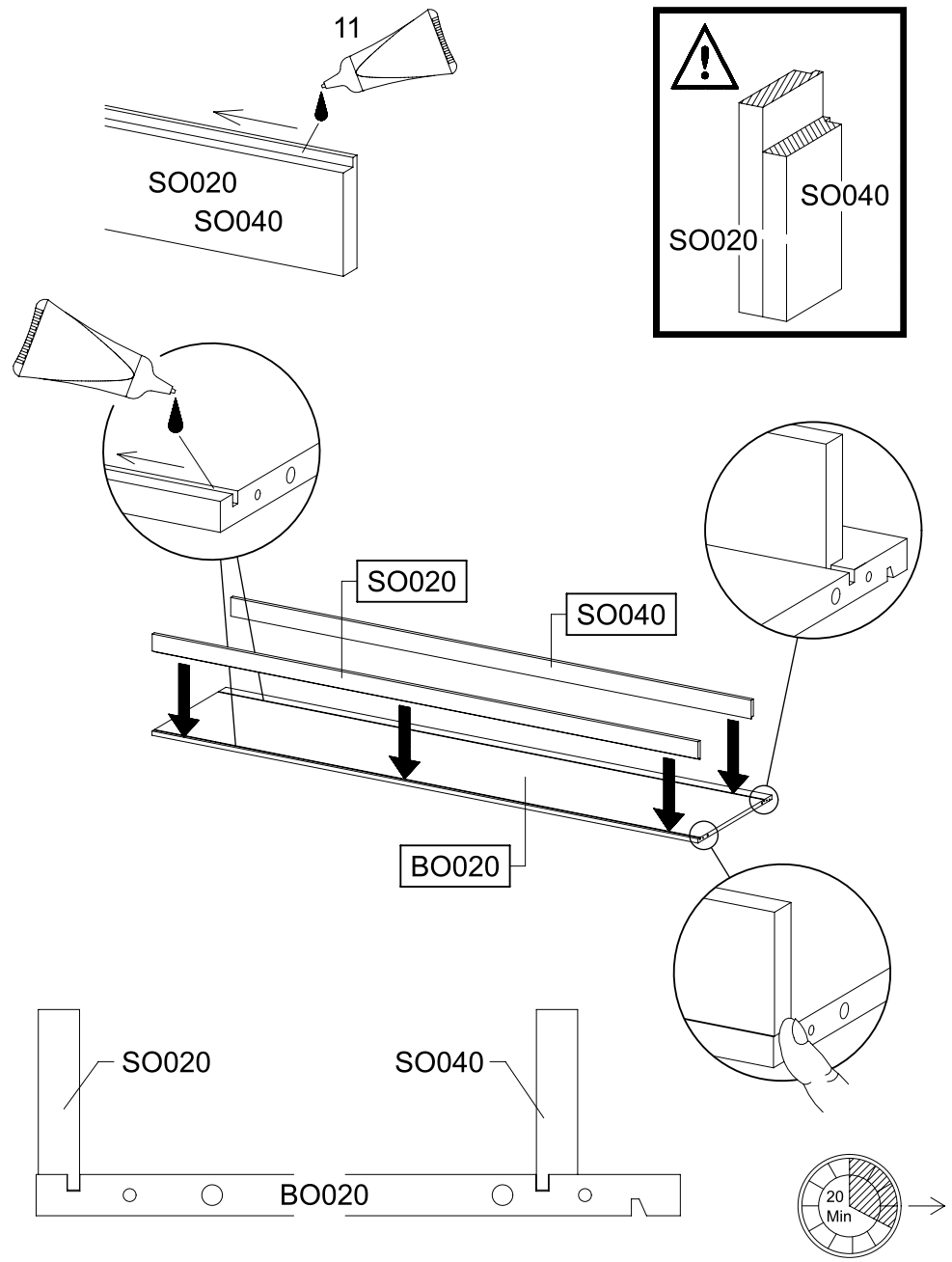

3

2x 18 8x30

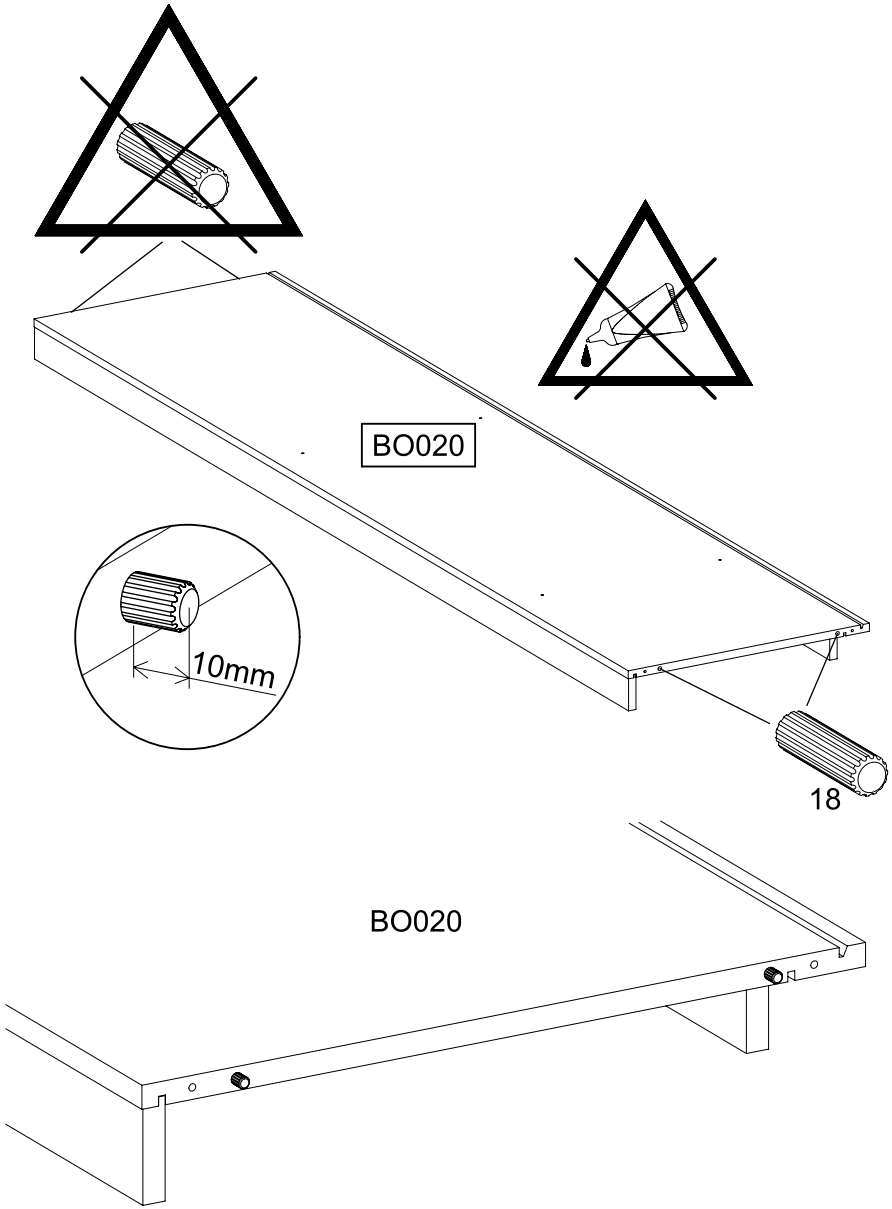

4

4x 205 3,5x15 1x 1165 1x 1166

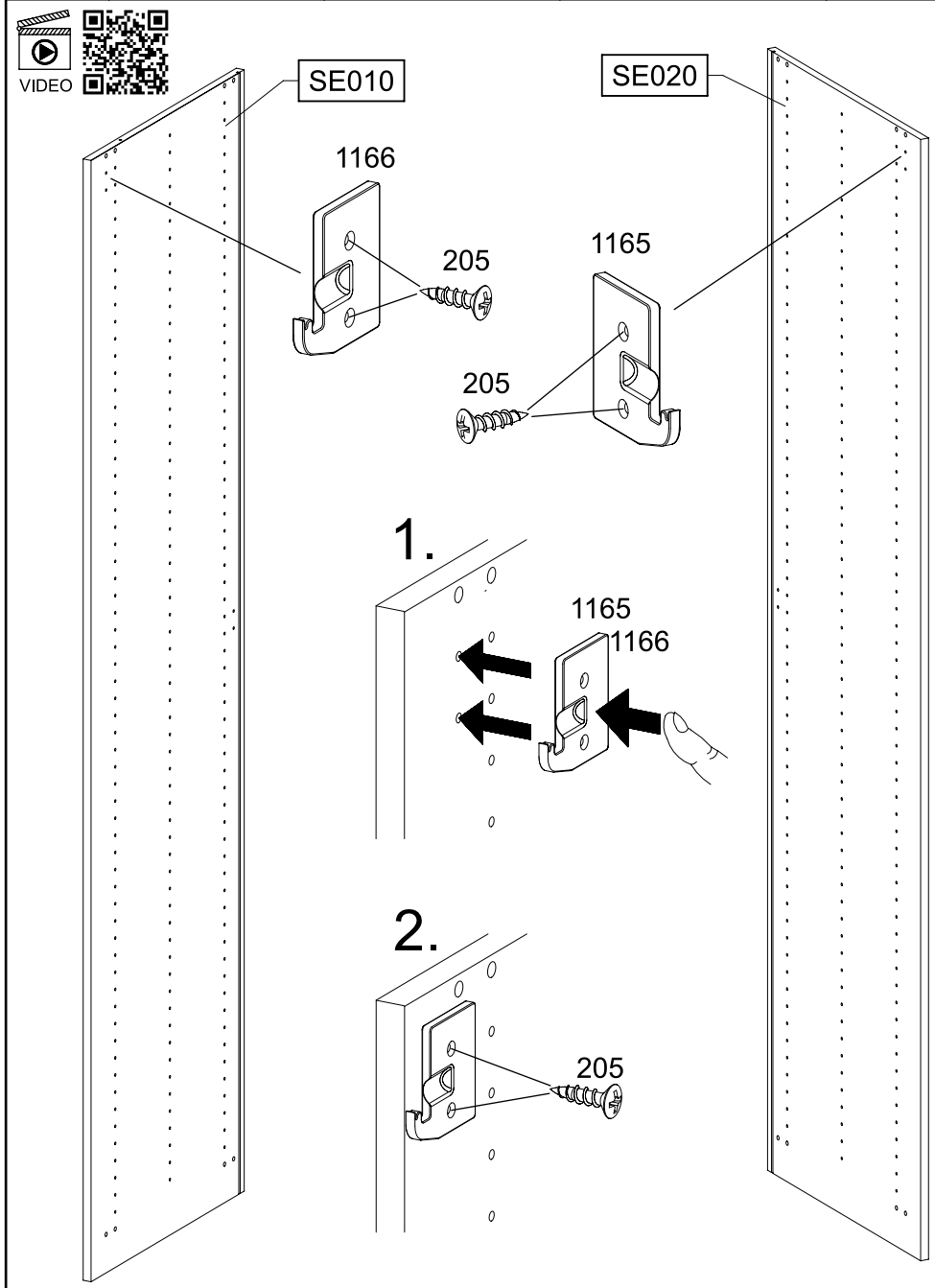

5

2x 233 6,3x50

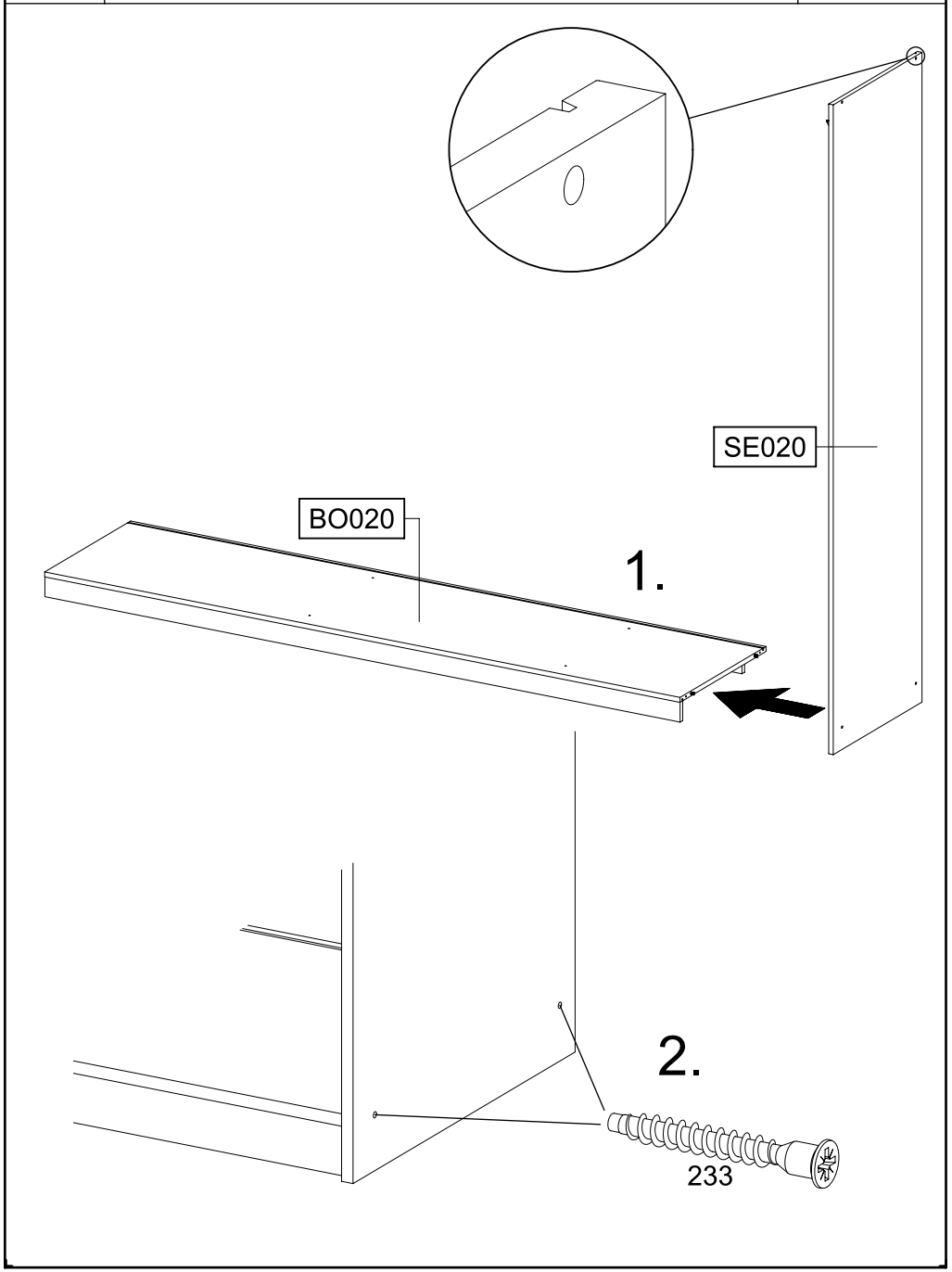

6

1x 1 1x 779 6,5x12

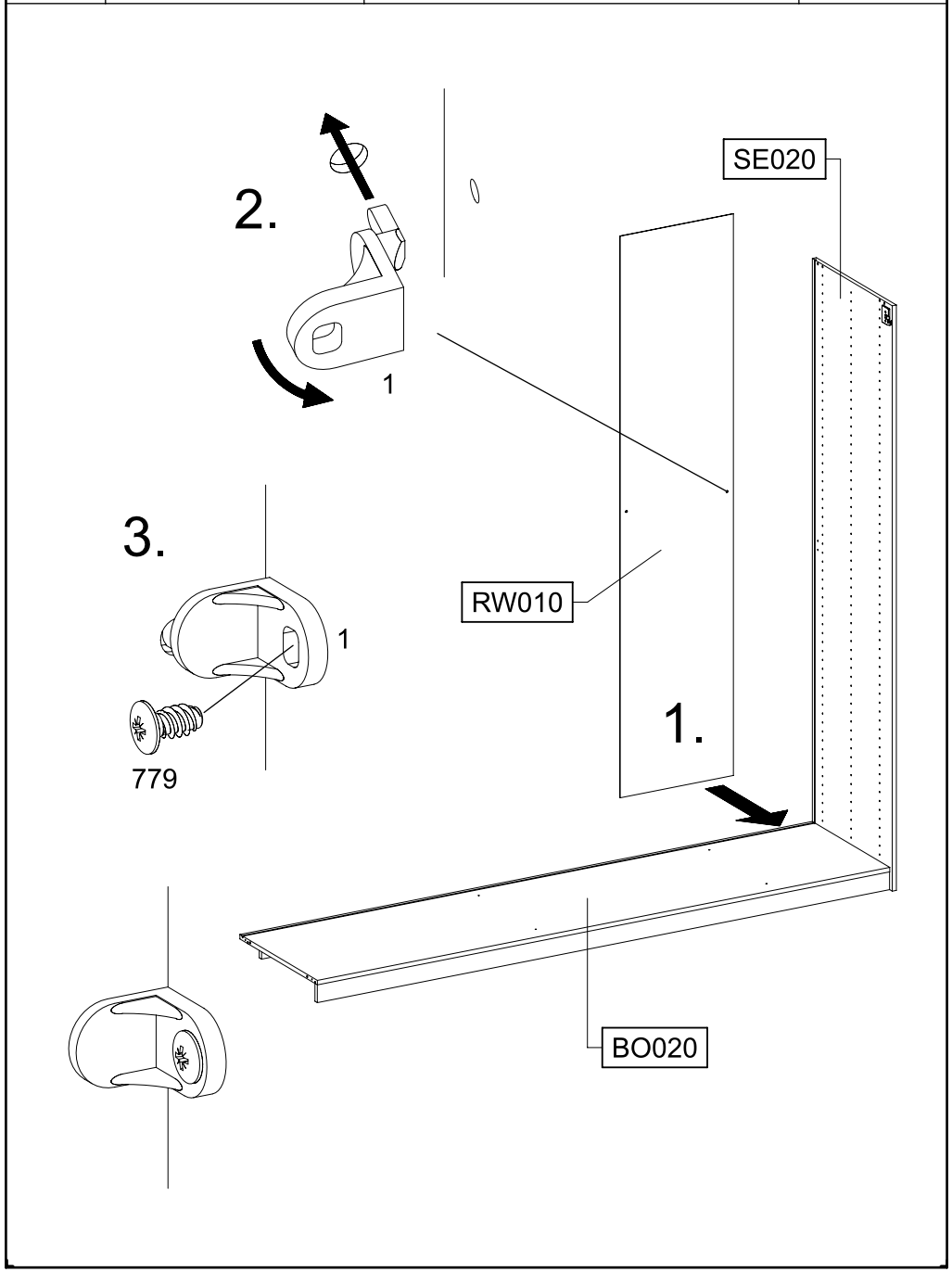

7

4x 807

807

BO020

8

1x 1

1x 779 6,5x12

3.

1

779

2.

1

RW010

MS010

1.

9 | 1x 1 | 1x 779 6,5x12

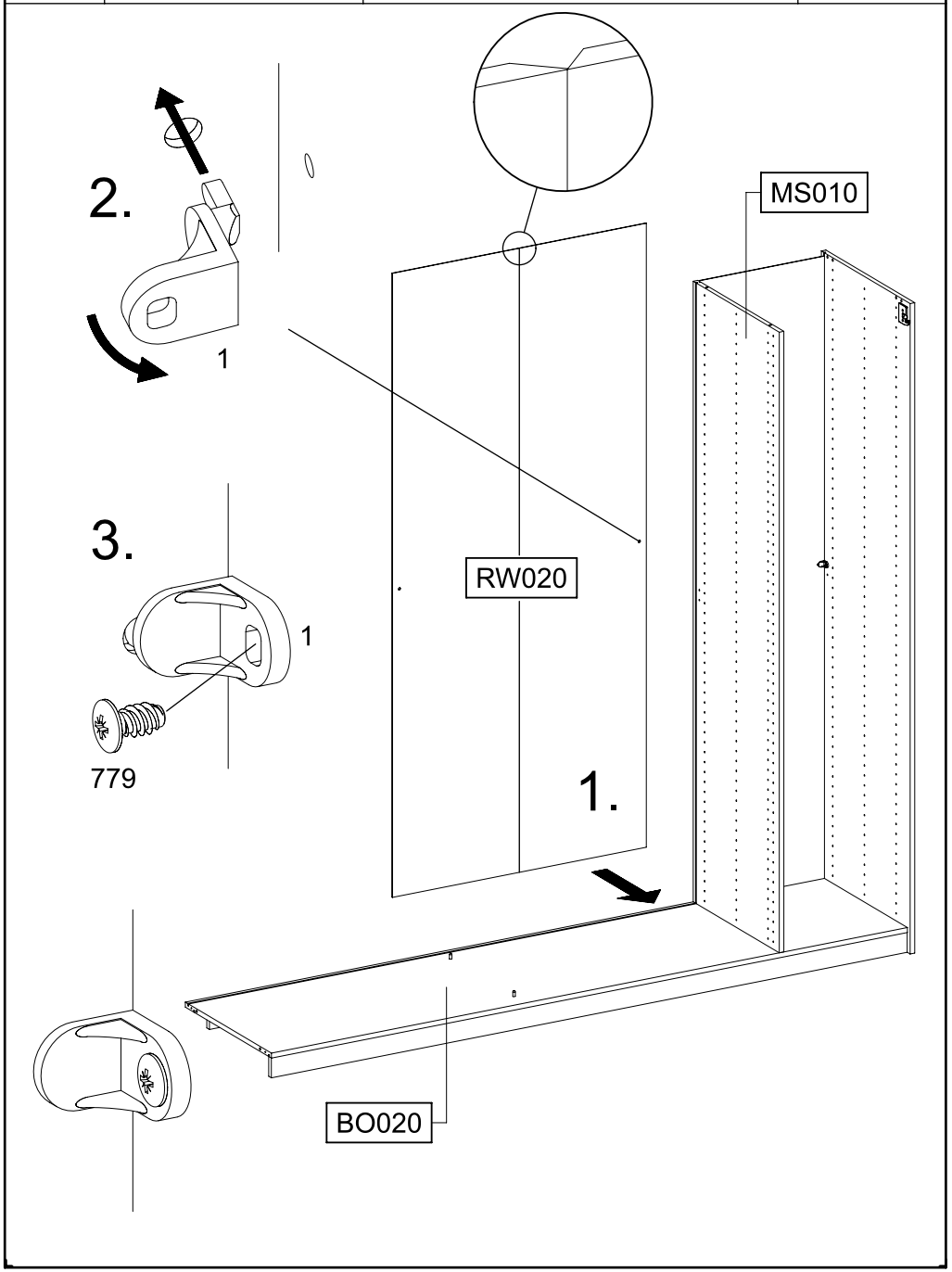

10 | 1x 1 | 1x 779 6,5x12

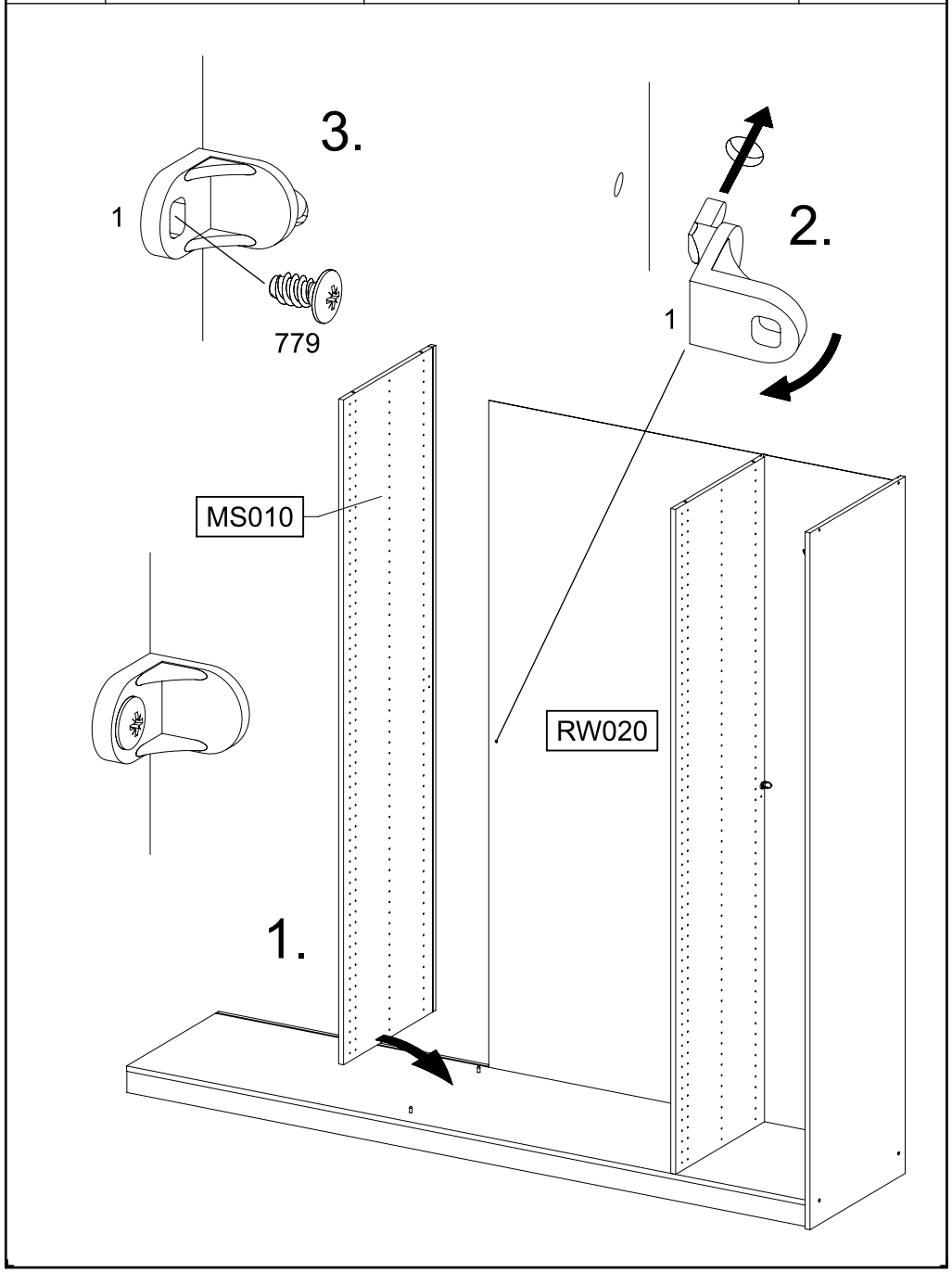

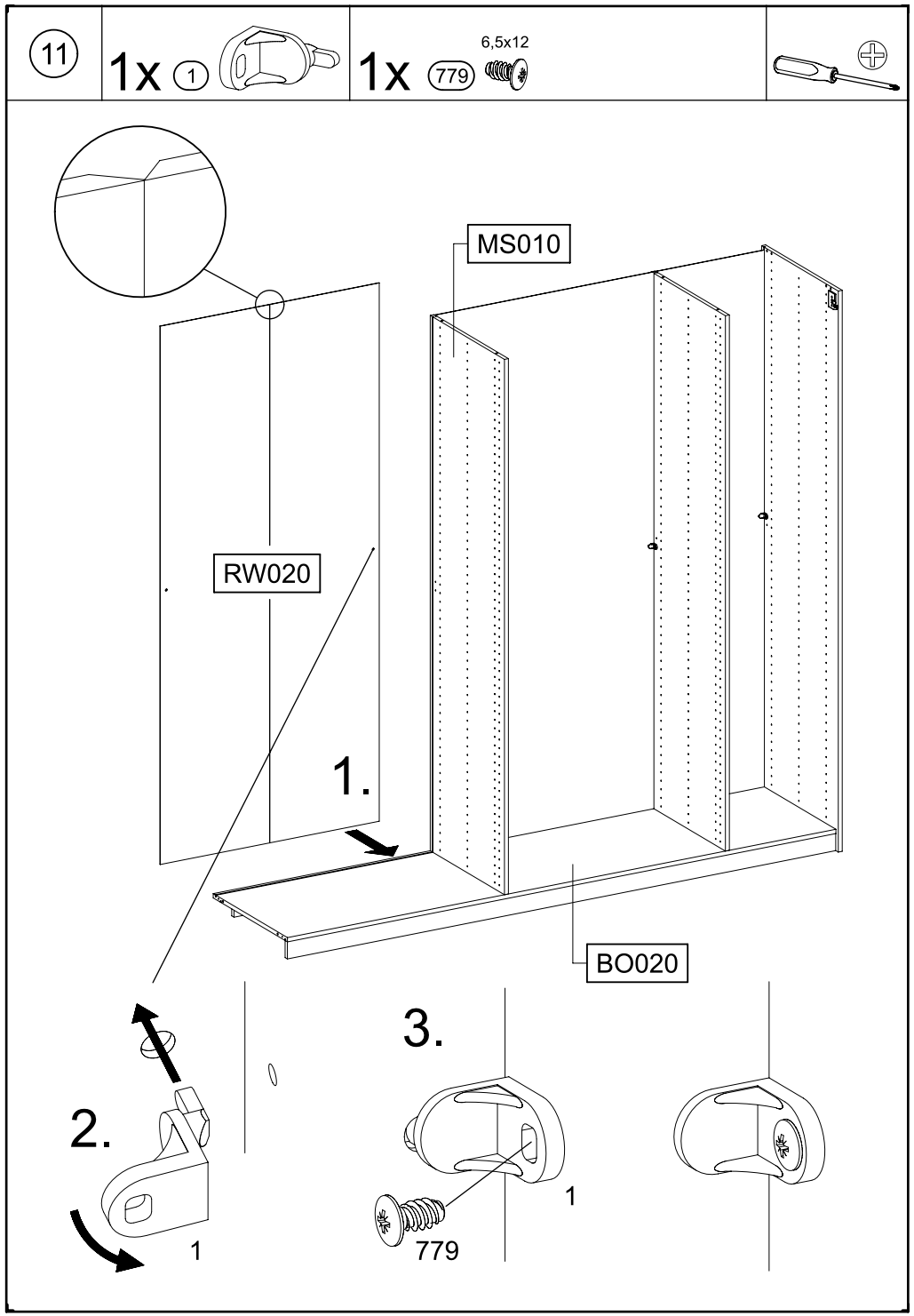
11
1x 1
1x 779
6,5x12
MS010
RW020
1.
BO020
2.
1
3.
1
779

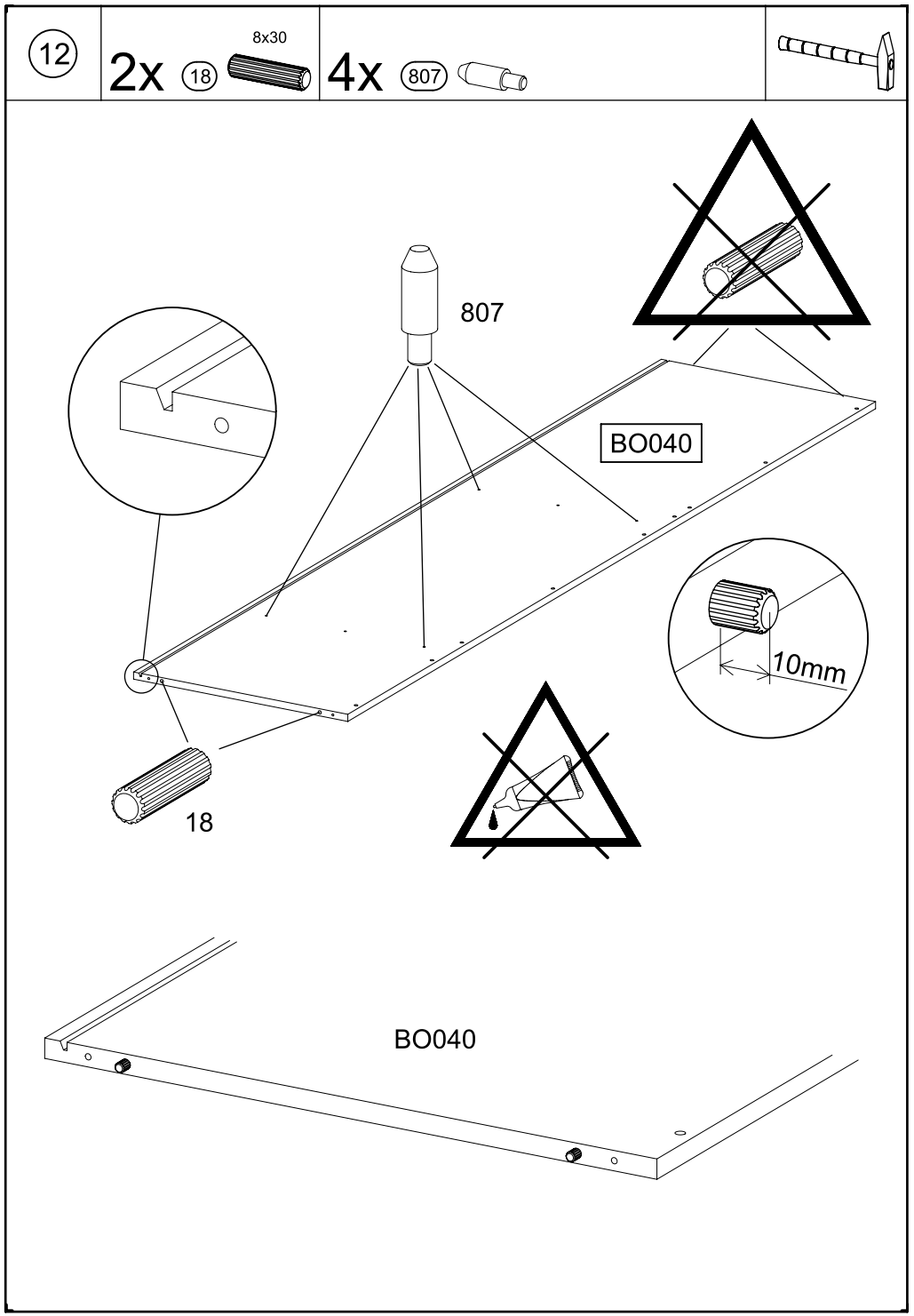
12
2x 18
8x30
4x 807
807
BO040
10mm
18
BO040

13

2x 233 6,3x50

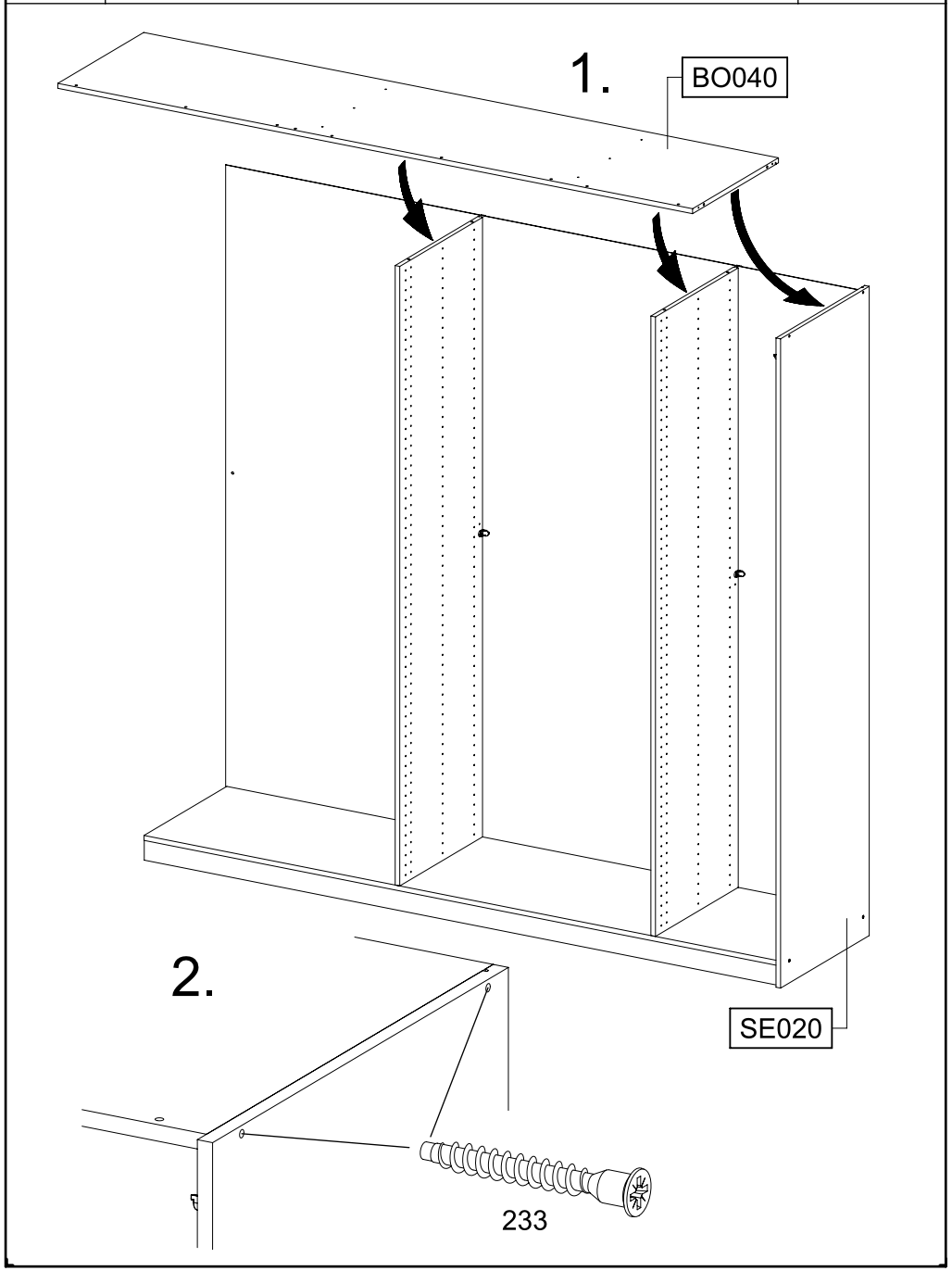

14

4x 233 6,3x50

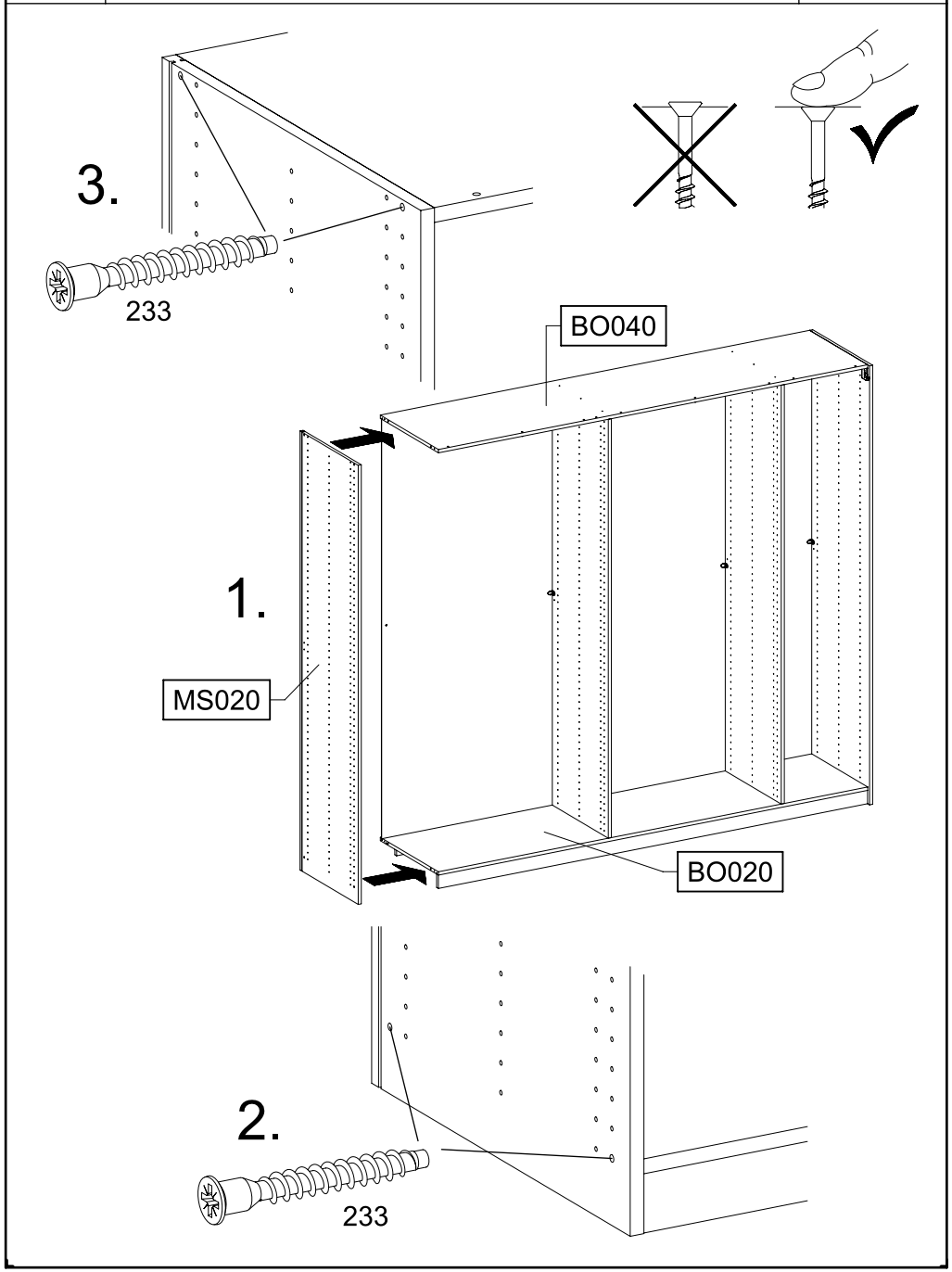

15

1x 1

1x 779 6,5x12

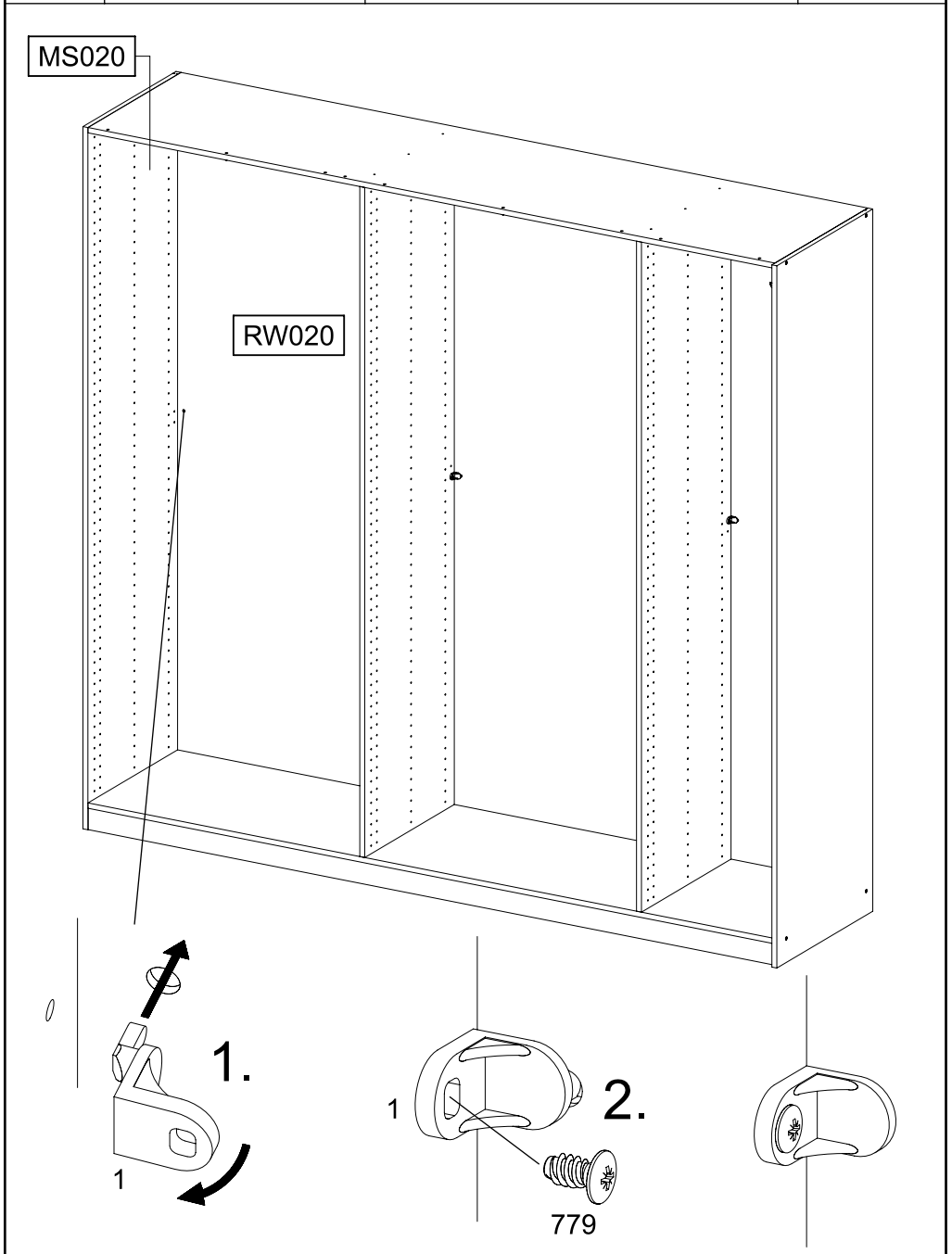

16

4x 183

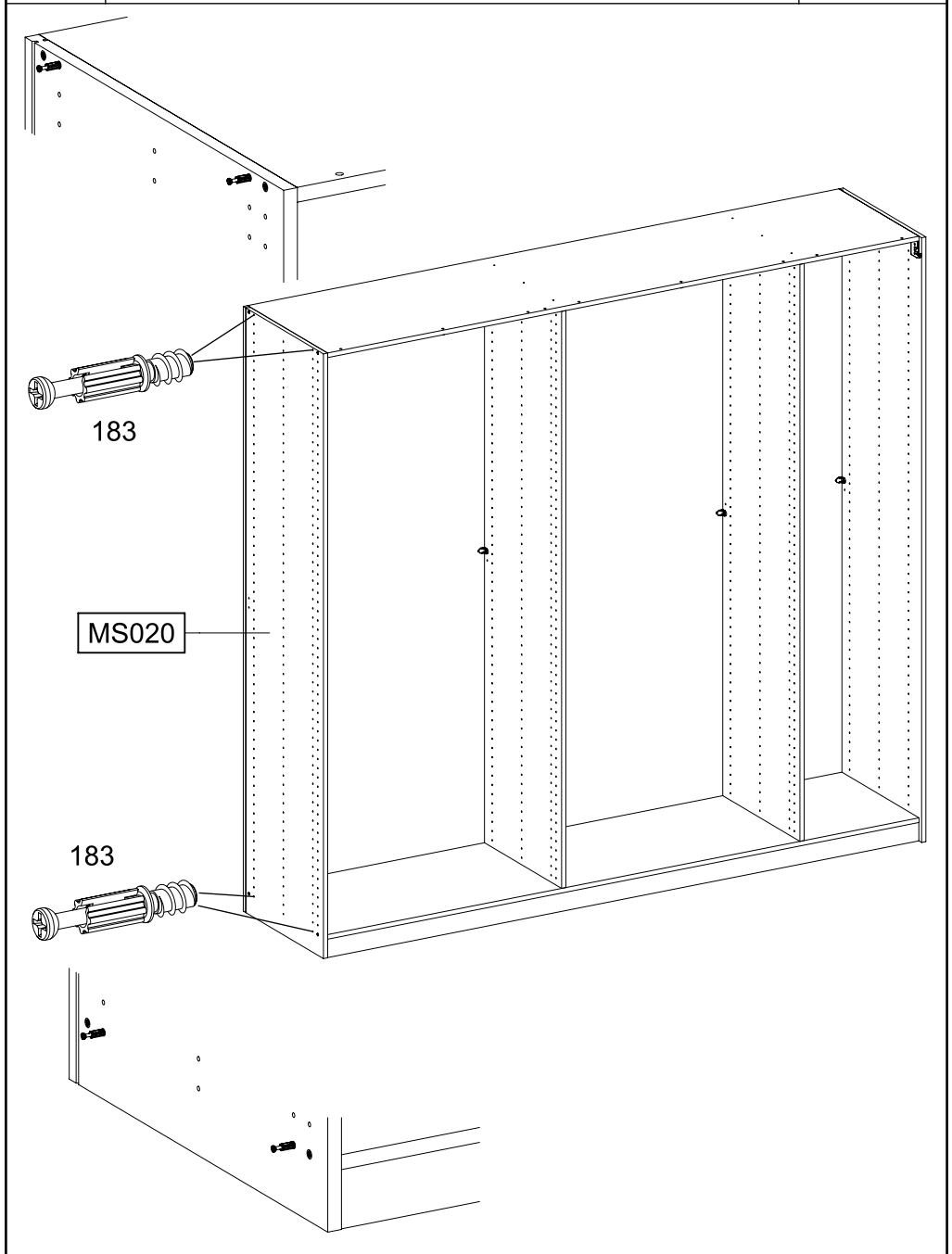

17

2x 18 8x30

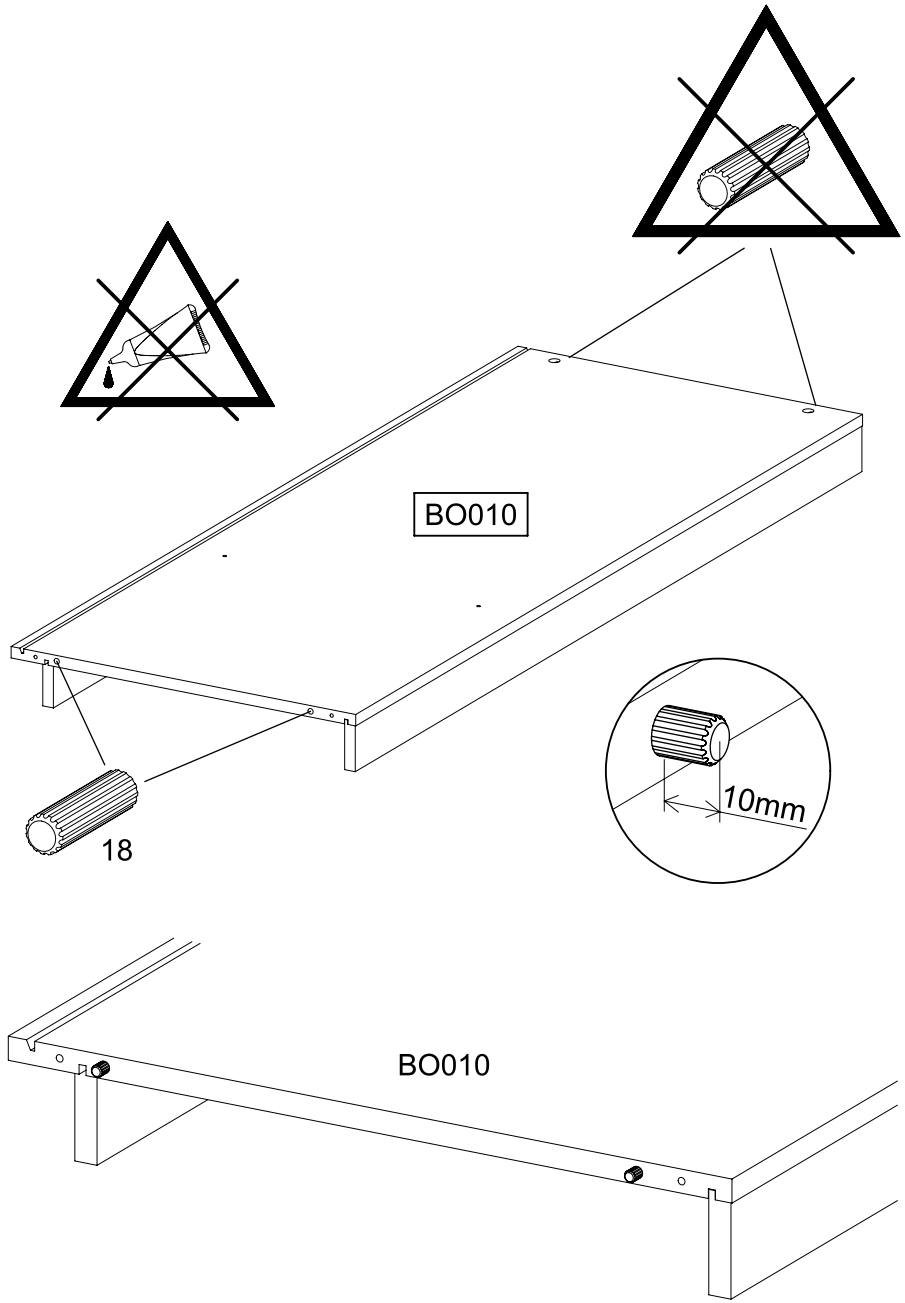

18

2x 173

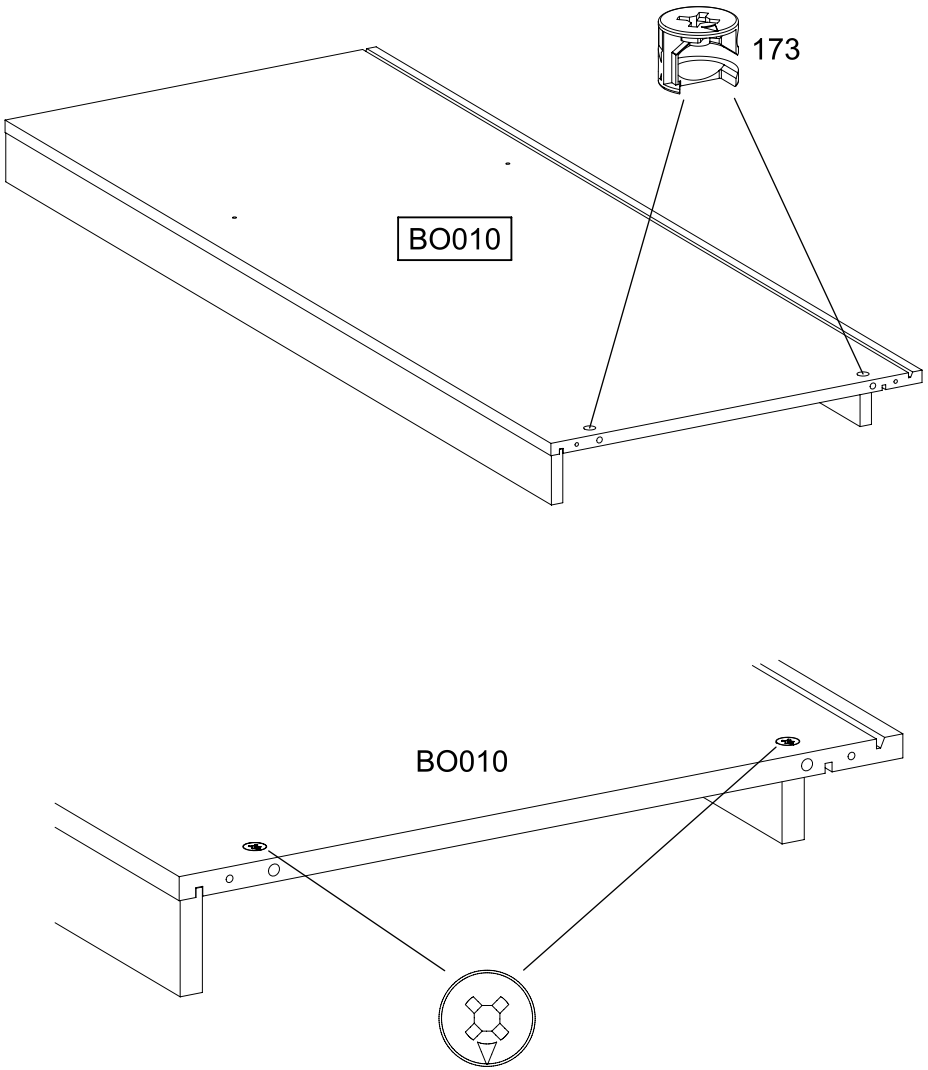

19

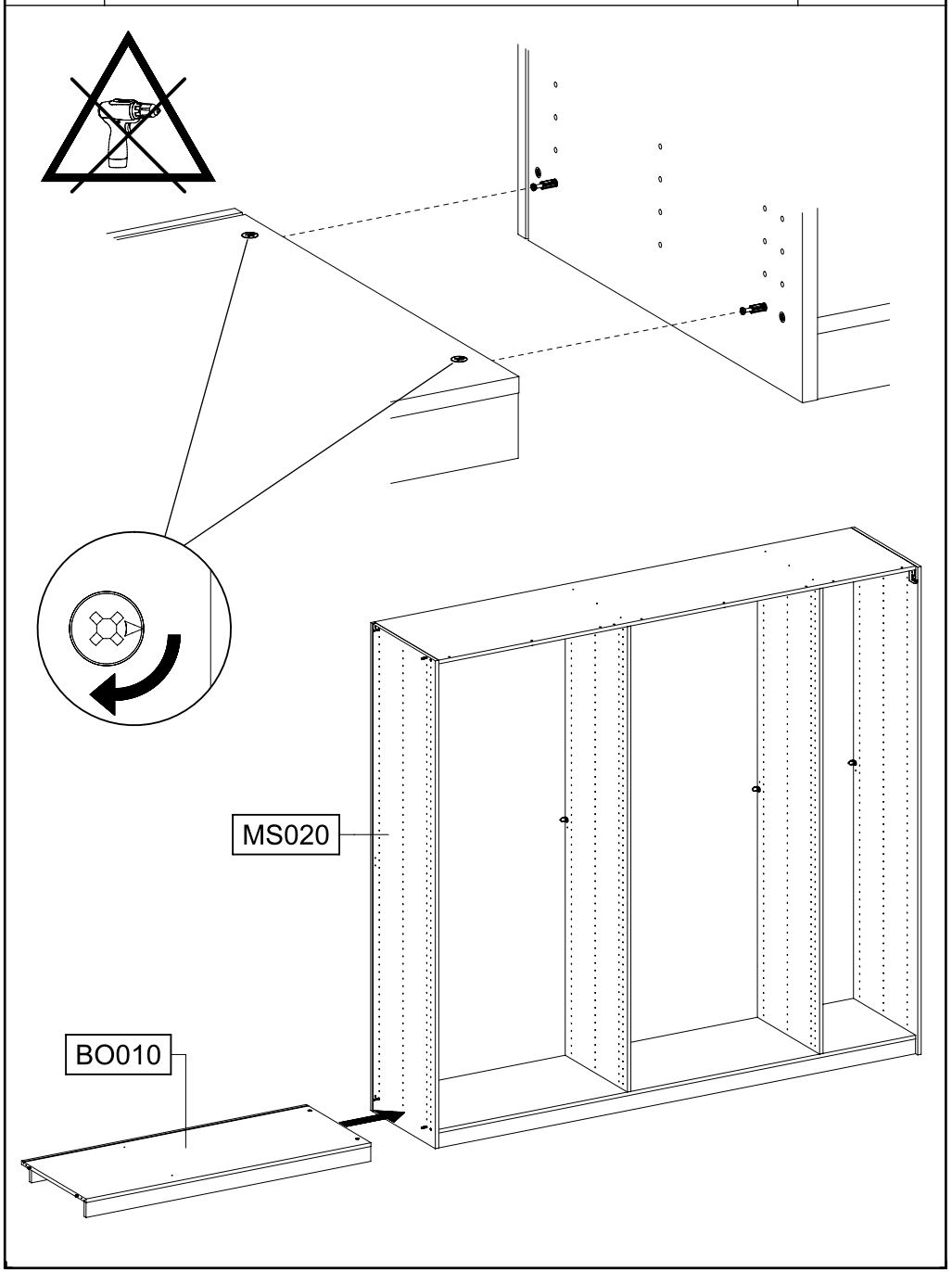

20

1x 1

1x 779 6,5x12

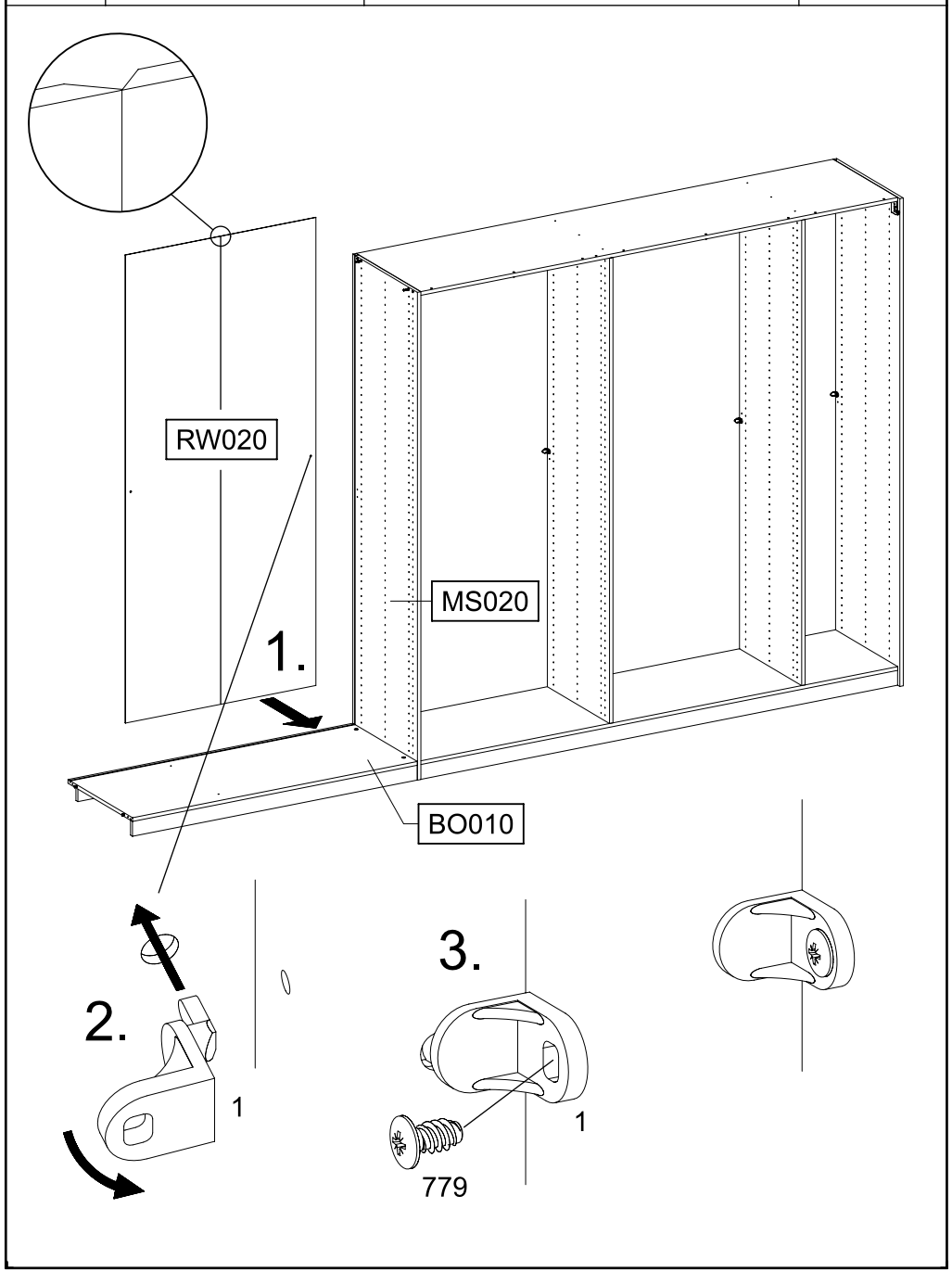

21 2x 807

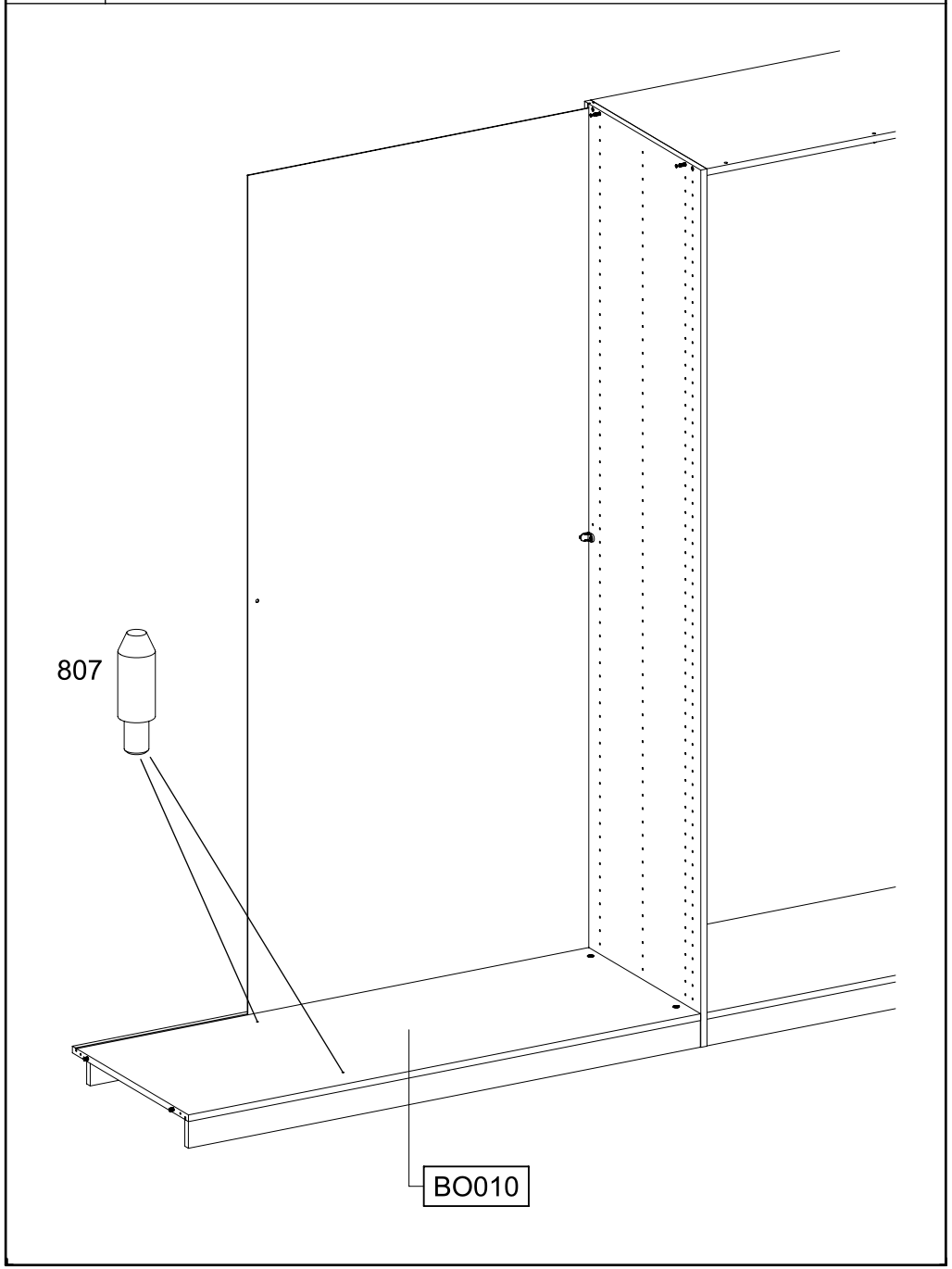

22 1x 1 1x 779 6,5x12

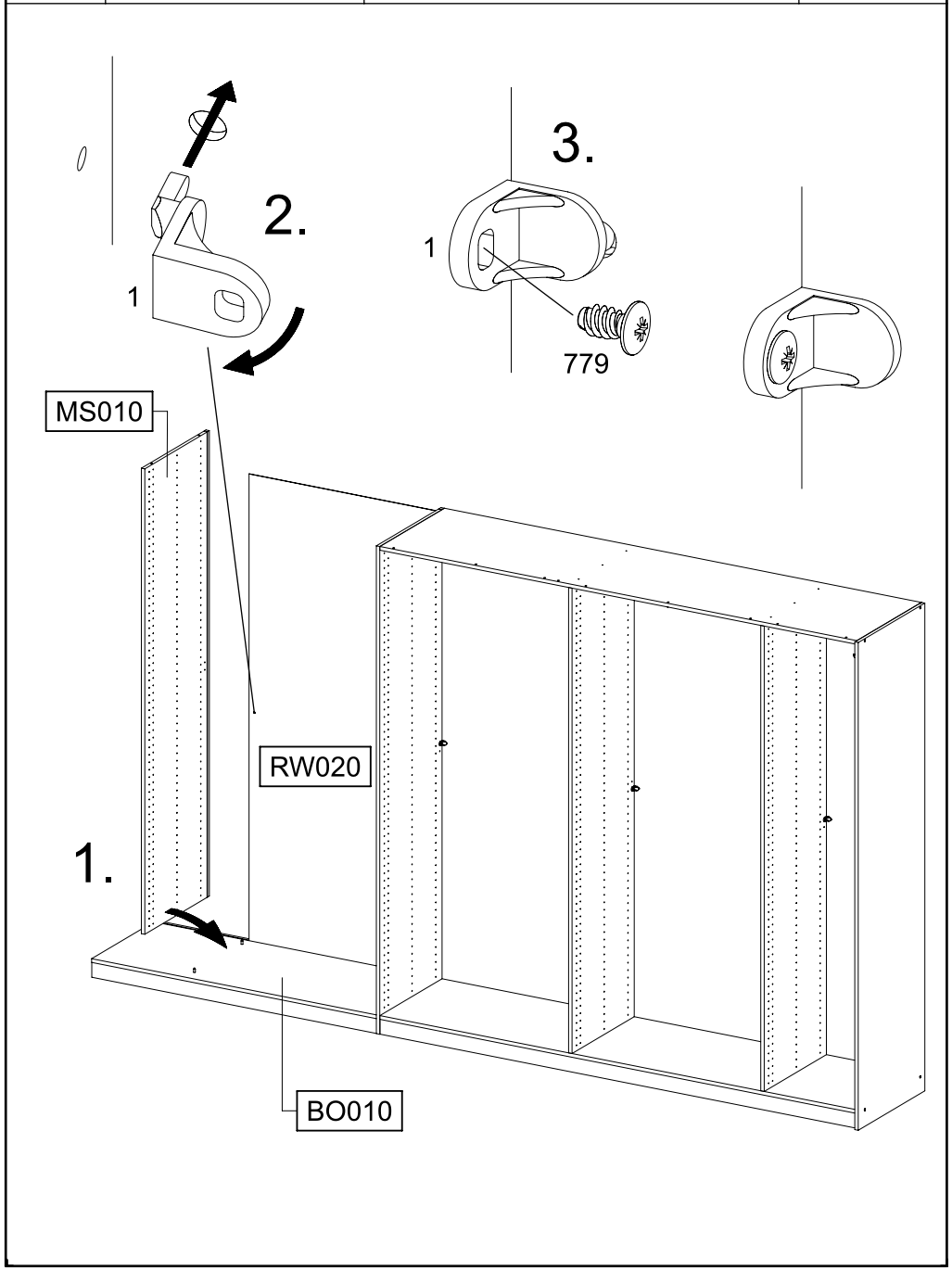

23 | 1x 1 | 1x 779 6,5x12

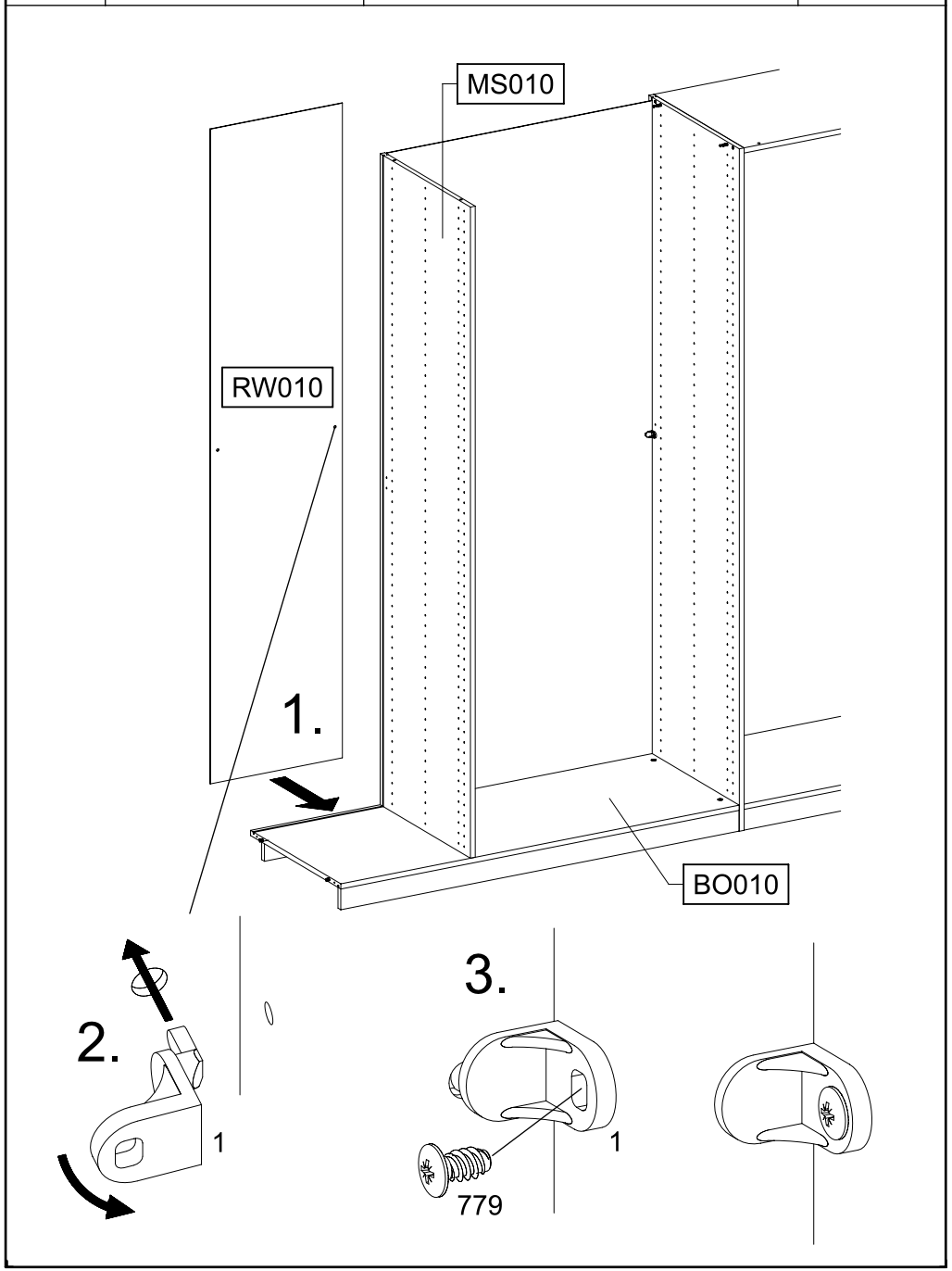

24 | 2x 18 8x30

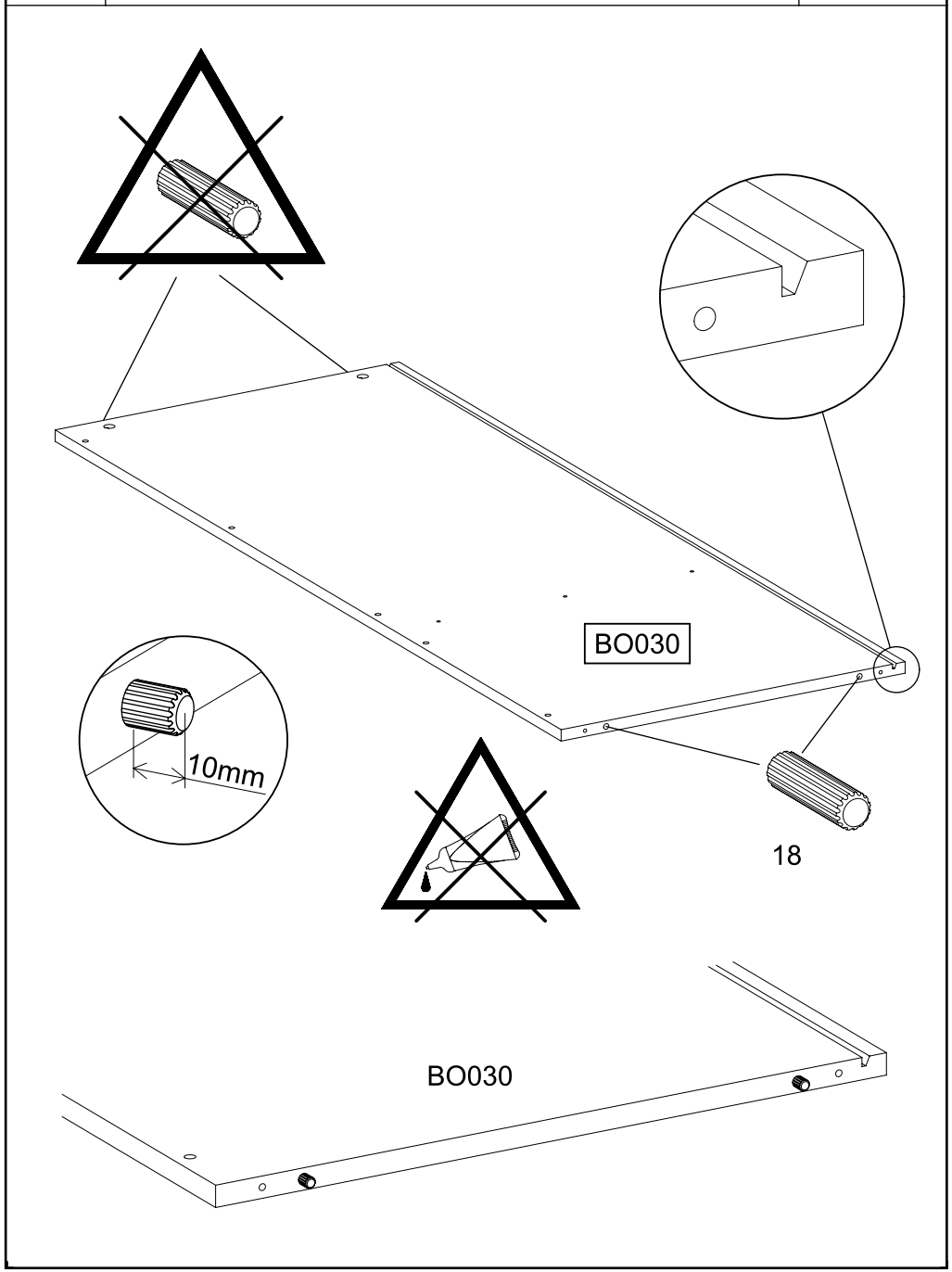

25 | 2x 173 | 2x 807

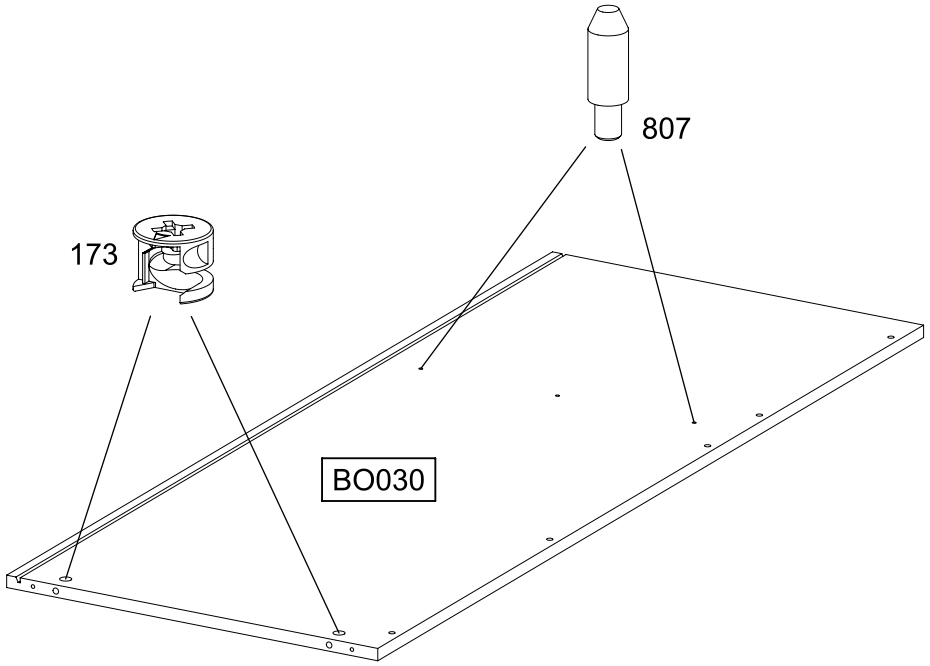

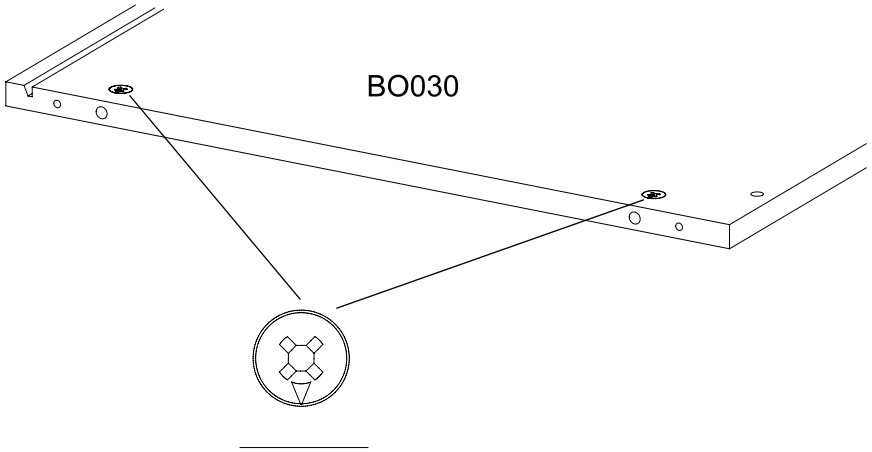

26

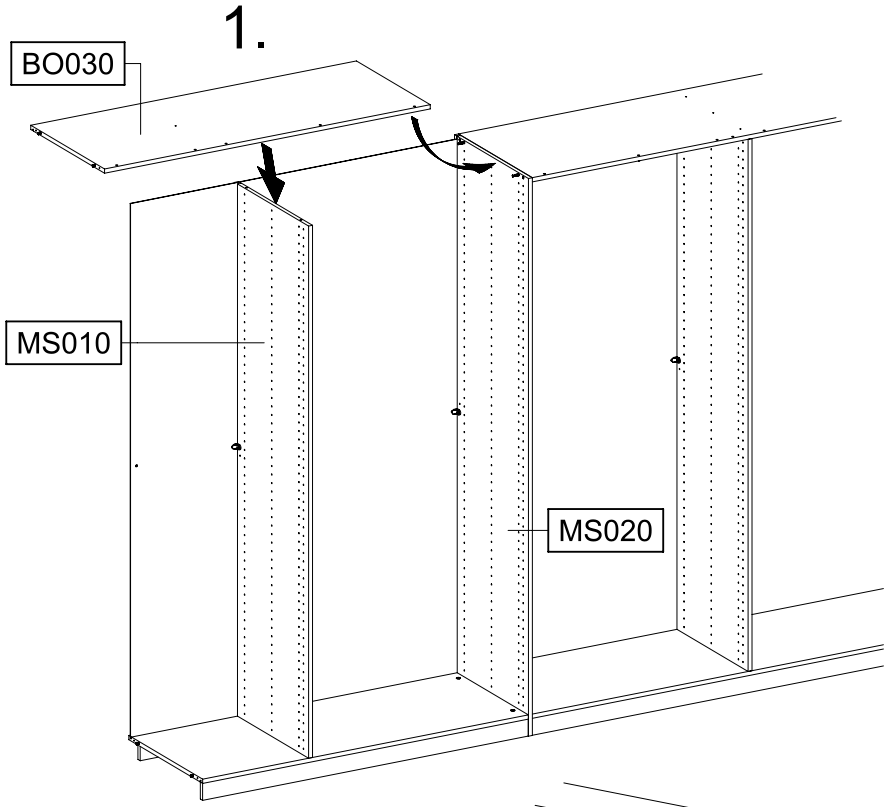

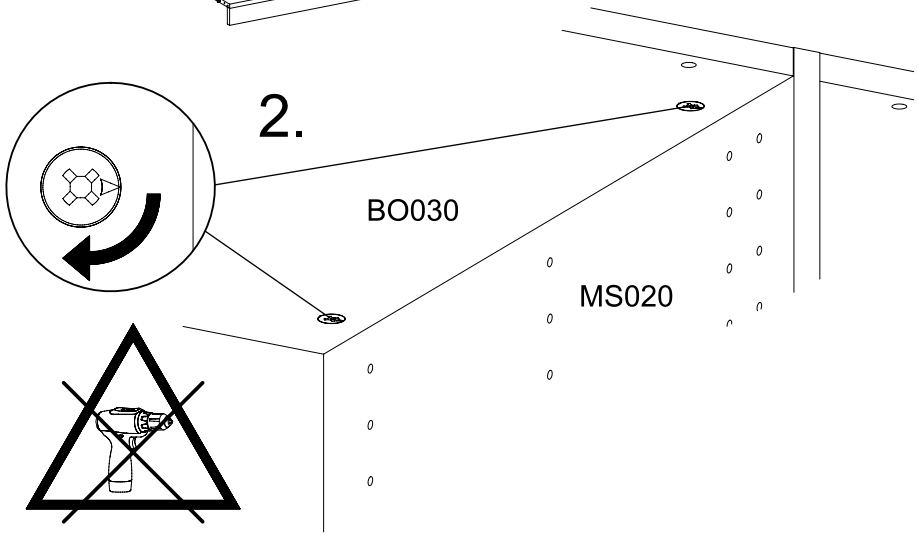

27

4x 233 6,3x50

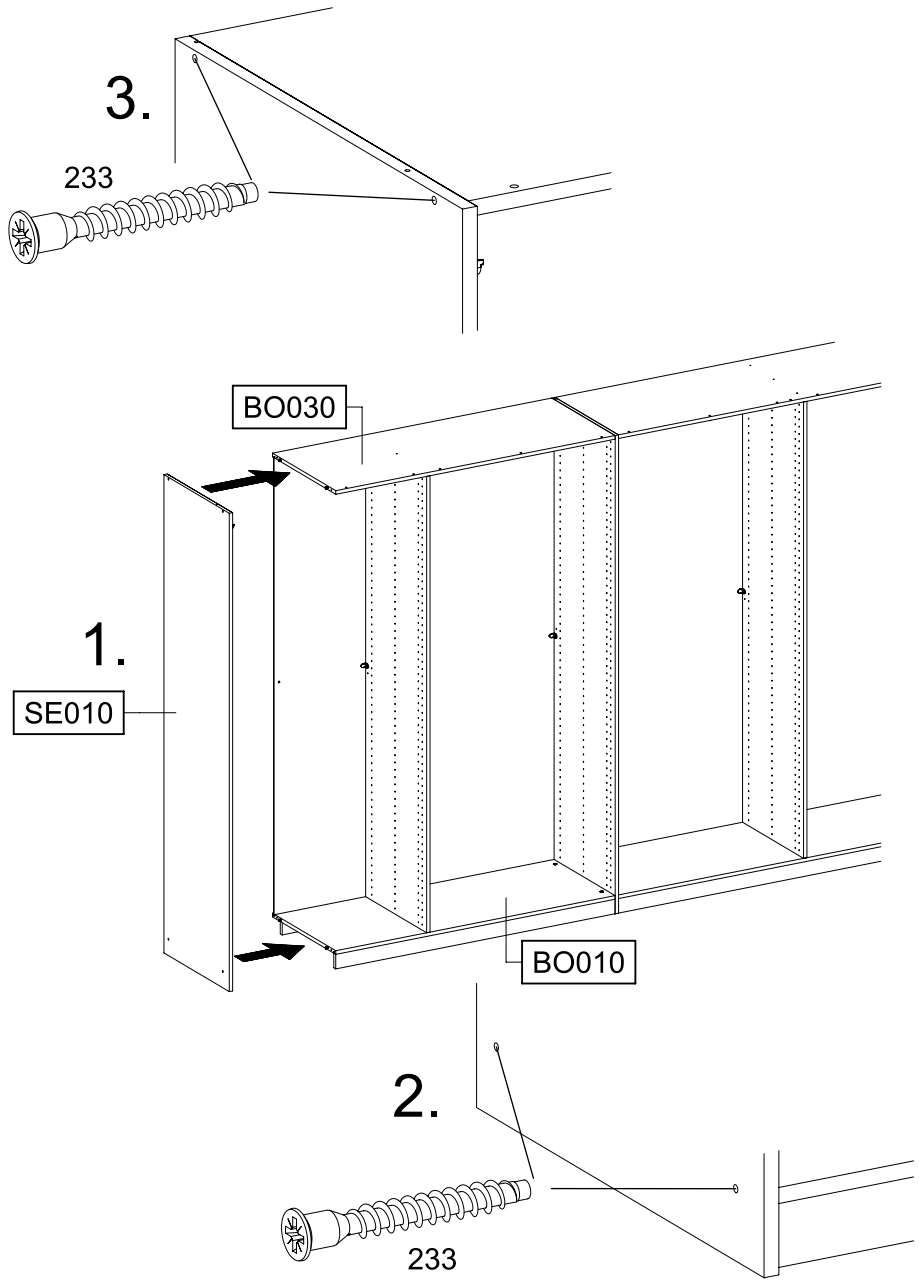

28

1x 1 1x 779 6,5x12

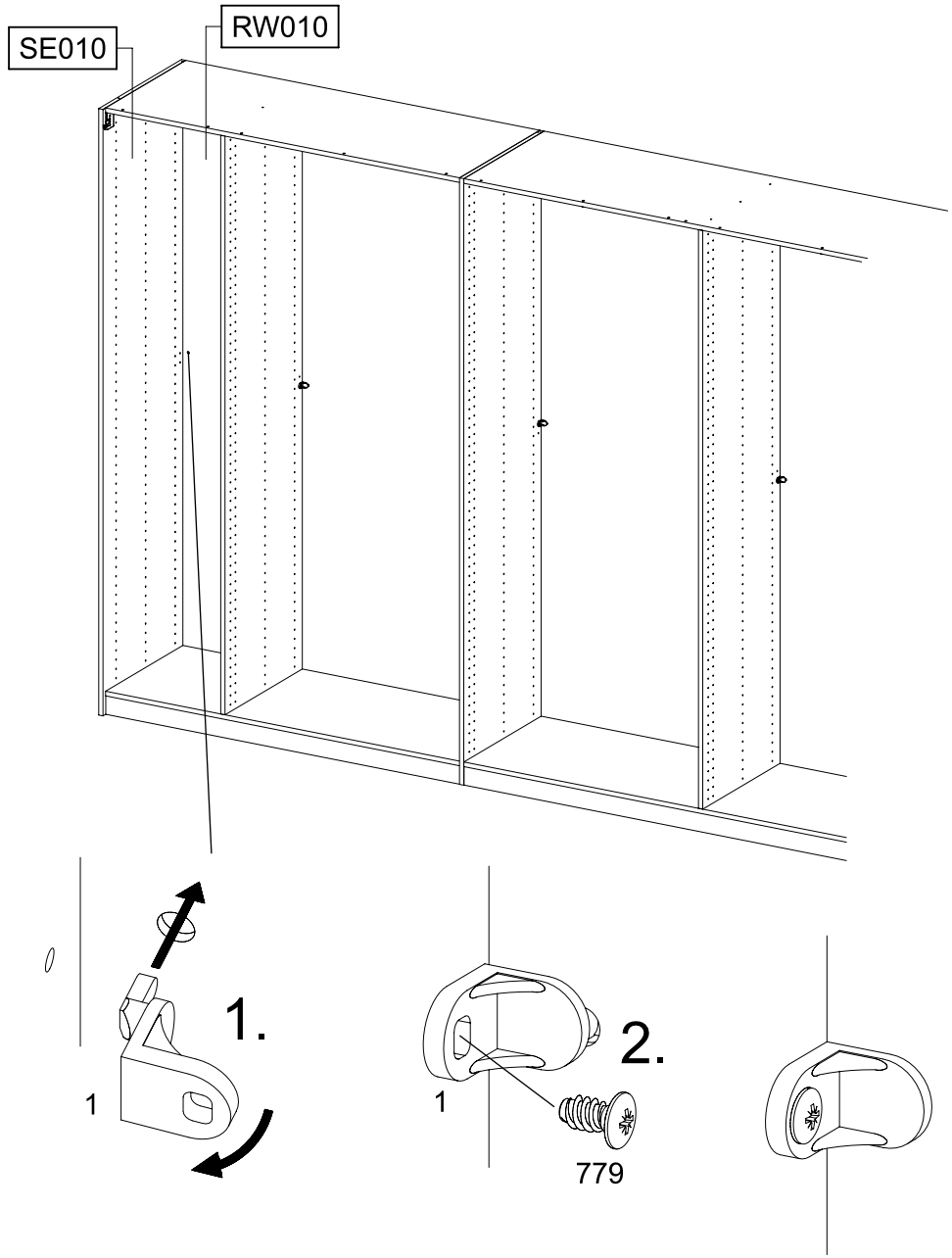

29

3x 296 4,5x50

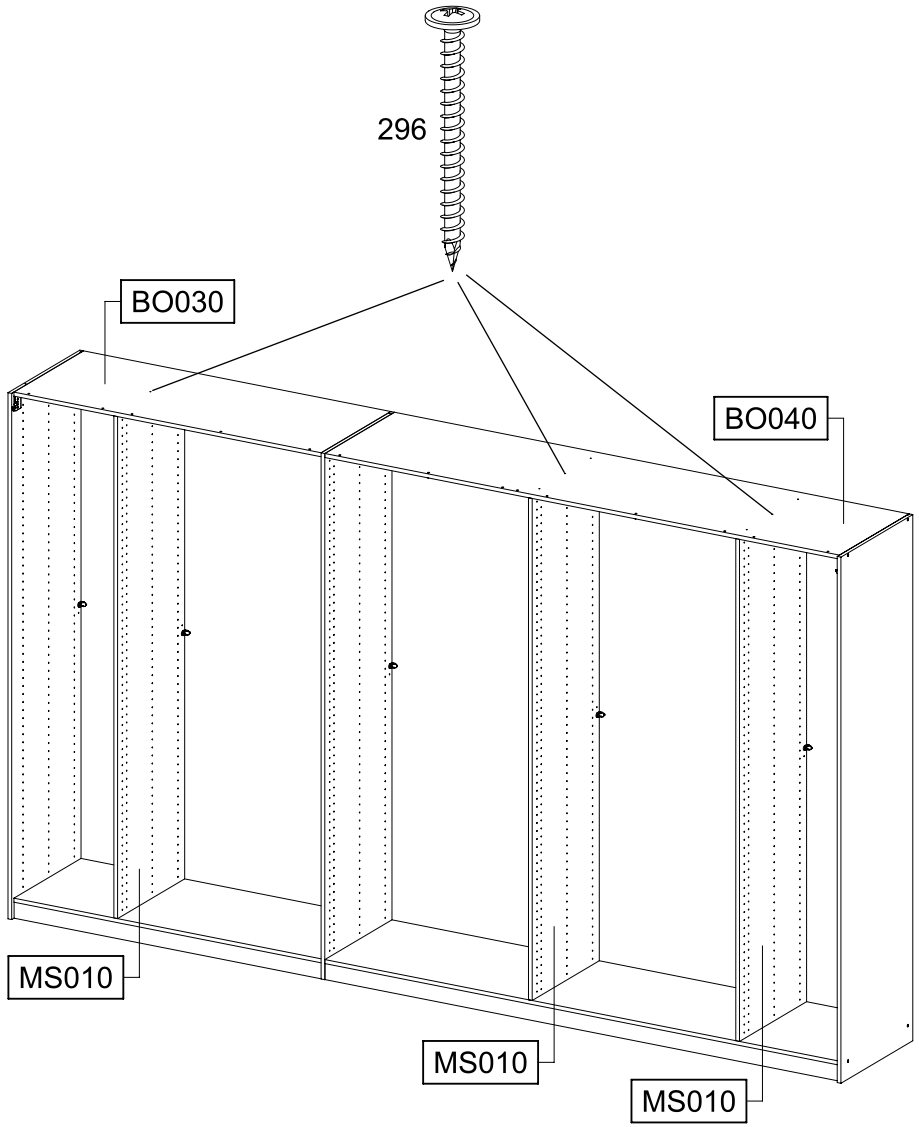

30

1x 1450 2x 1449 M5x8 1x 1163

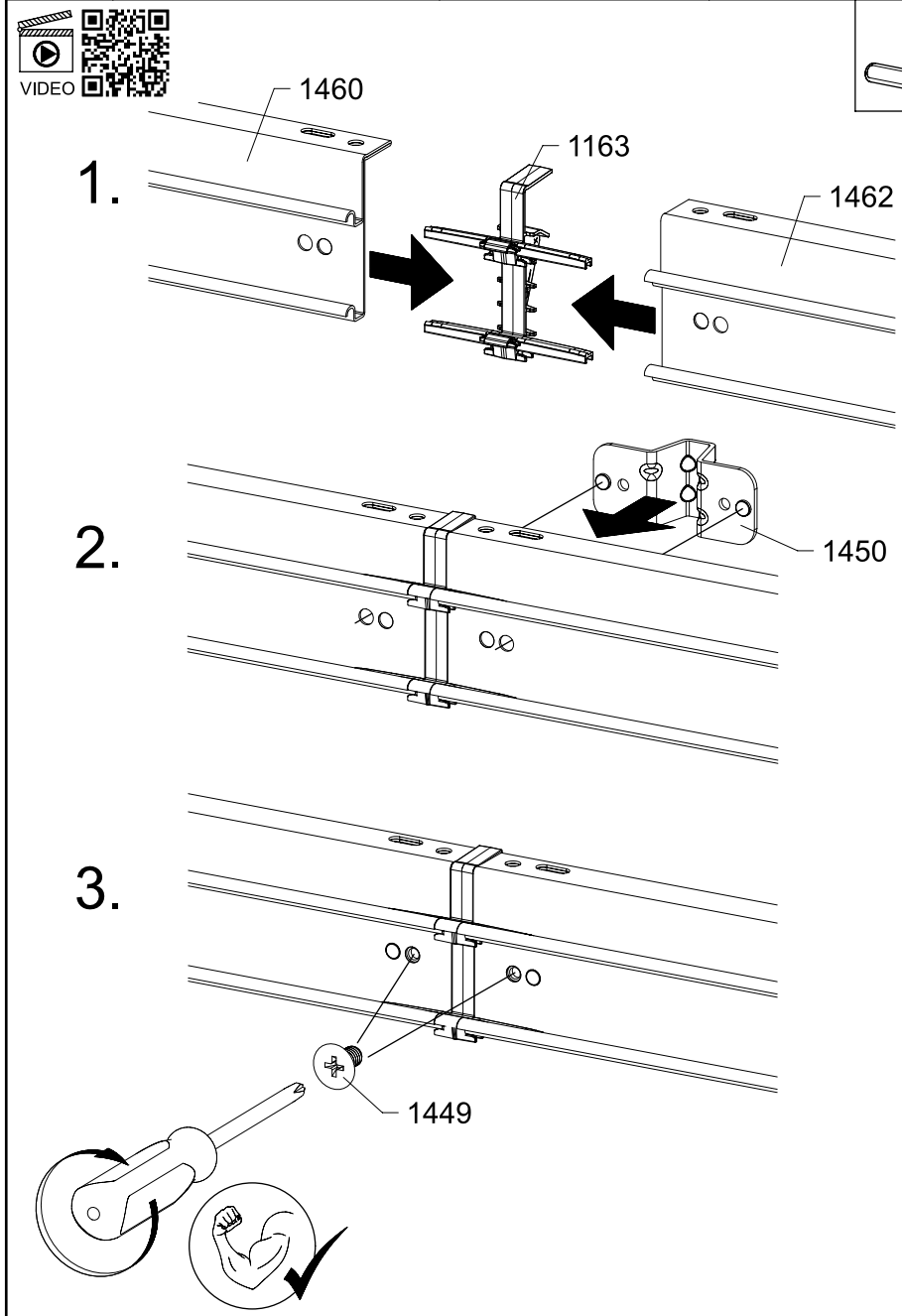

31

1.

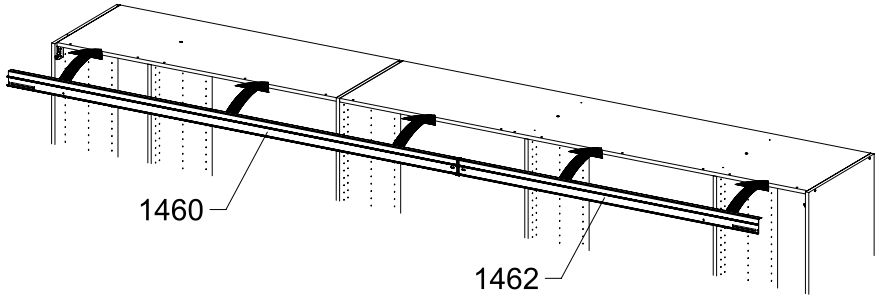

2.

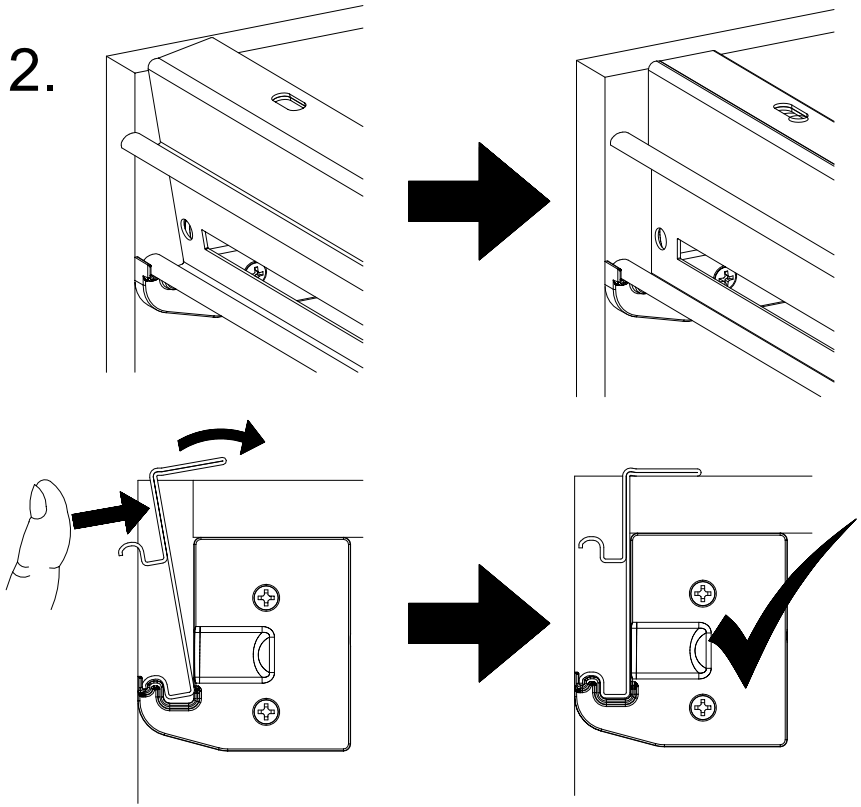

32

11x 211 M4x12

11x 580 M4

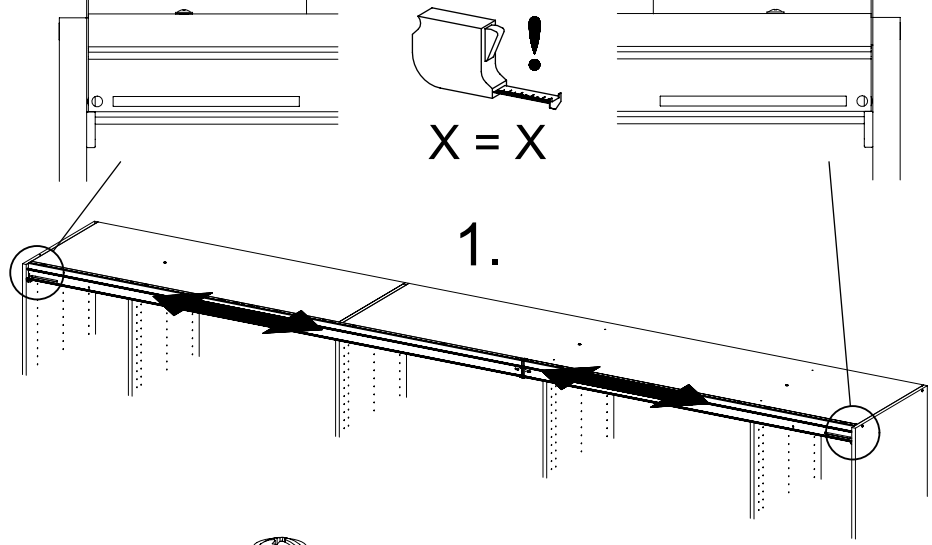

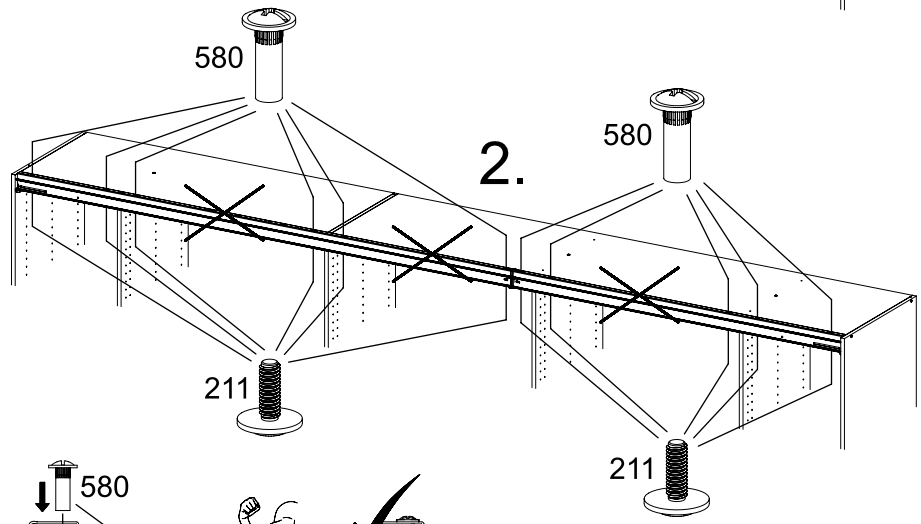

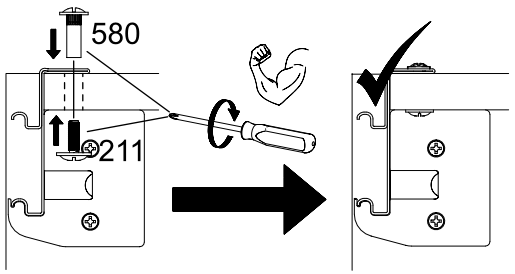

33

3x 211 M4x12

3x 580 M4

3x 1277

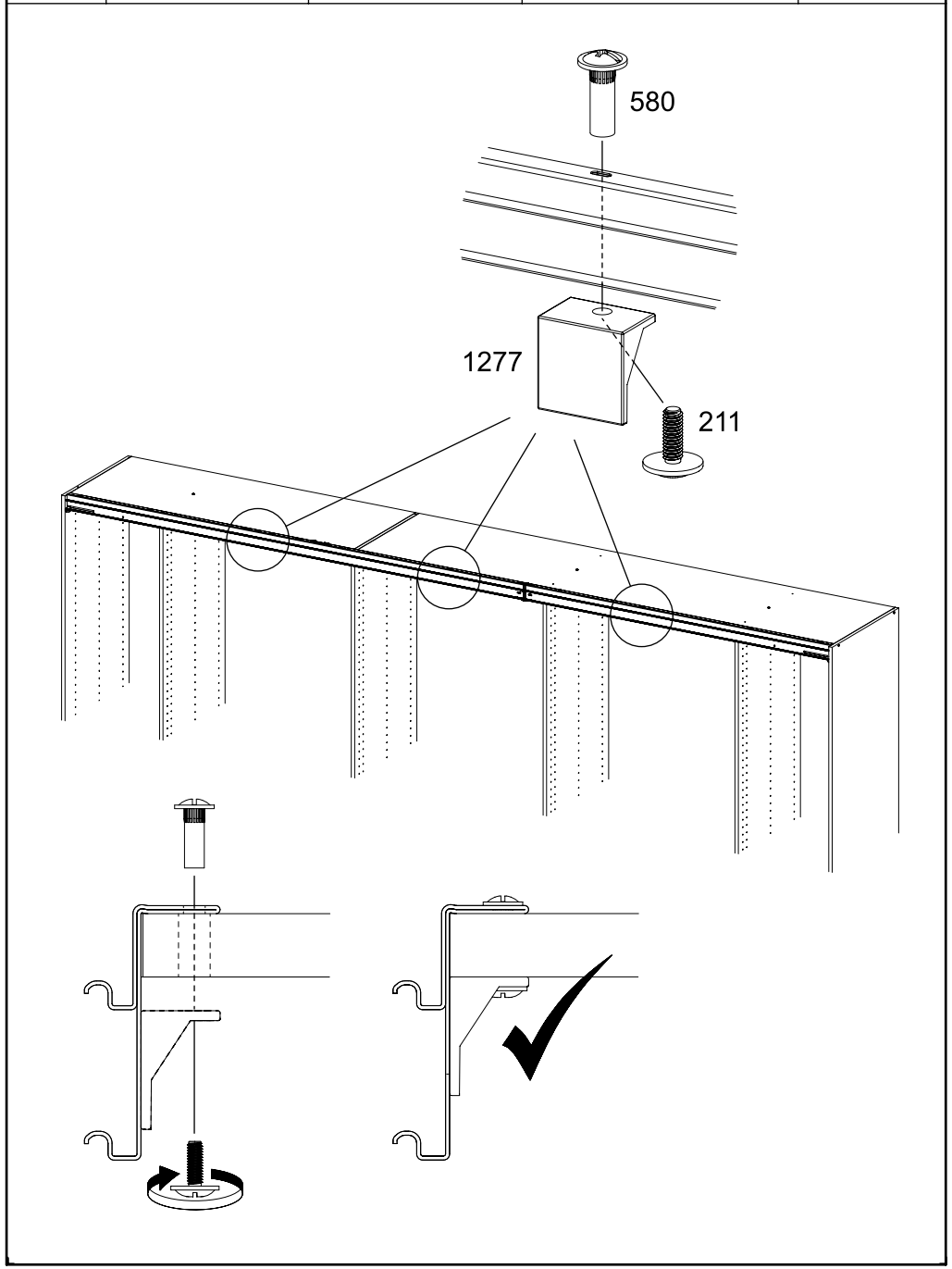

34

2x 1184 4x15 red/rot

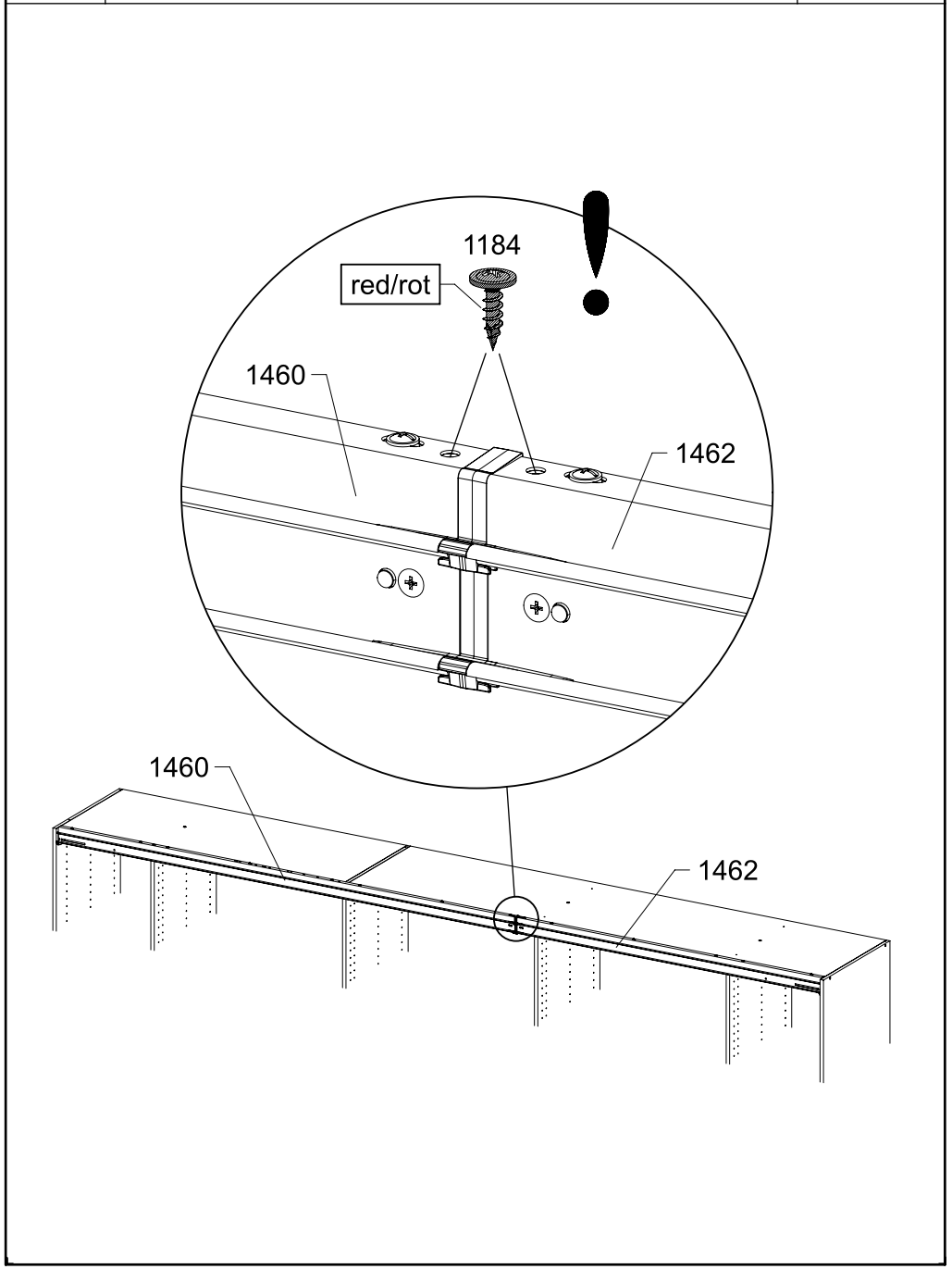

35 | 2x 1280

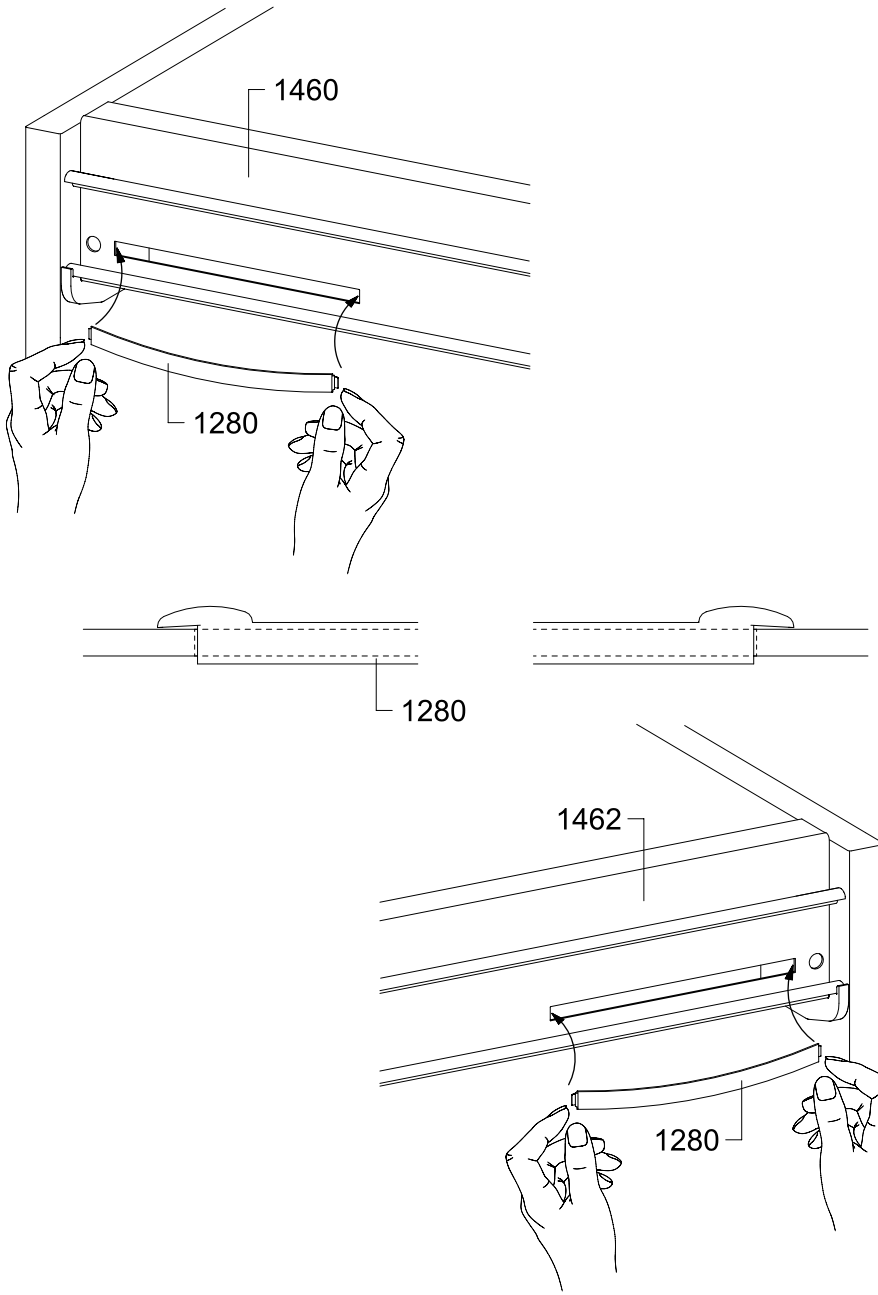

36 | 2x 1167 | 2x 1168 | 2x 1279 M5x12 | 2x 1288 M5

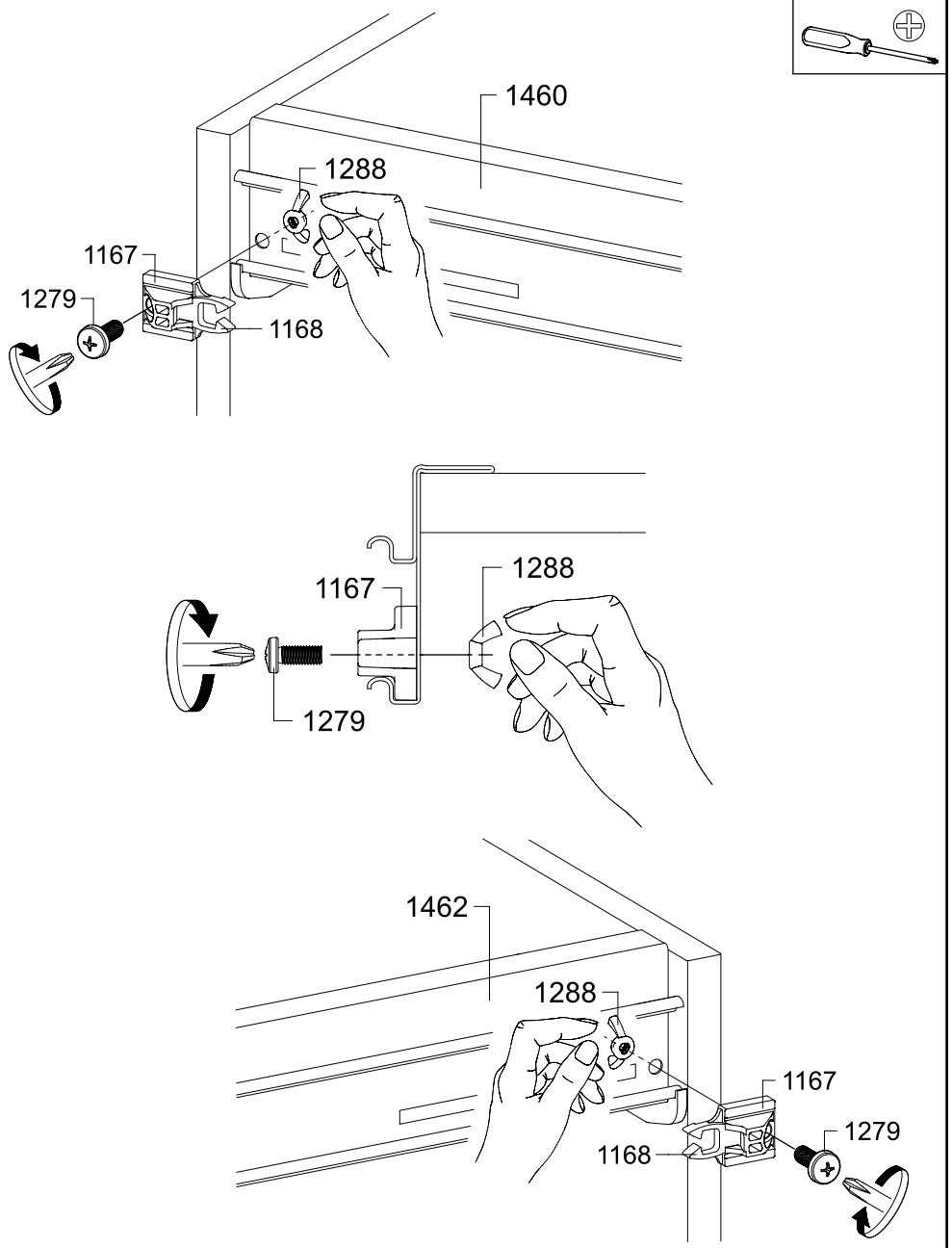

37 | 2x 836 4x15 | 1x 1181

VIDEO

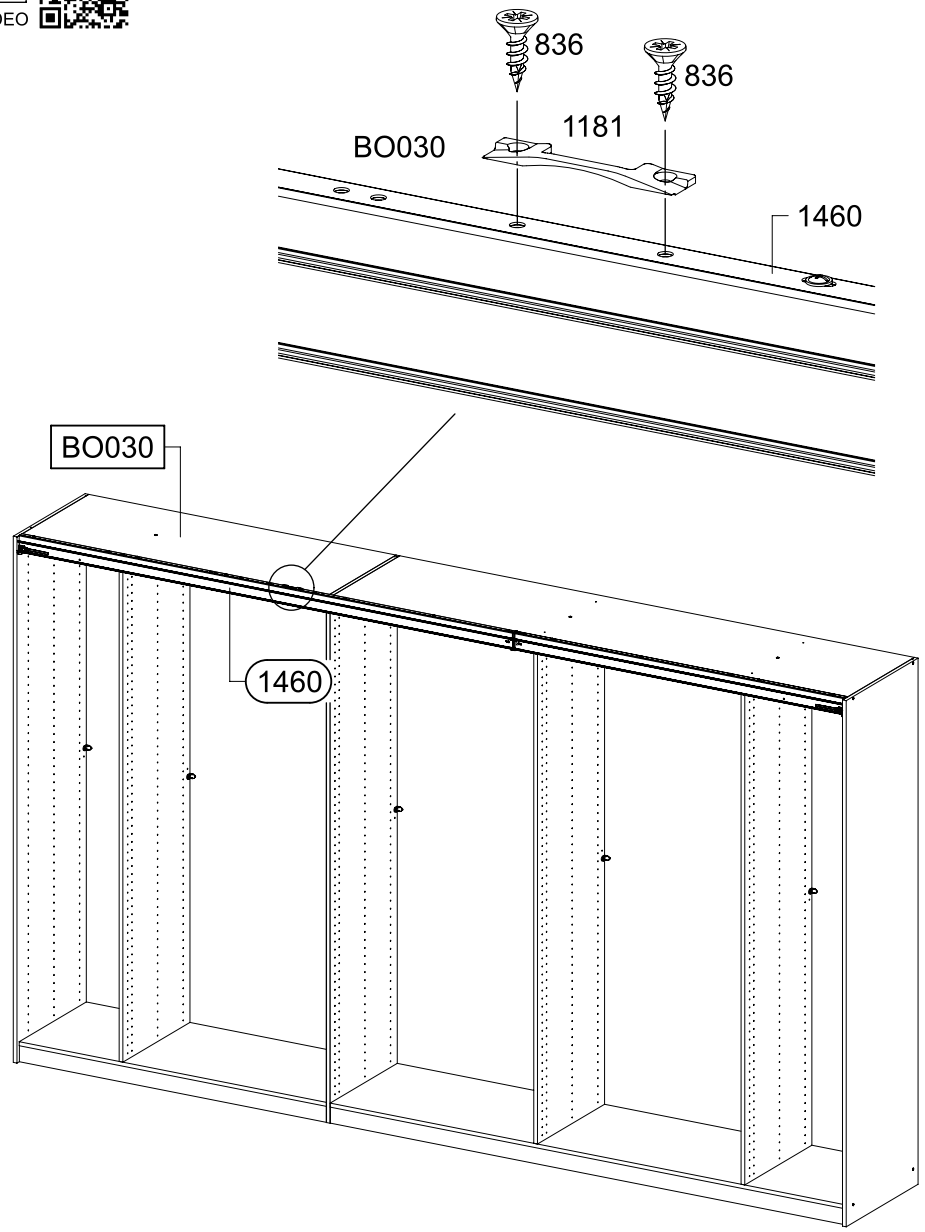

38 | 9x 205 3,5x15 | 1x 1169

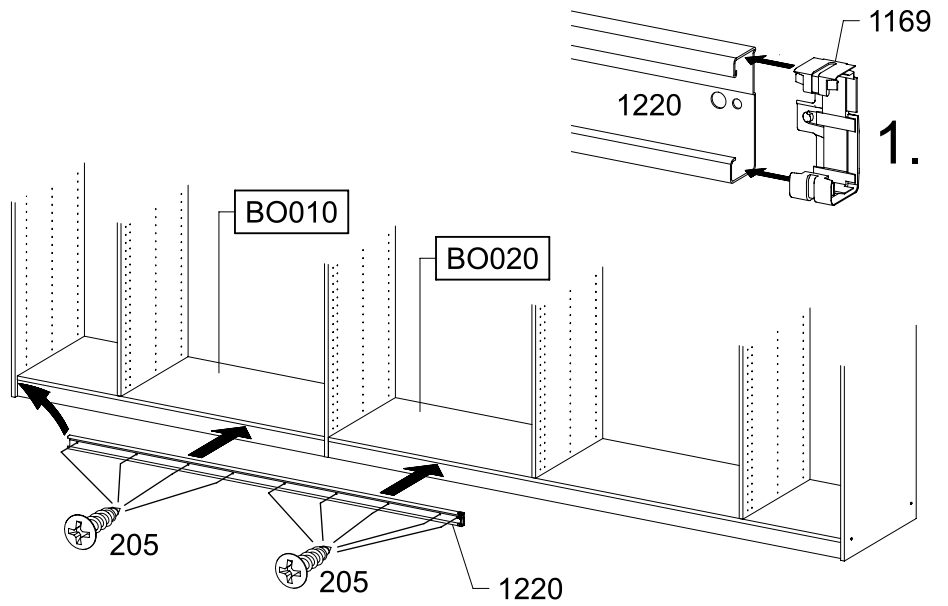

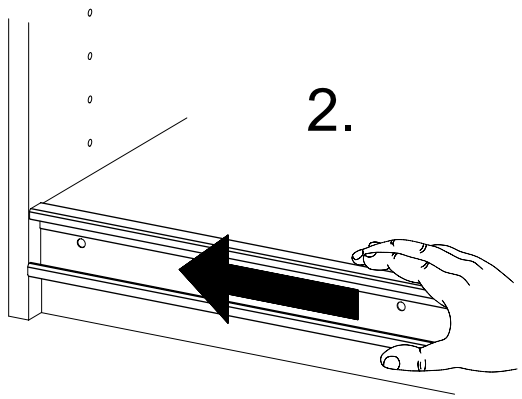

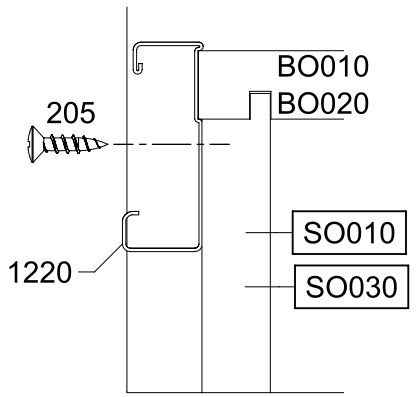

39

9x 205 3,5x15

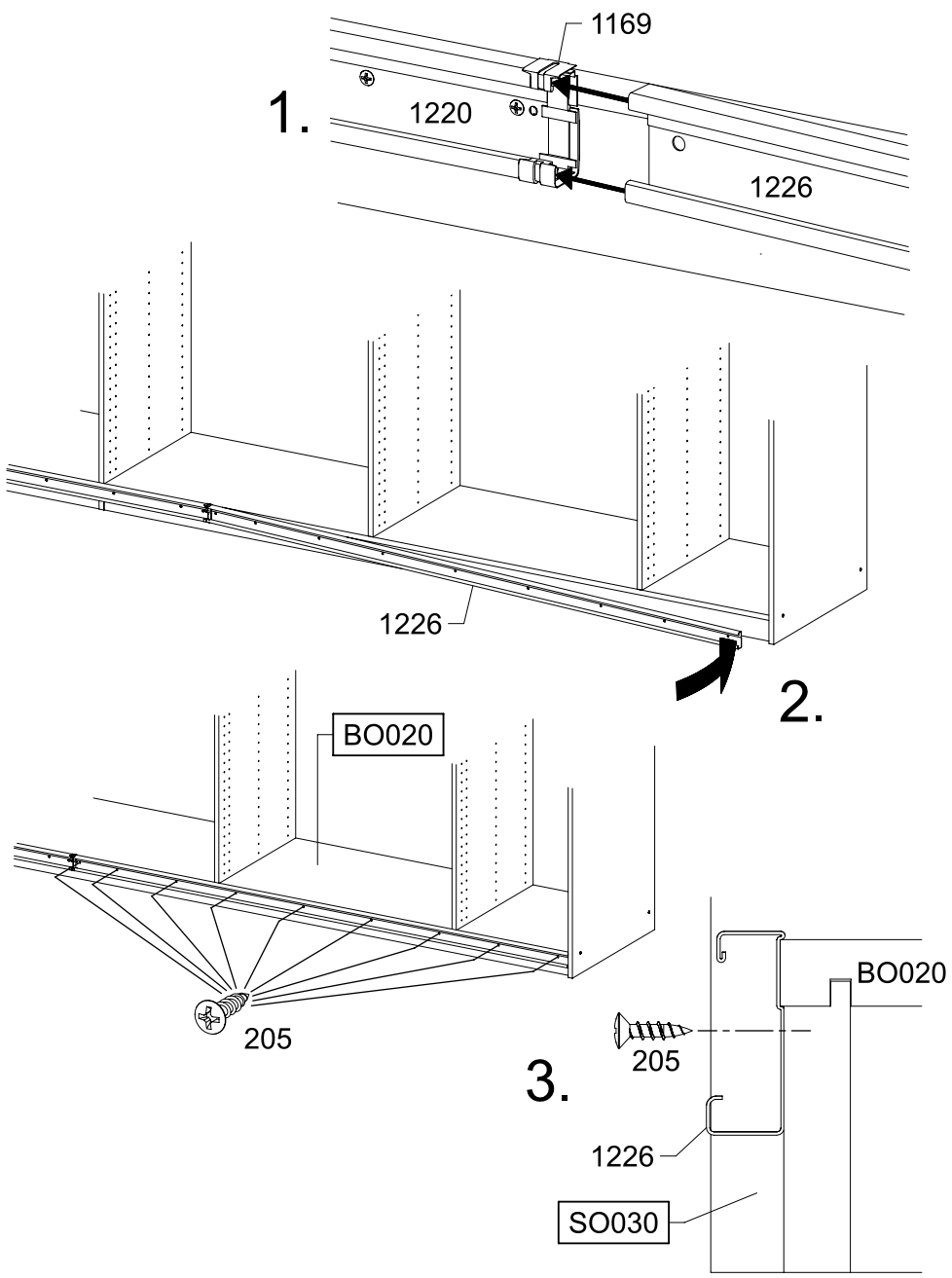

40

3x 12 55x16x6,2

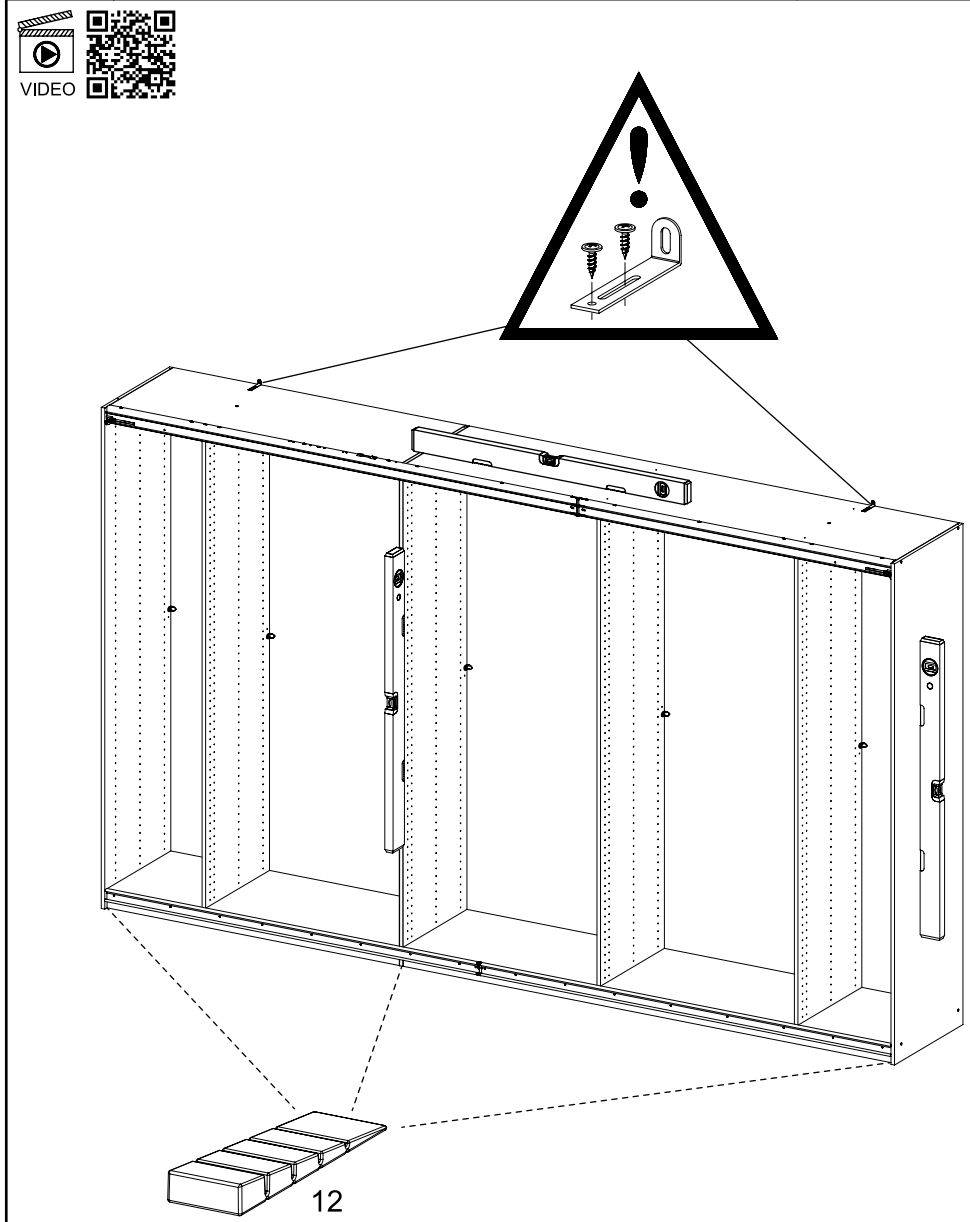

41 20x 45

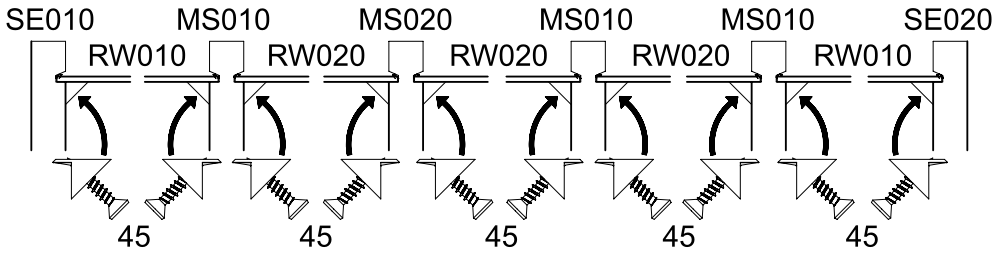

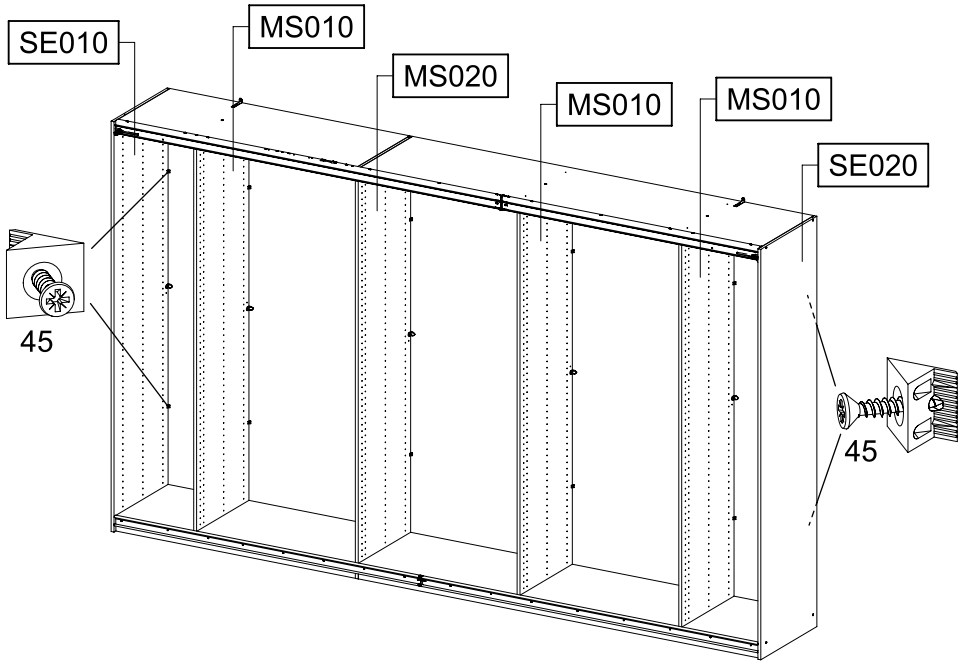

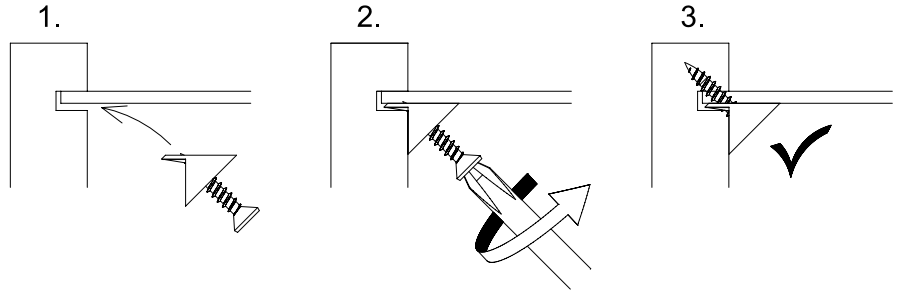

42 8x 271

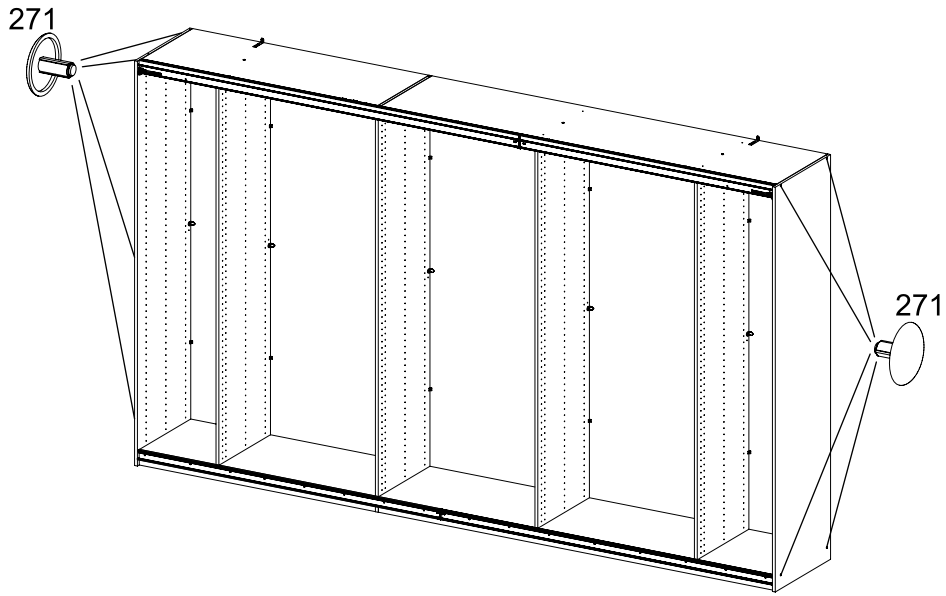

M9967_03

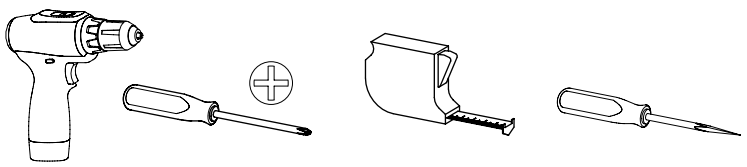

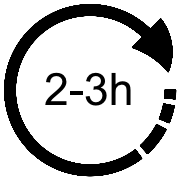

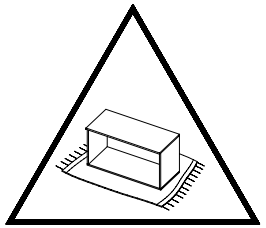

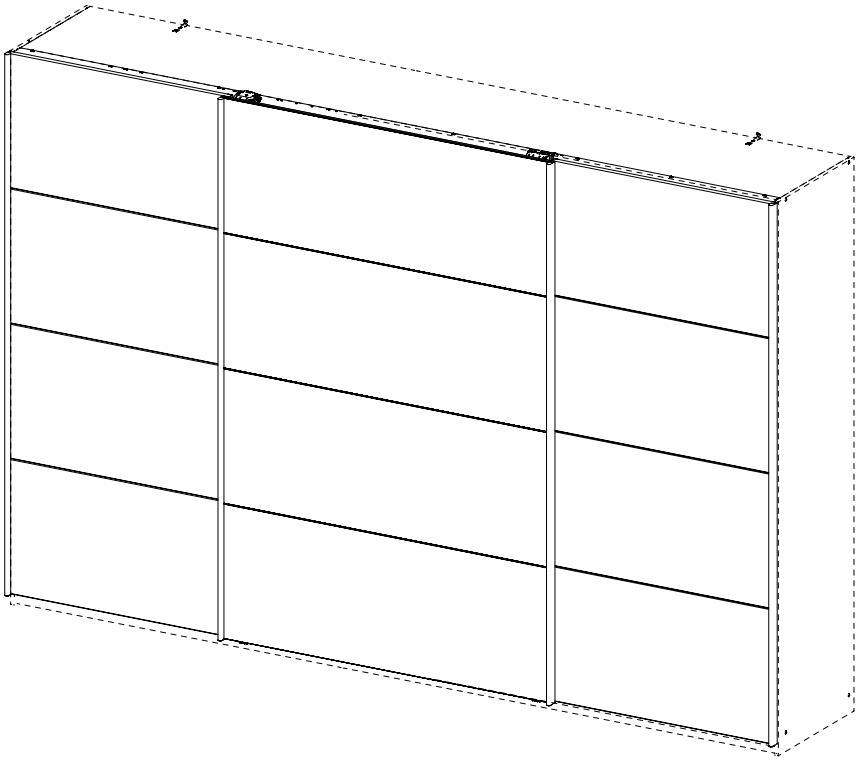

8x
144
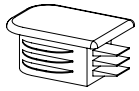

84x
3,5x15
205

12x
77x16x2
857
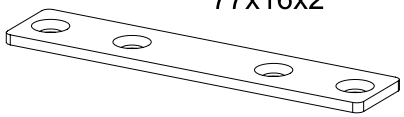

1x
1155
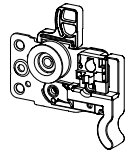

2x
1156
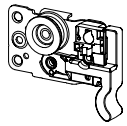

1x
1158
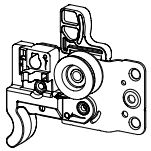

2x
1284
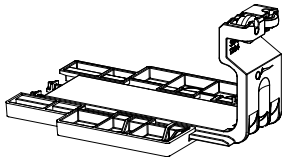

4x
1286
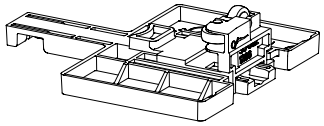

36x
6,3x14
1173

1x
1177
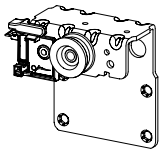

2x
M4x6
1180

1x
1182
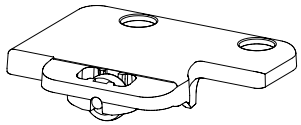

1x
1186
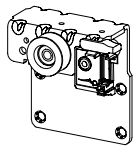

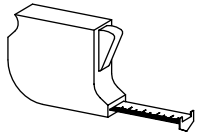

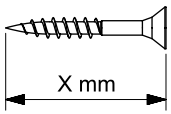

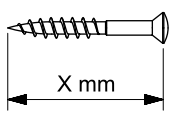

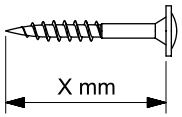

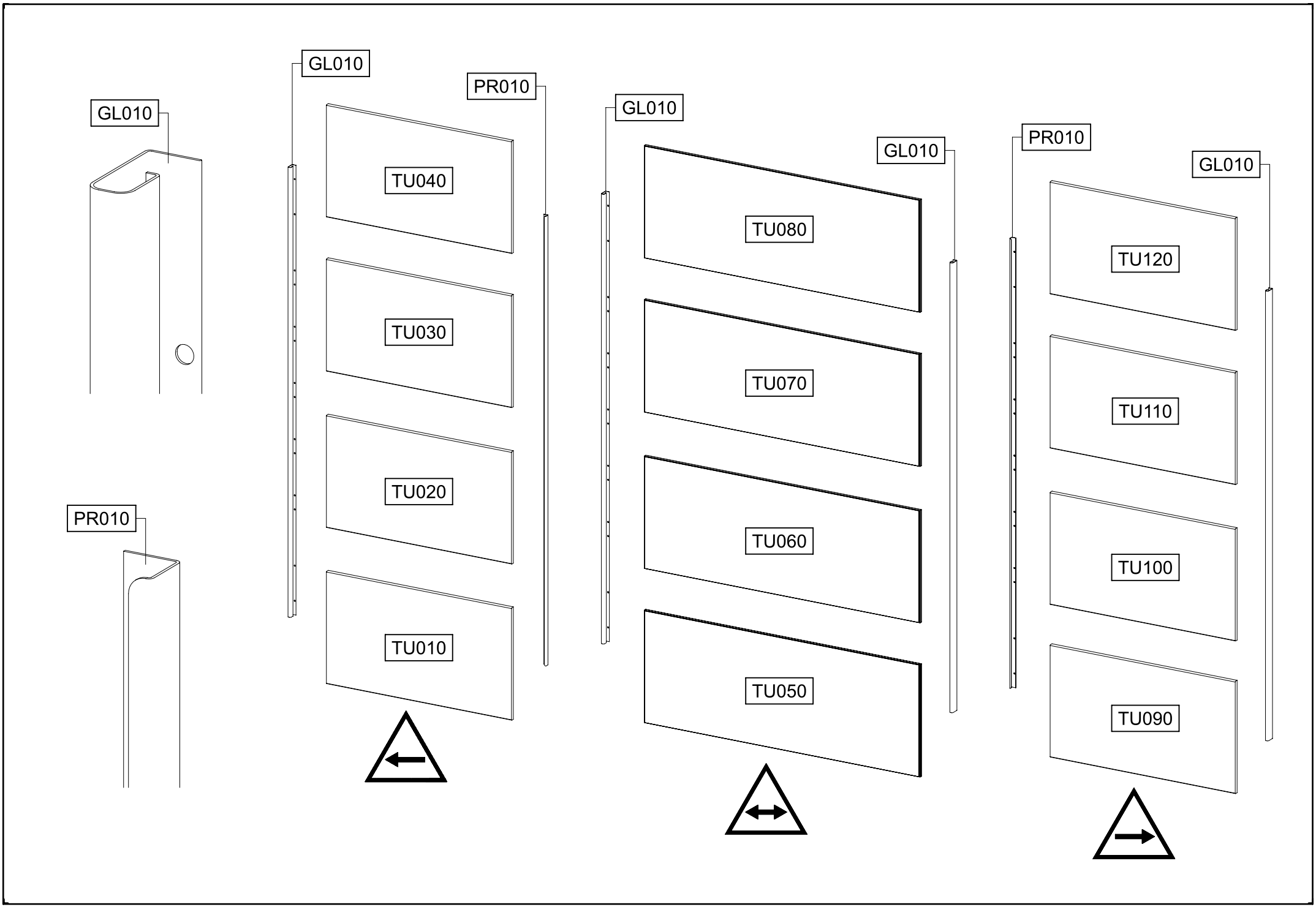
GL010
PR010
GL010
TU040
TU030
TU020
TU010
PR010
GL010
GL010
TU080
TU070
TU060
TU050
PR010
GL010
TU120
TU110
TU100
TU090

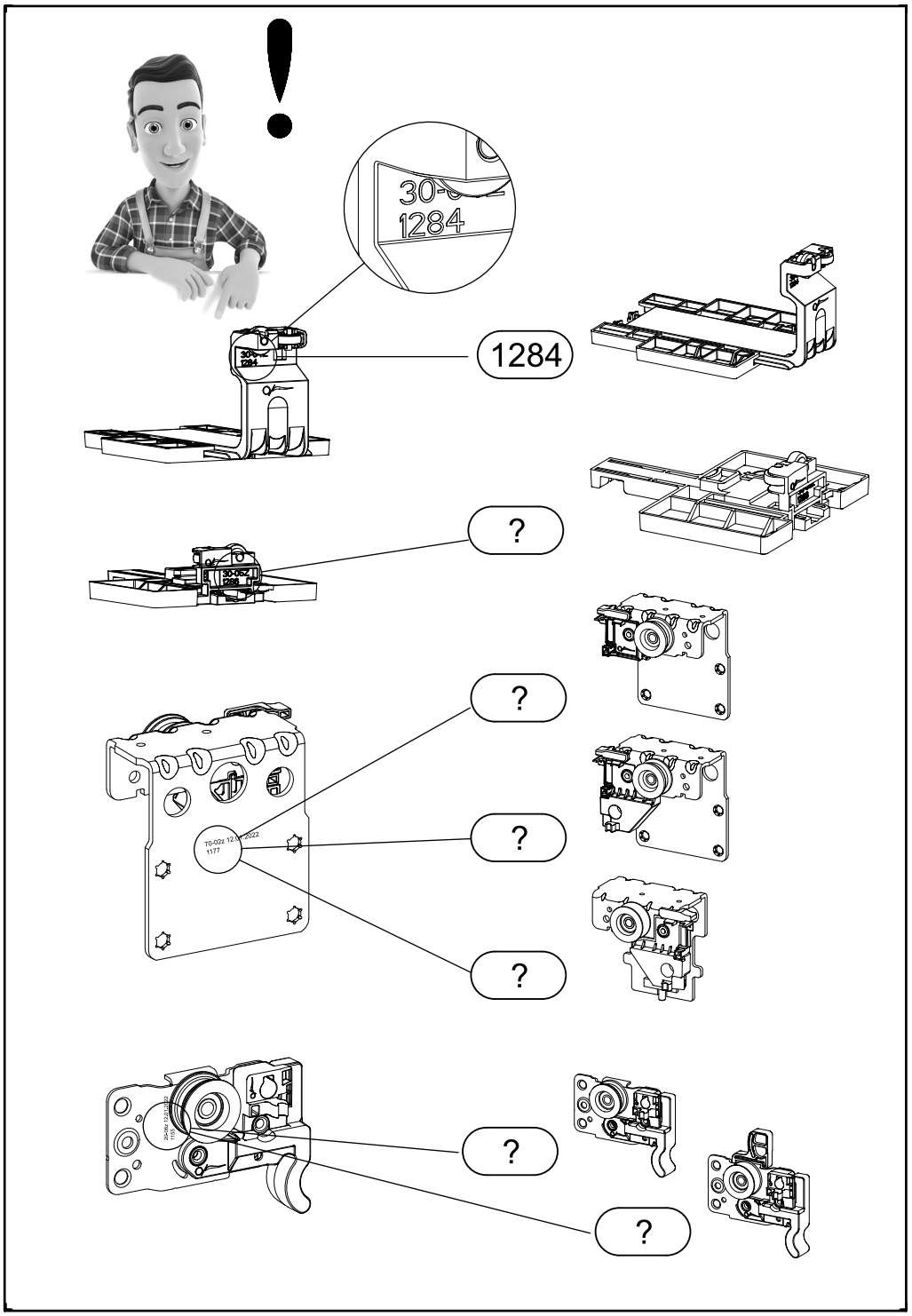
1284
?
?
?
?
?
?

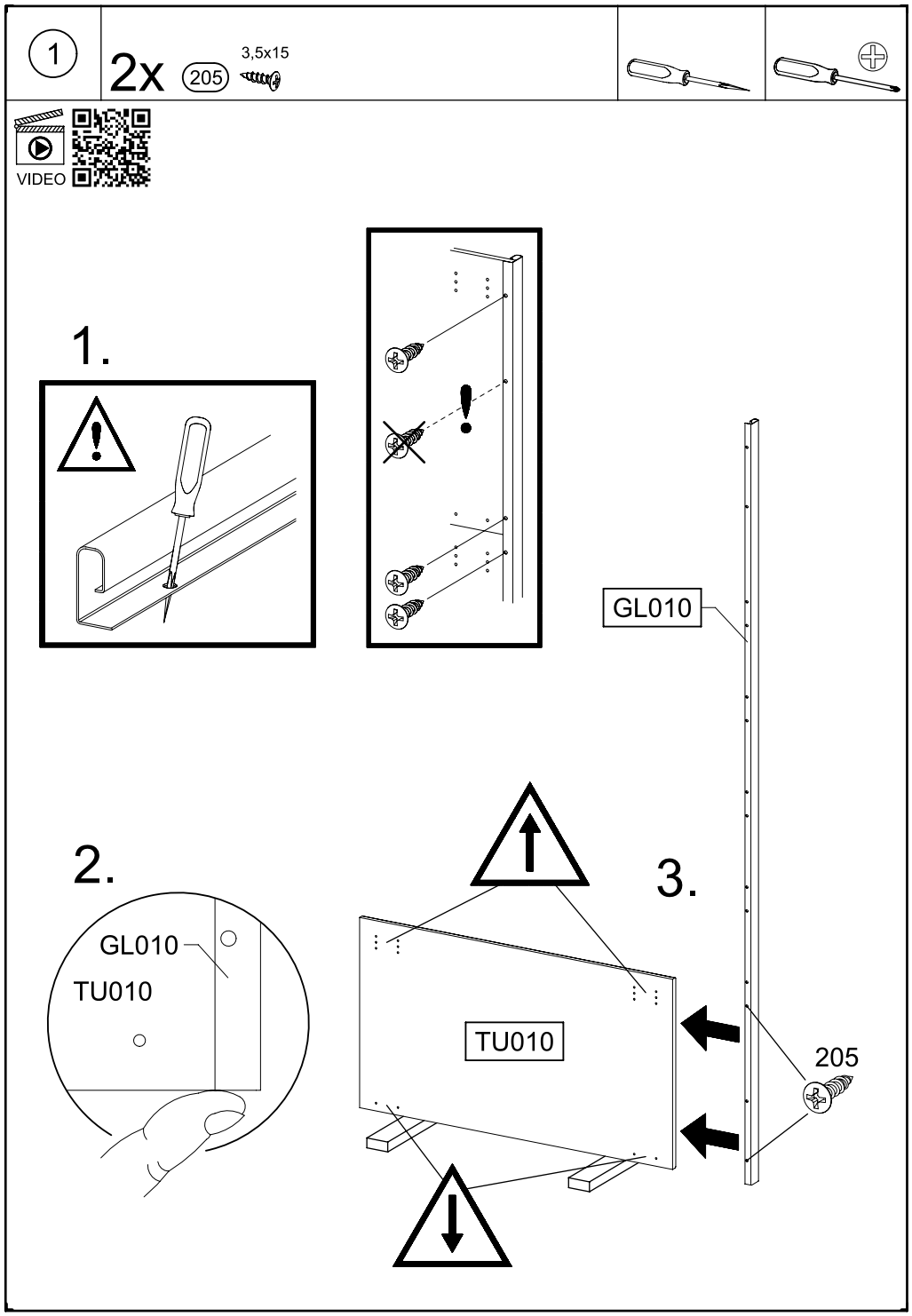
1
2x
205
3,5x15
VIDEO
1.
2.
3.
GL010
TU010
GL010
TU010
205

2

1x 205 3,5x15

1x 857 77x16x2

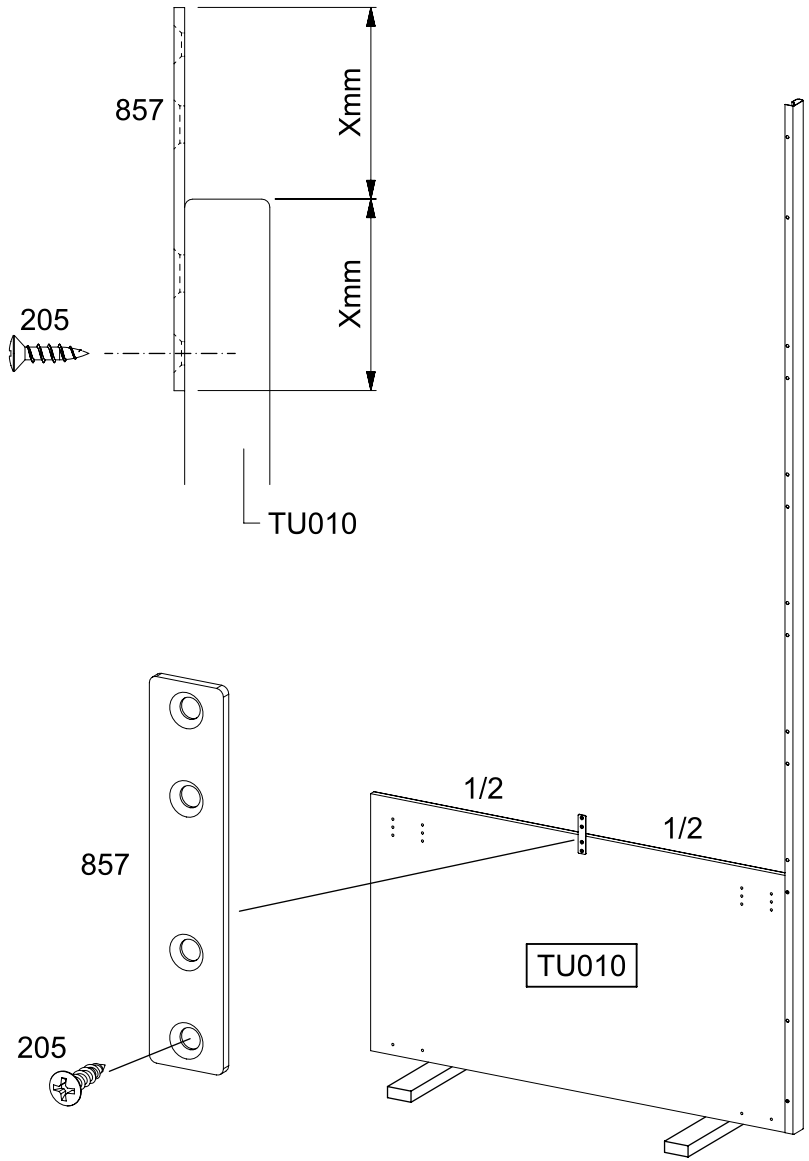

3

13x 205 3,5x15

3x 857 72x15x2

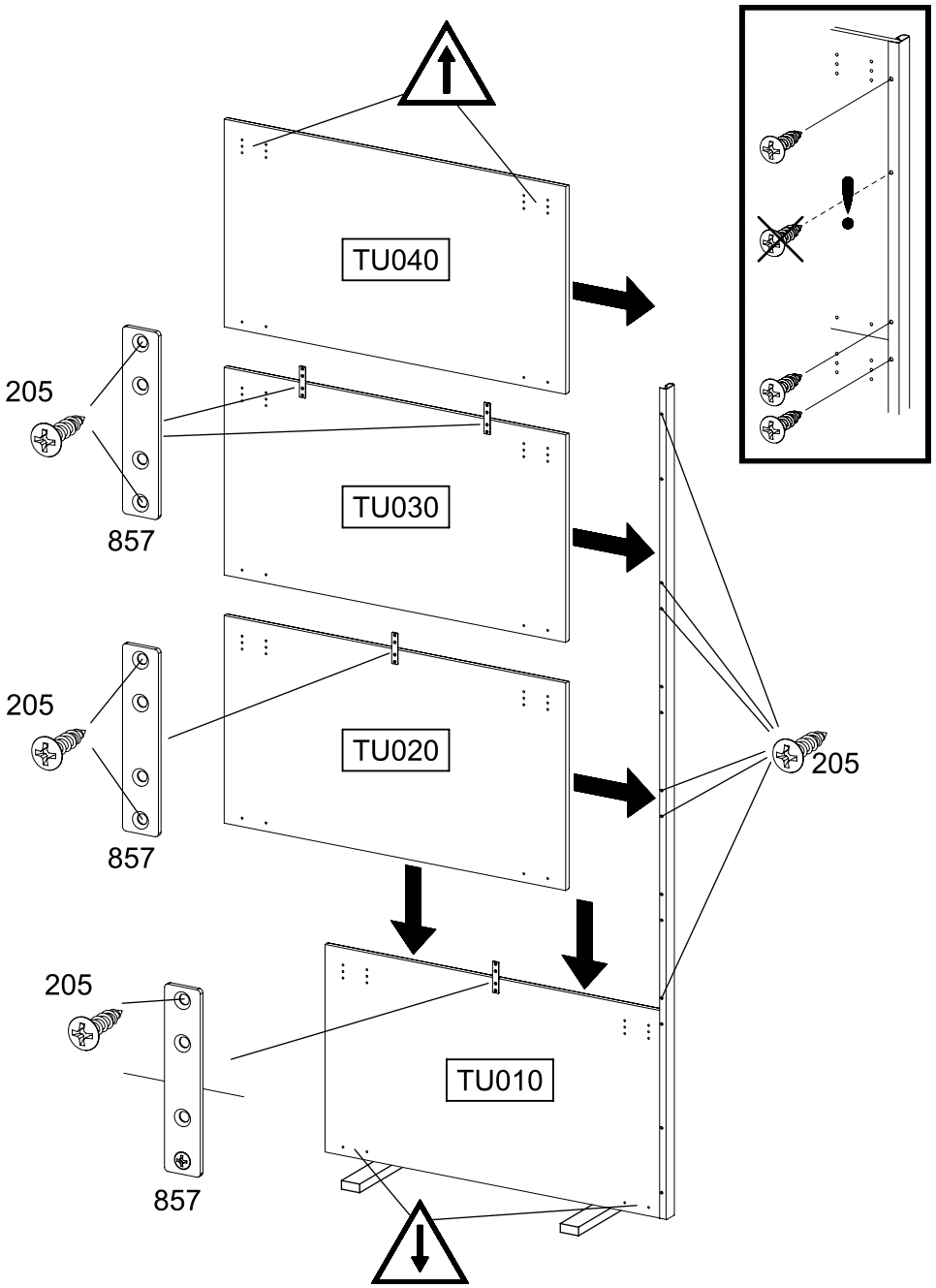

4

8x 205 3,5x15

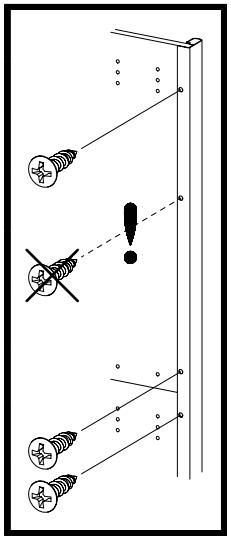

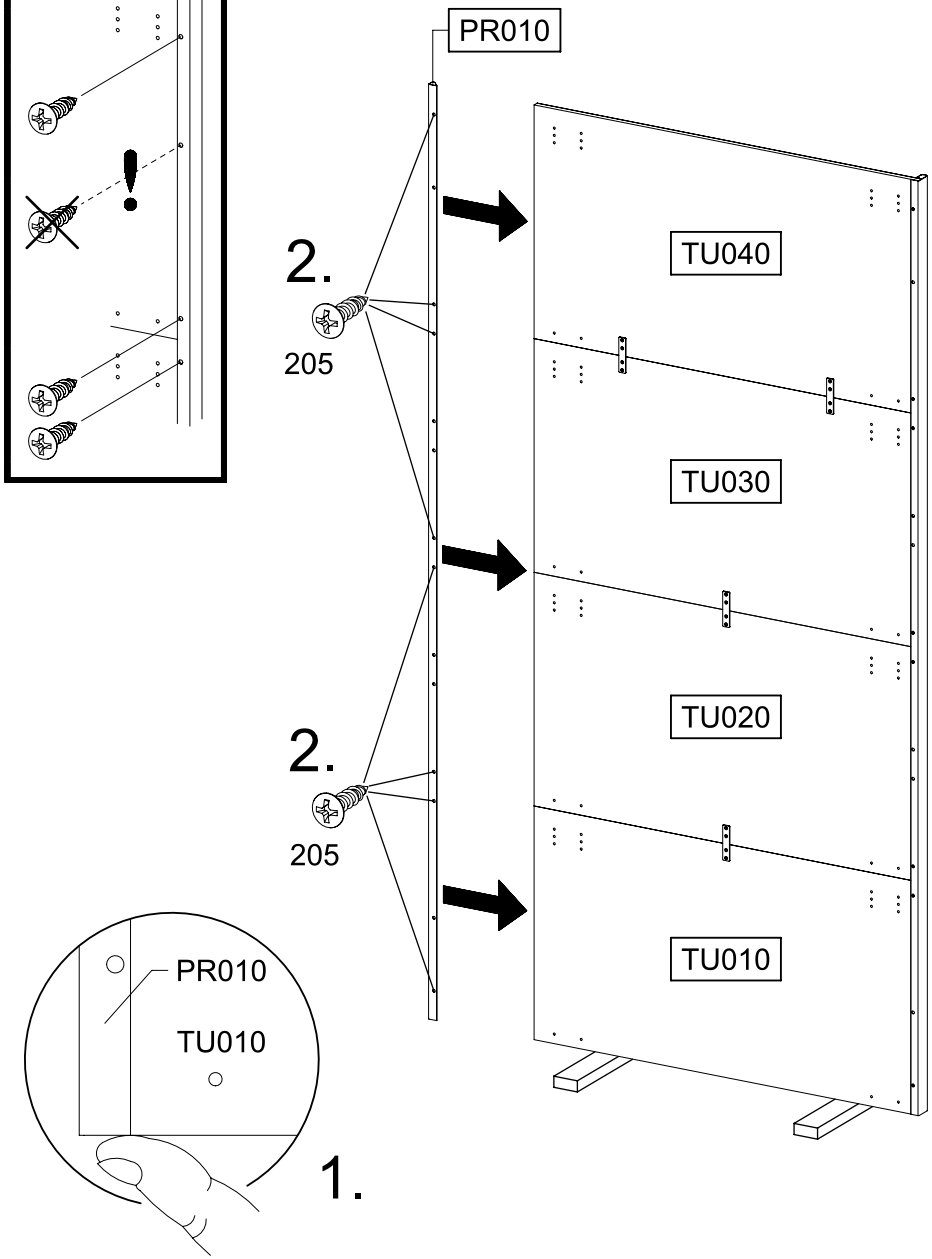

5

1x 1155 1x 1156 8x 1173 6,3x14

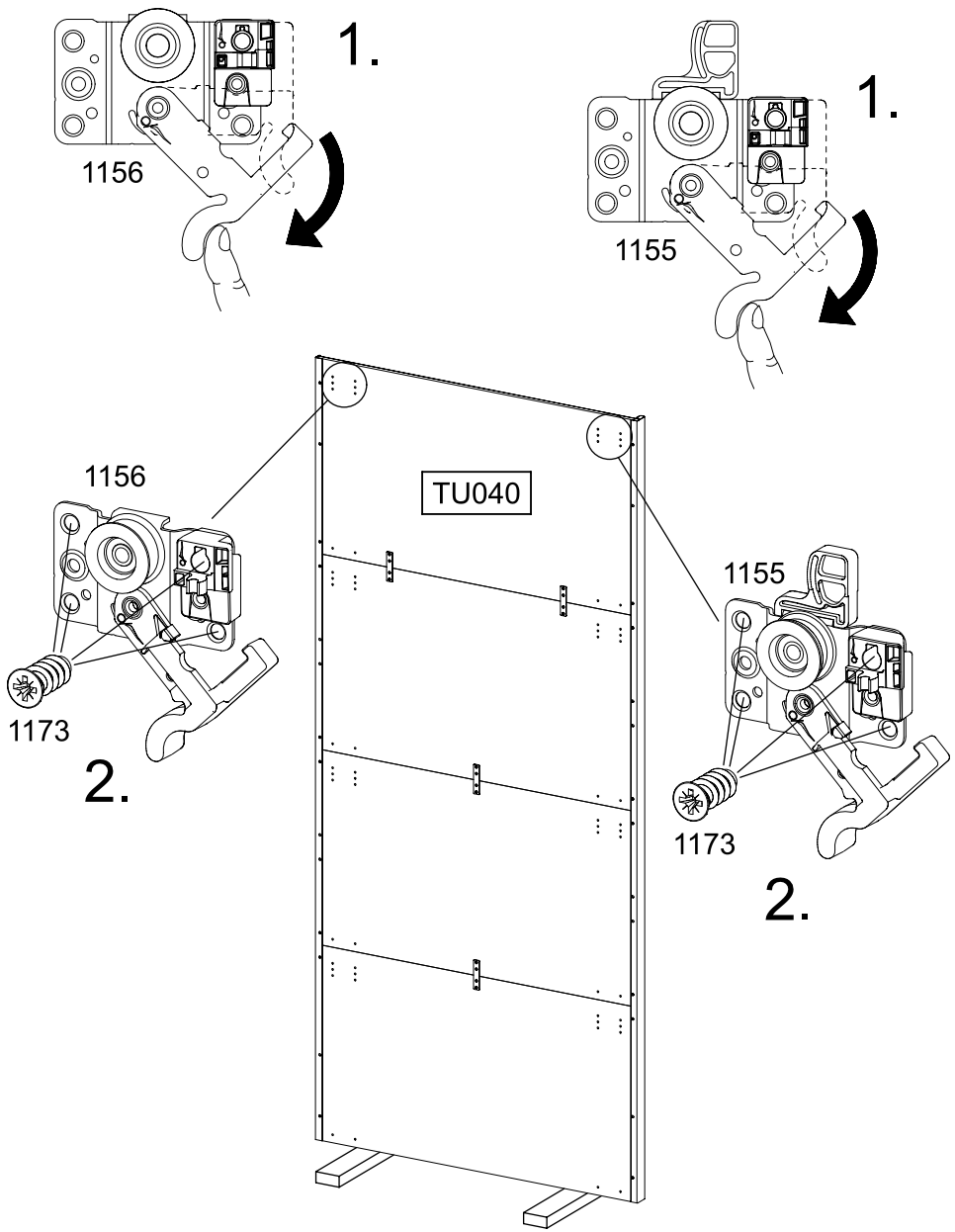

6	4x 205 3,5x15	2x 1286	4x 1173 6,3x14

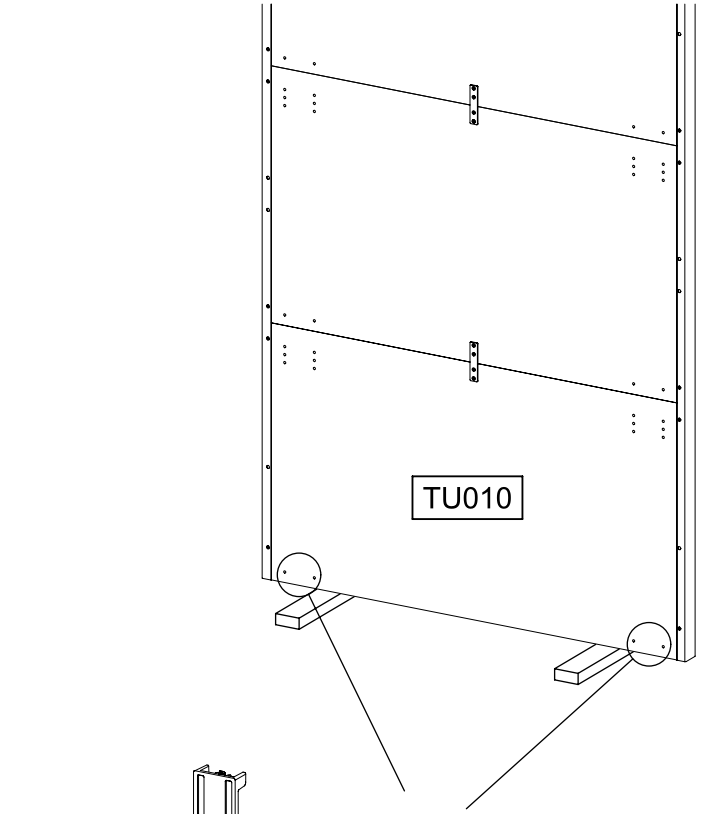

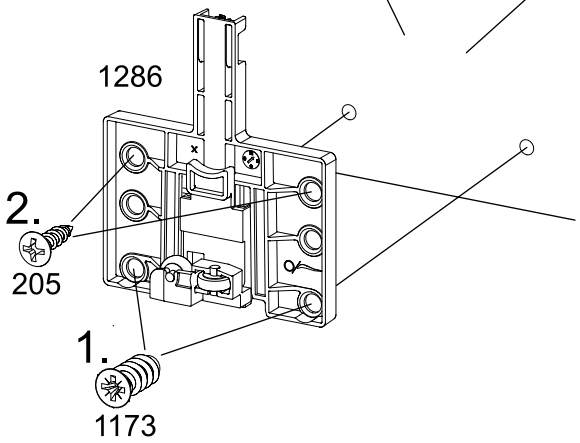

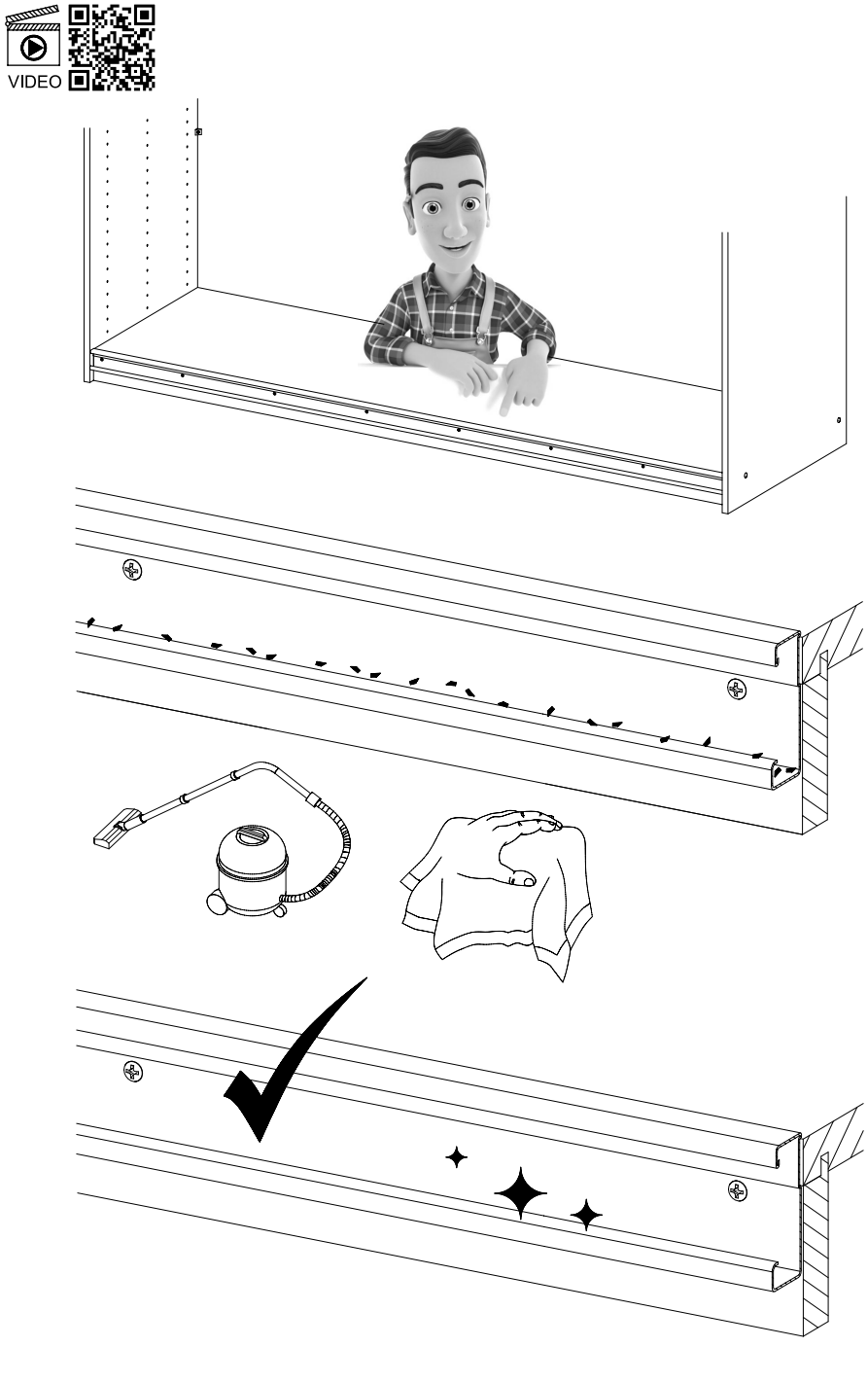

7

VIDEO

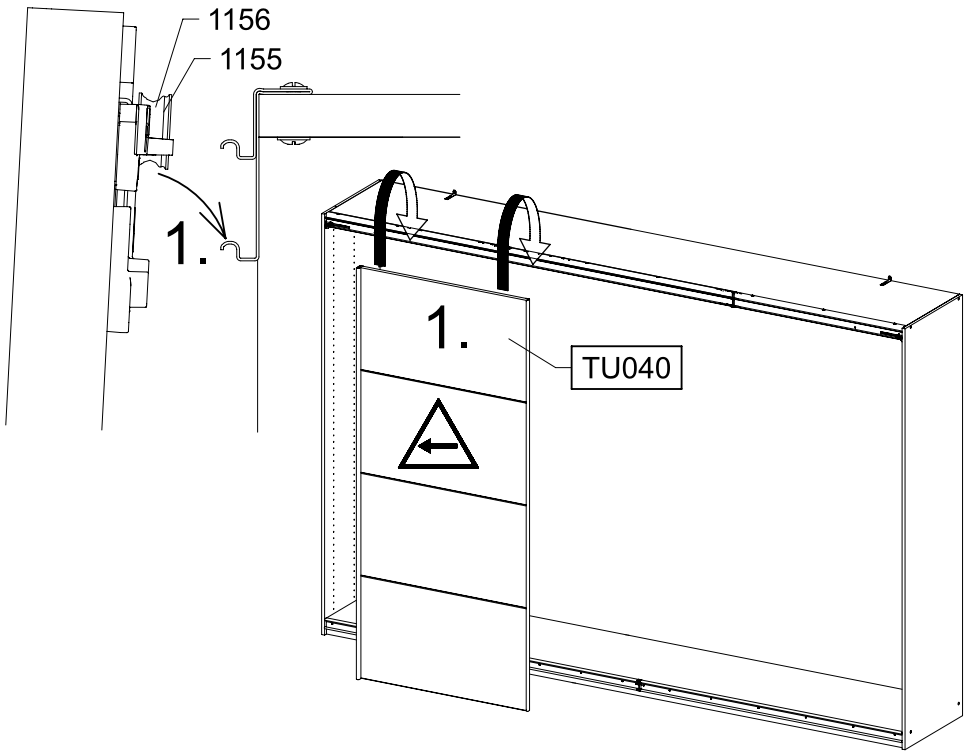

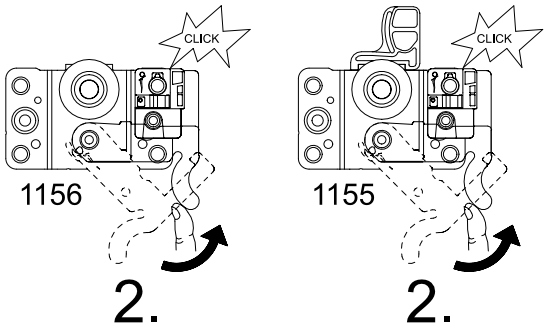

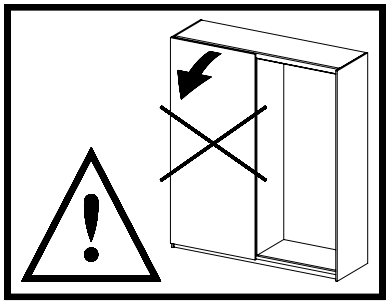

8

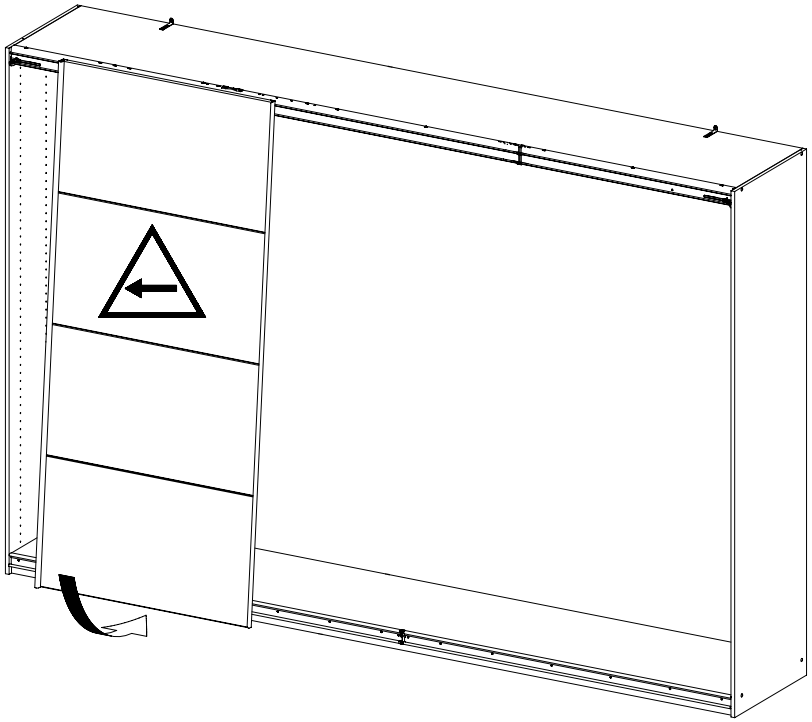

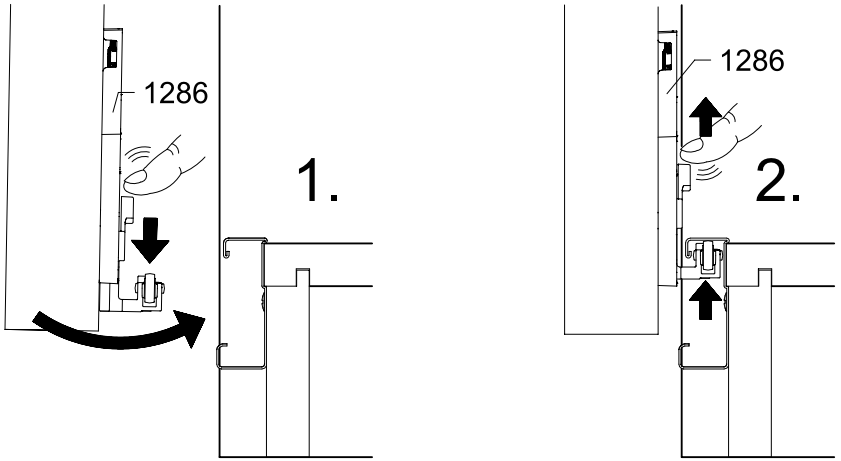

9

2x 205 3,5x15

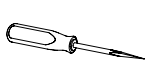

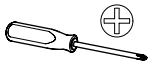

VIDEO

1.

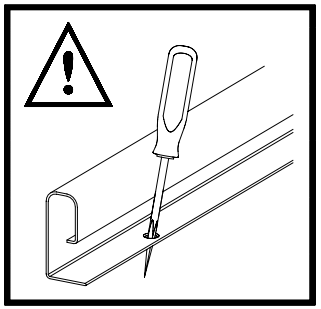

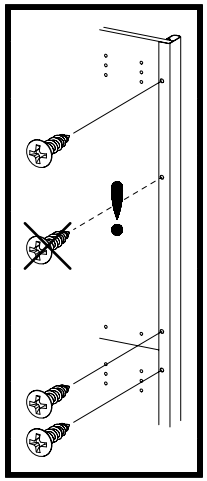

2.

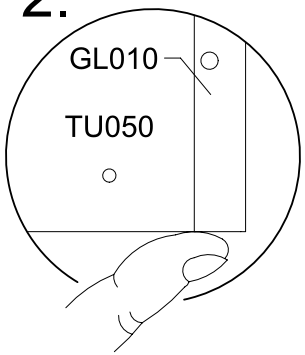

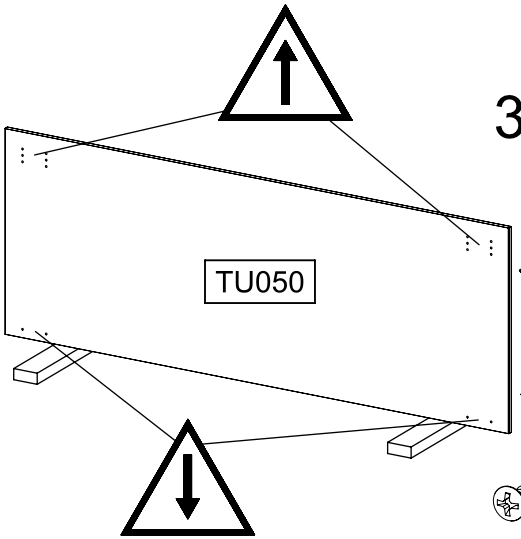

3.

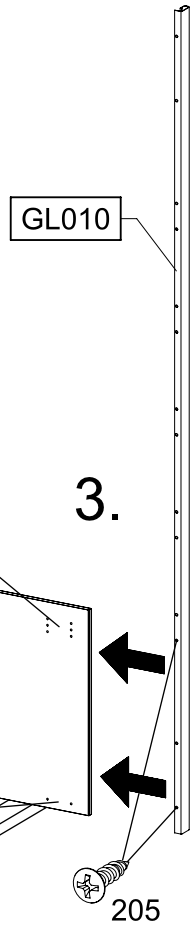

10

1x 205 3,5x15

1x 857

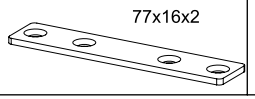

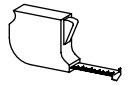

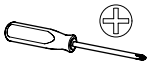

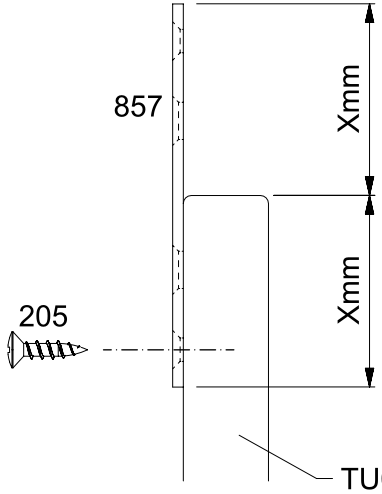

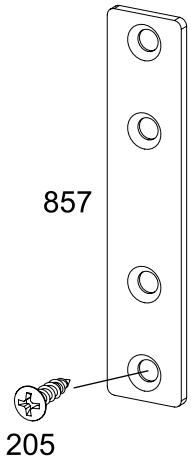

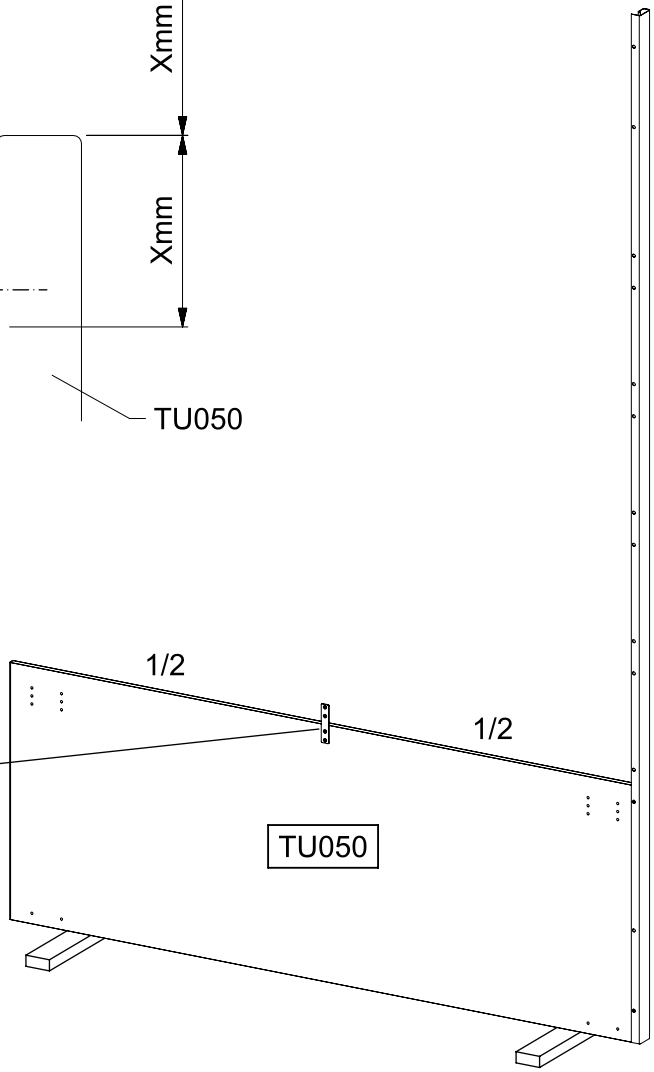

11

13x 205 3,5x15

3x 857 77x16x2

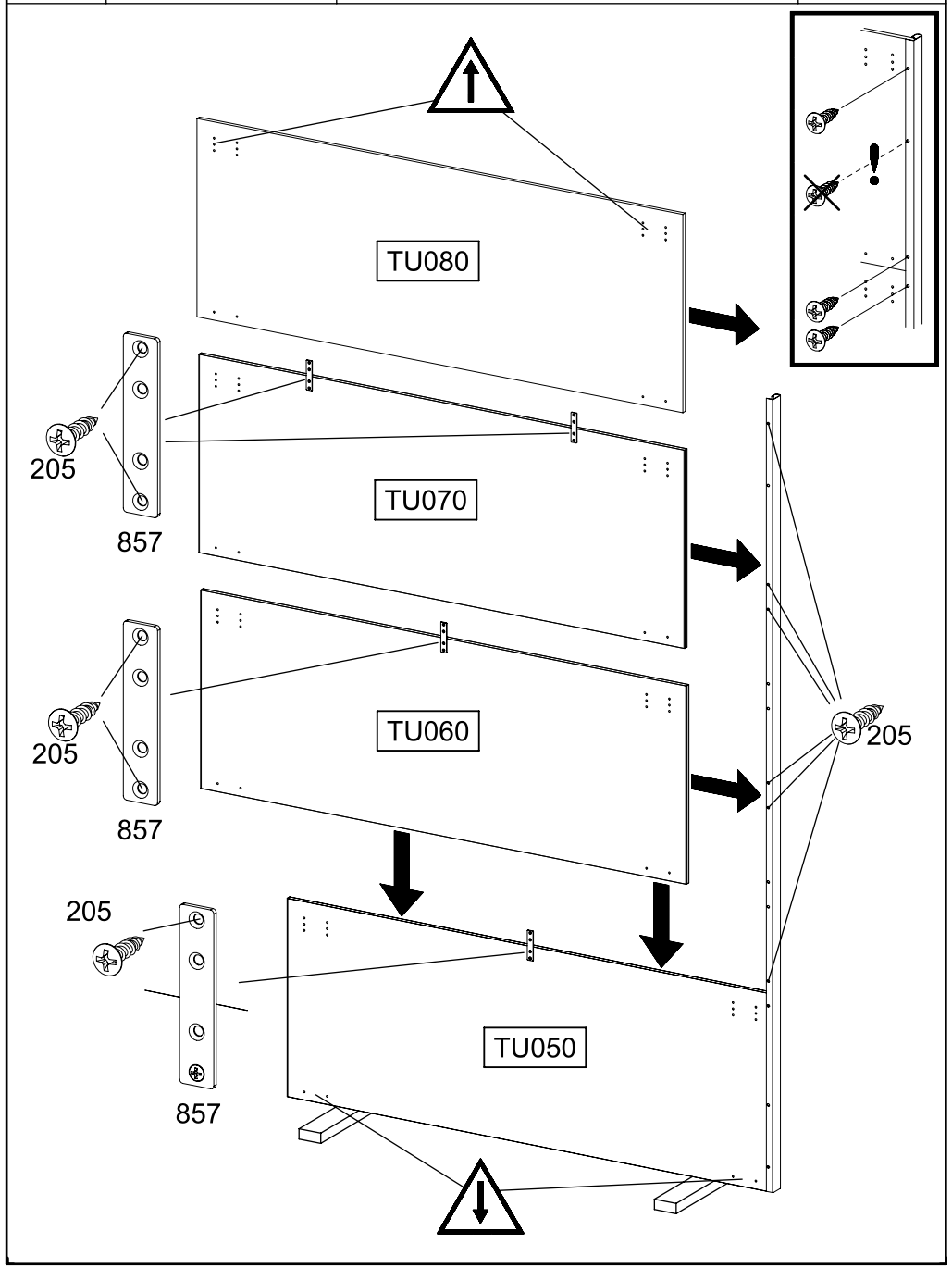

12

8x 205 3,5x15

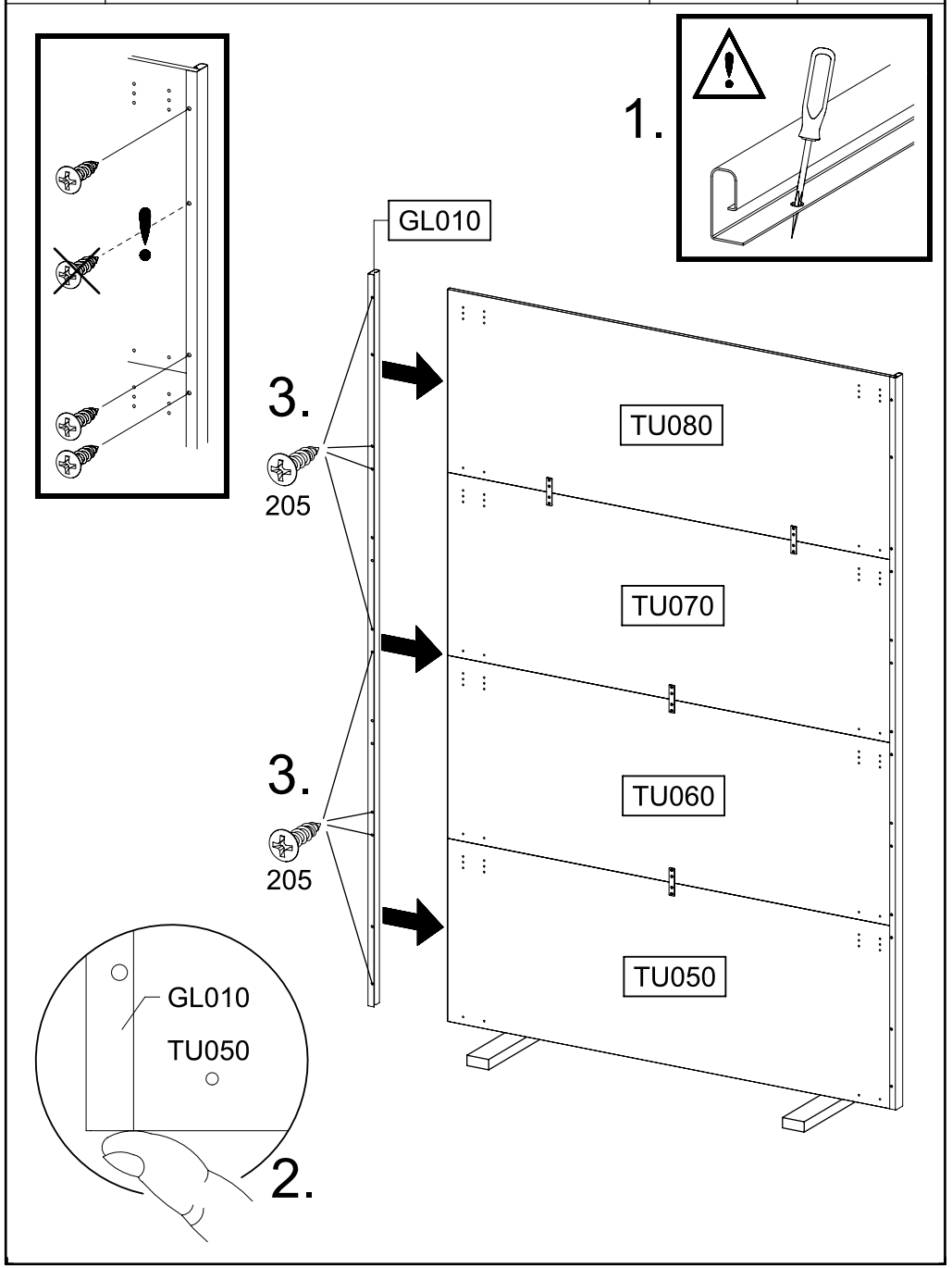

13	8x 1173 6,3x14	1x 1177	1x 1186	

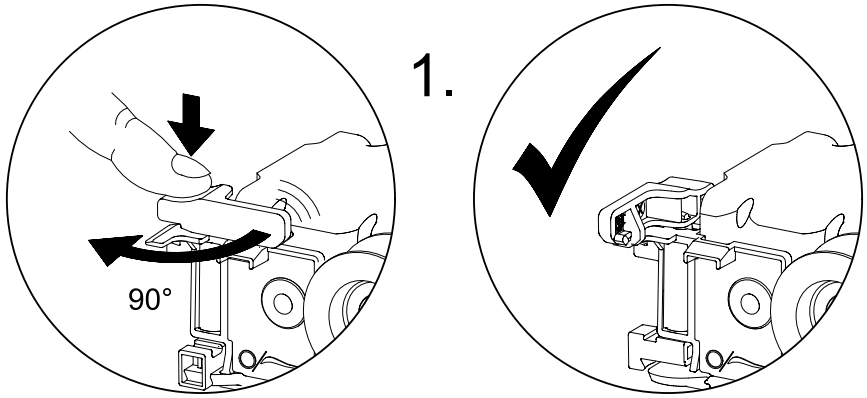

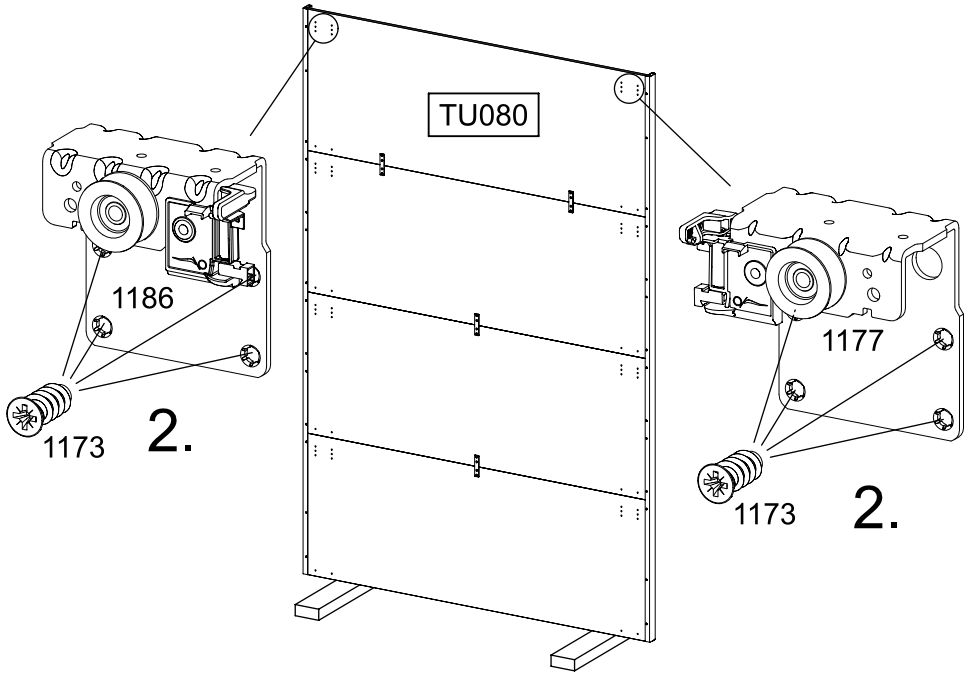

14	4x 205 3,5x15	2x 1284	4x 1173 6,3x14

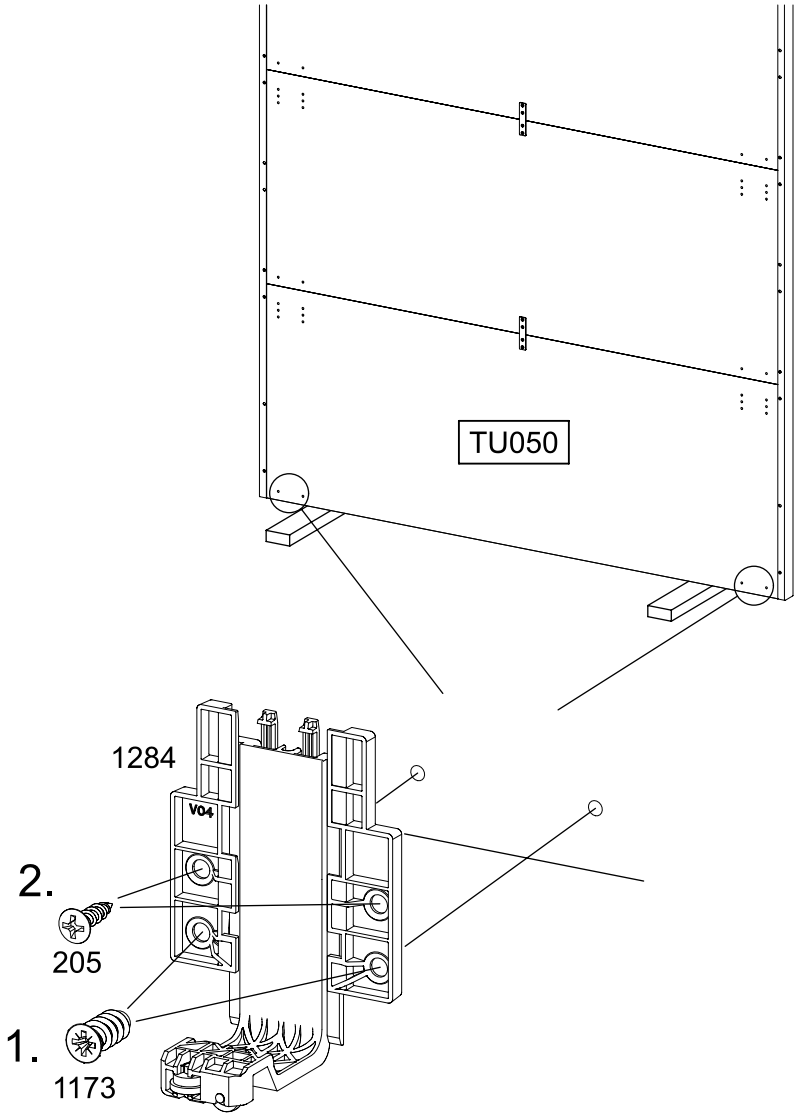

15

VIDEO

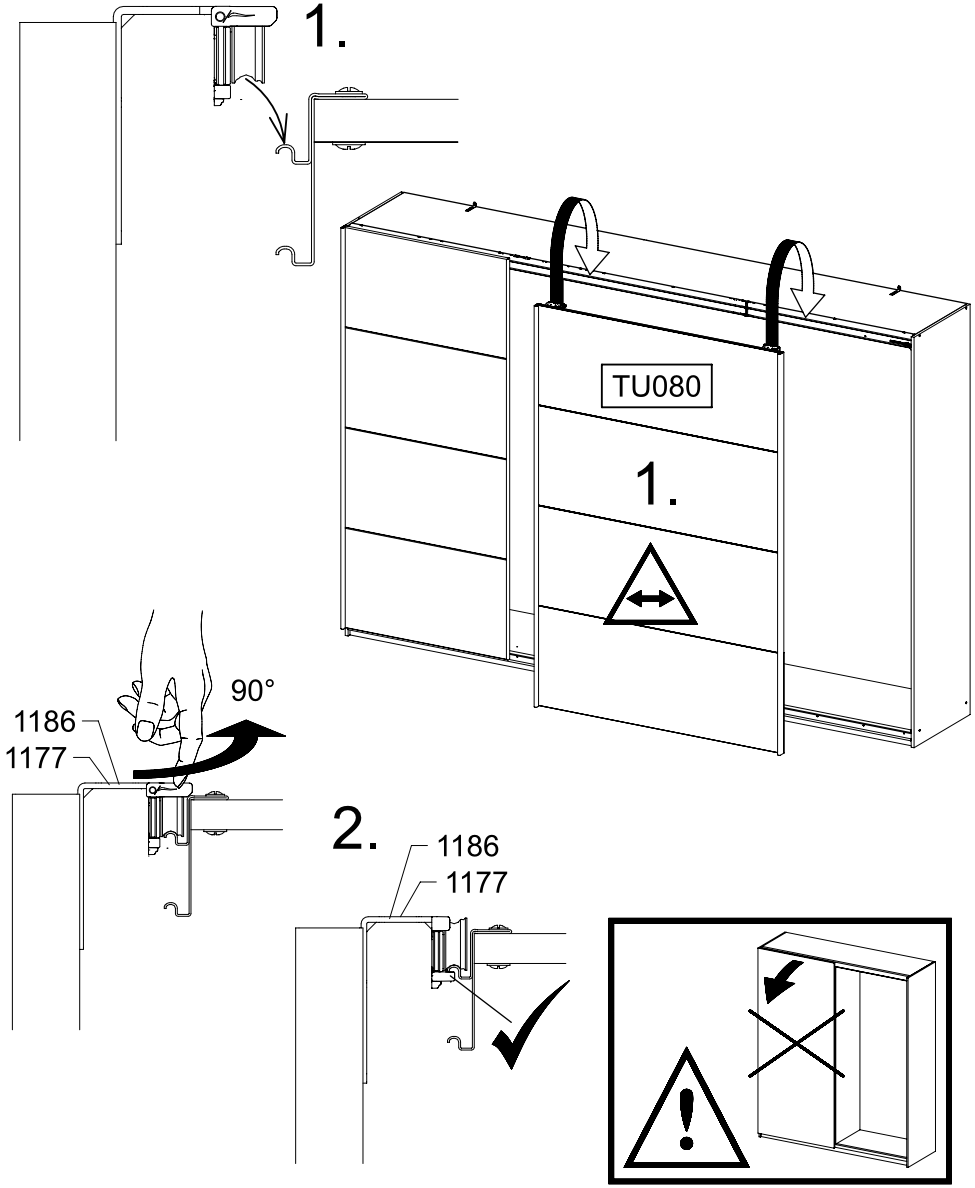

16

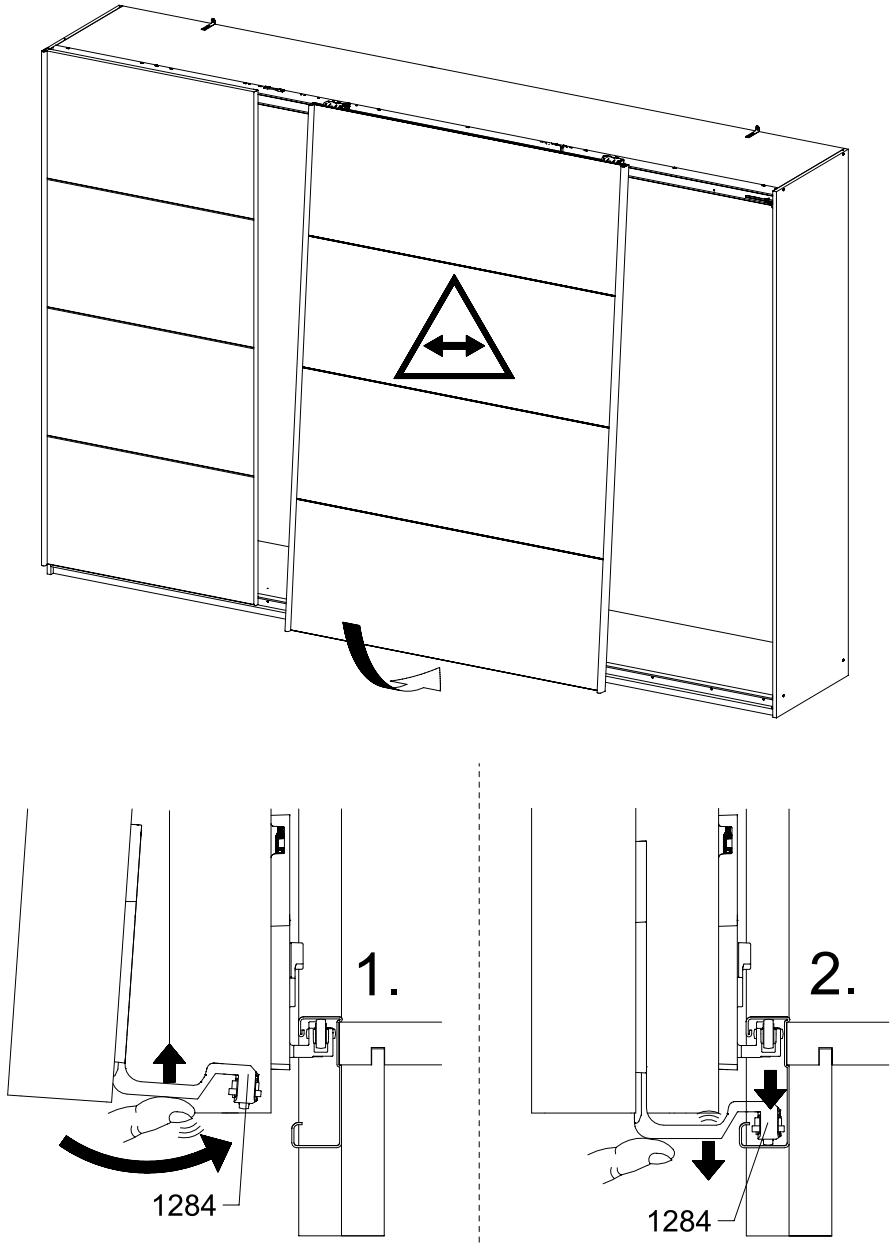

17 | 2x 1180 M4x6 | 1x 1182

VIDEO

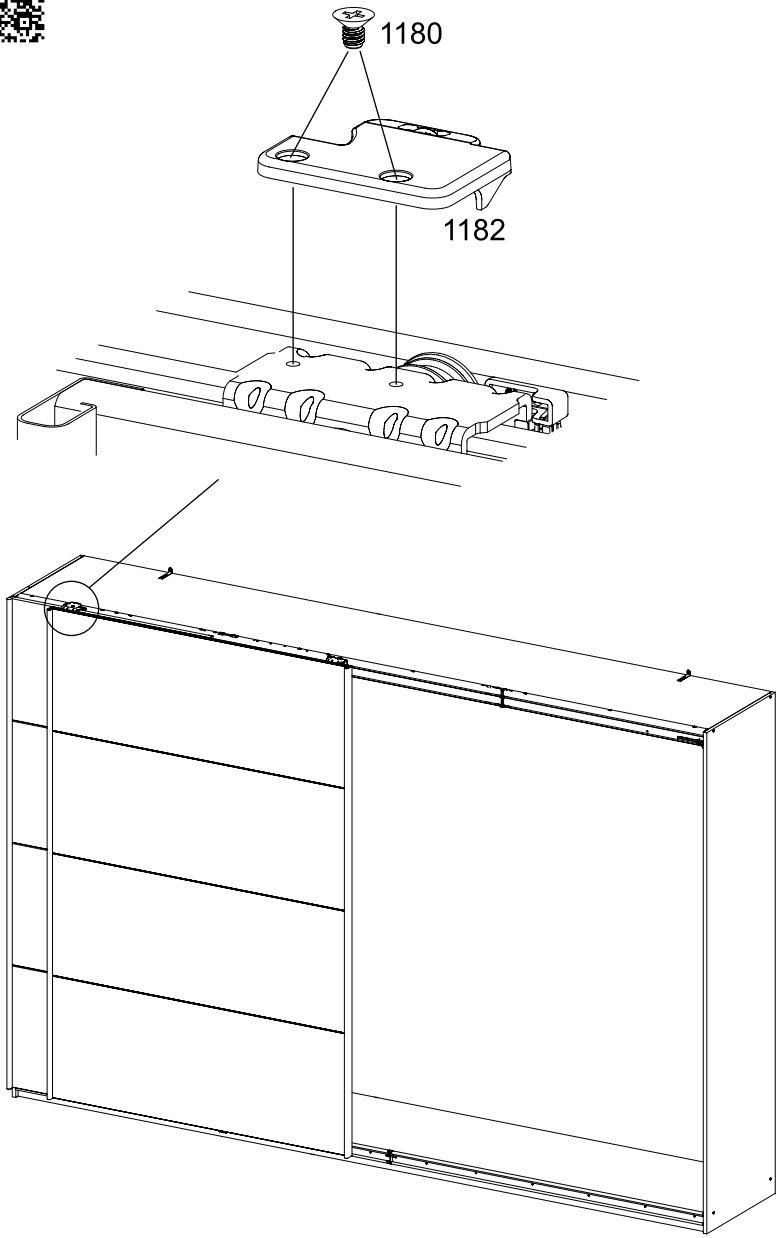

18 | 2x 205 3,5x15

VIDEO

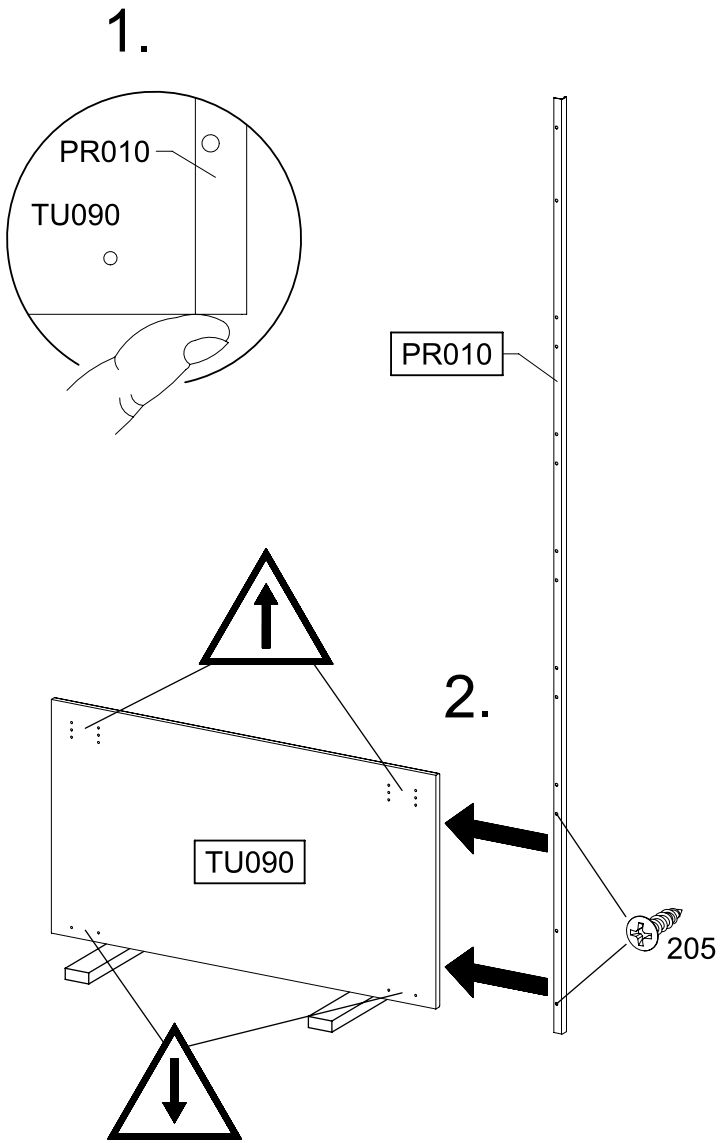

19

1x 205 3,5x15

1x 857 77x16x2

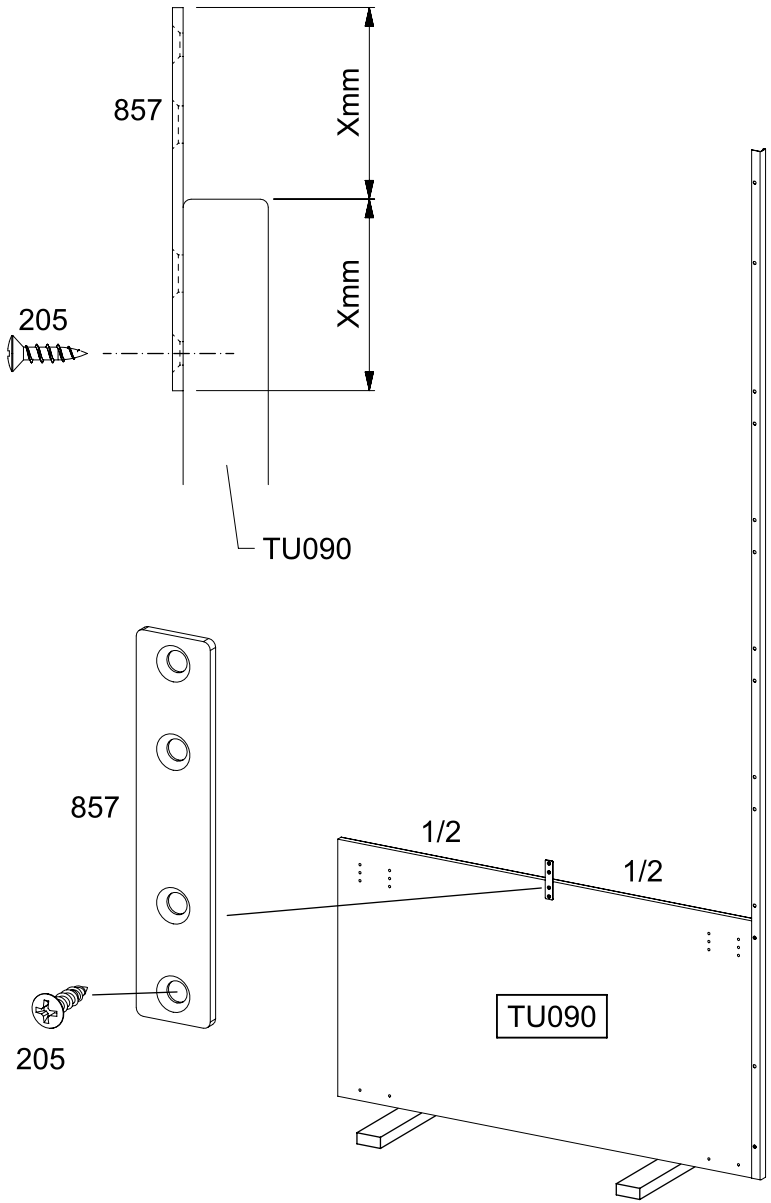

20

13x 205 3,5x15

3x 857 77x16x2

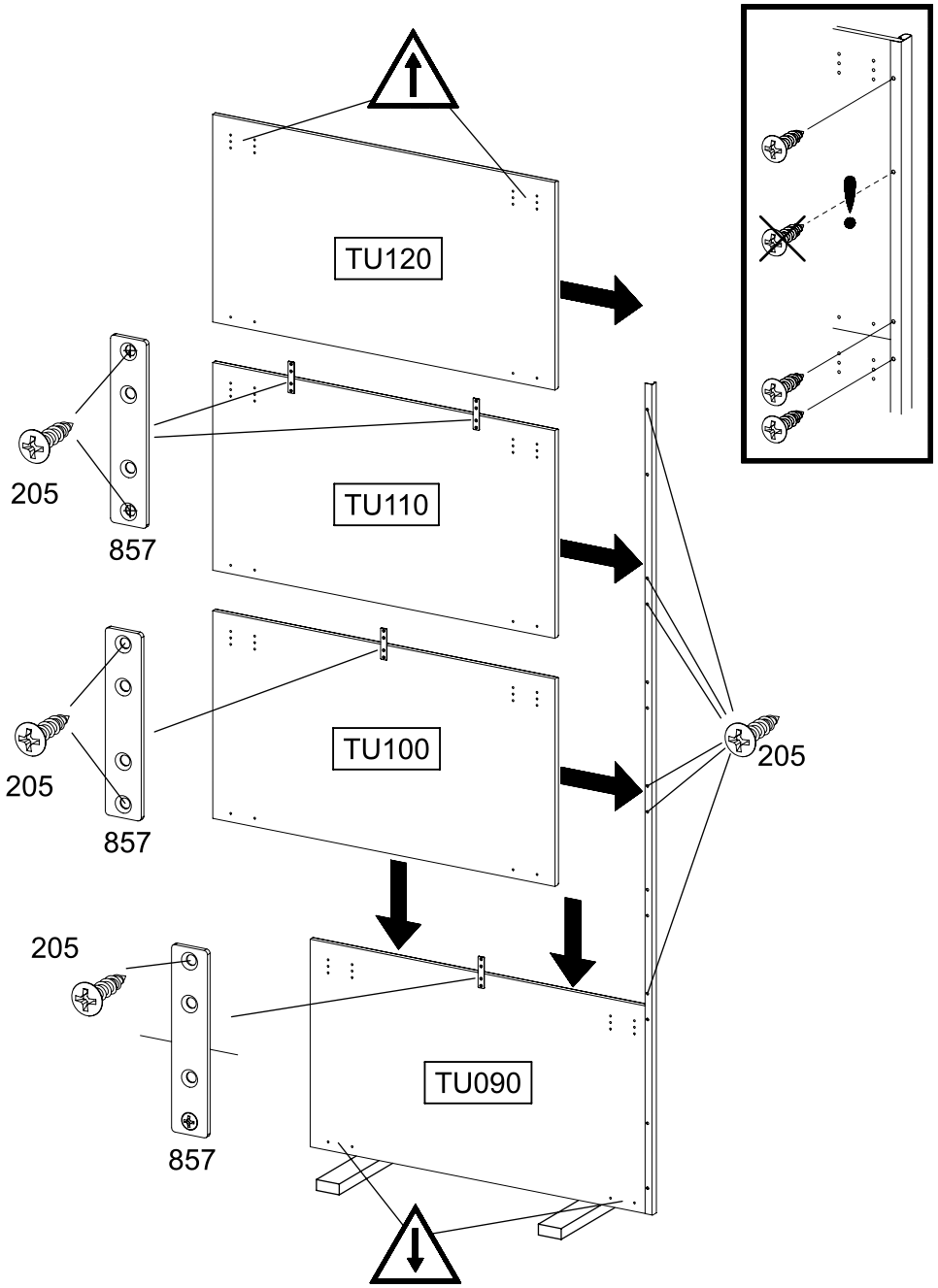

21 | 8x 205 3,5x15

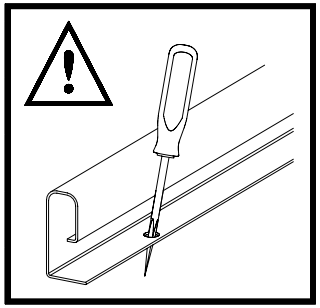

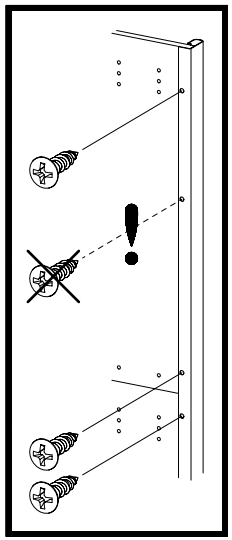

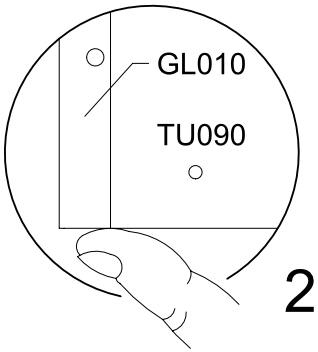

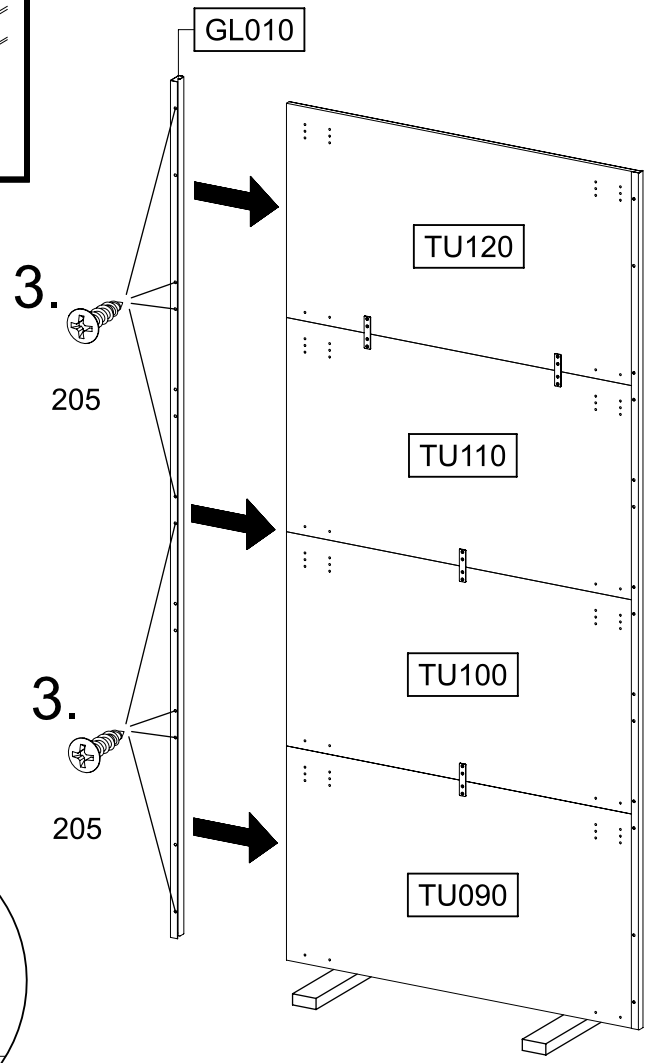

22 | 1x 1156 | 1x 1158 | 8x 1173 6,3x14

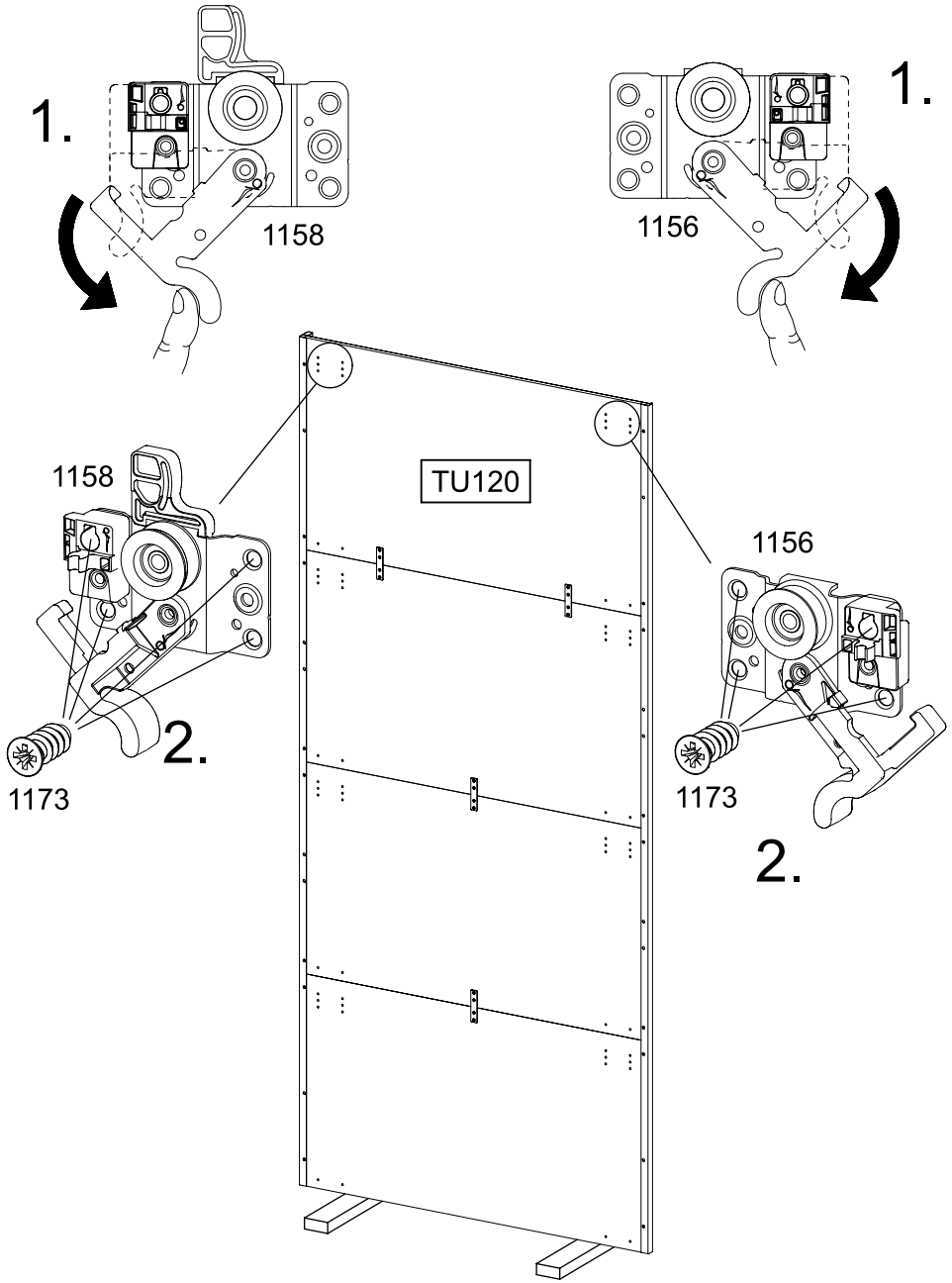

23

4x 205 3,5x15

2x 1286

4x 1173 6,3x14

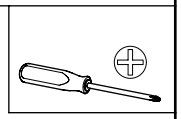

24

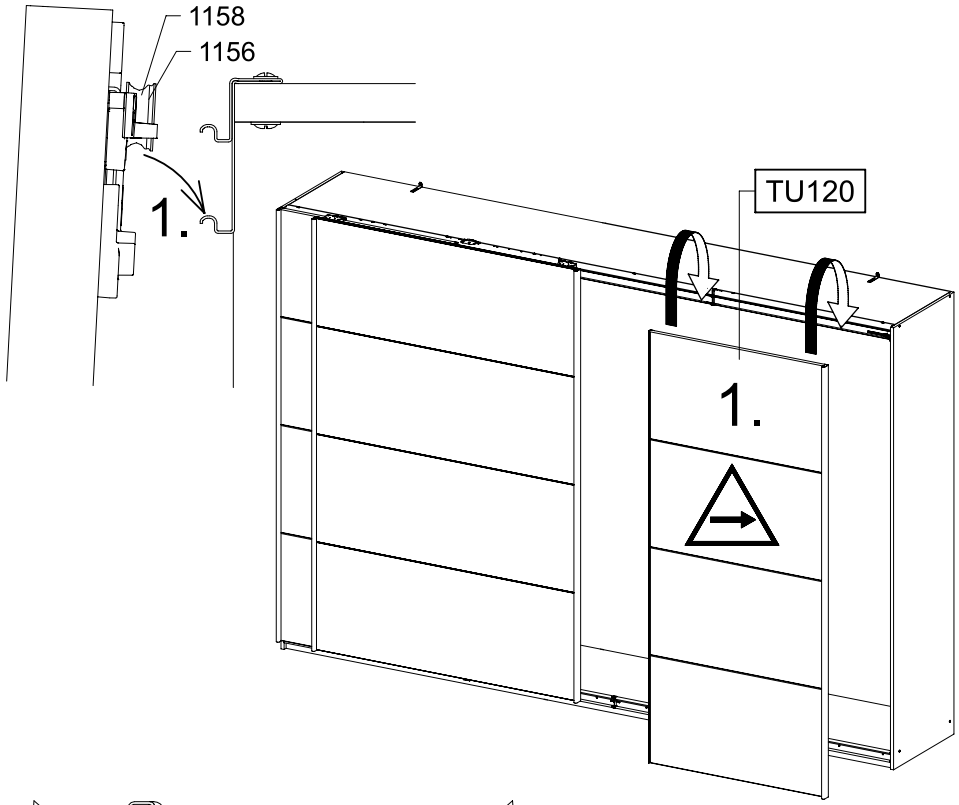

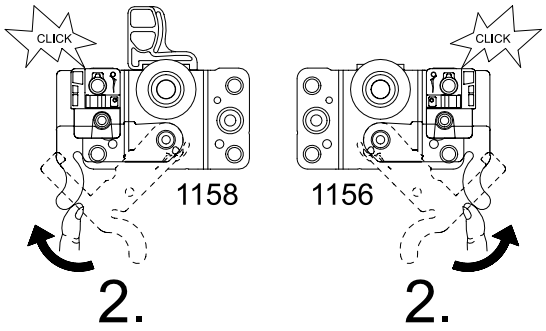

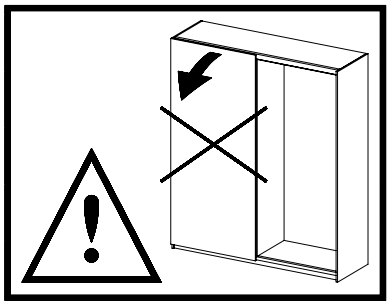

25

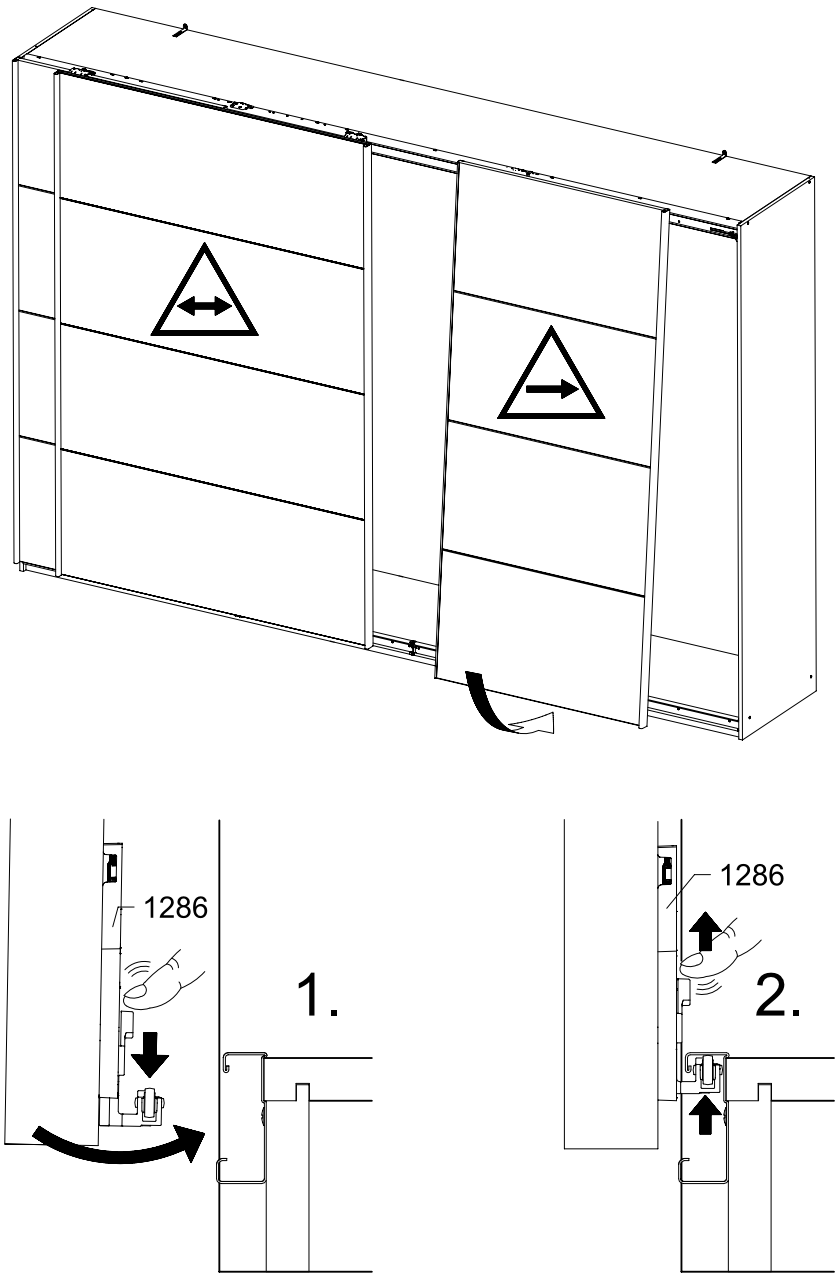

26 8x 144

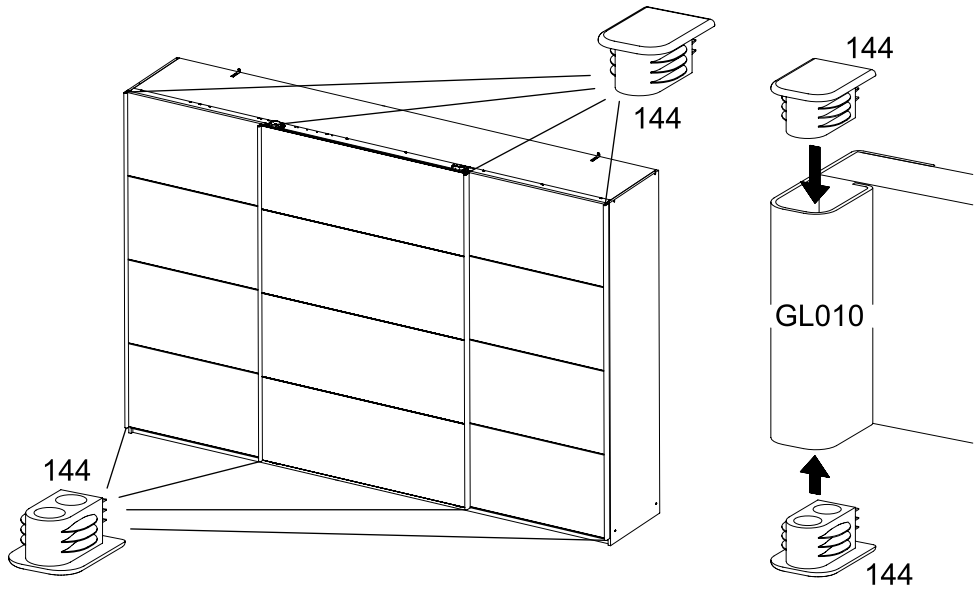

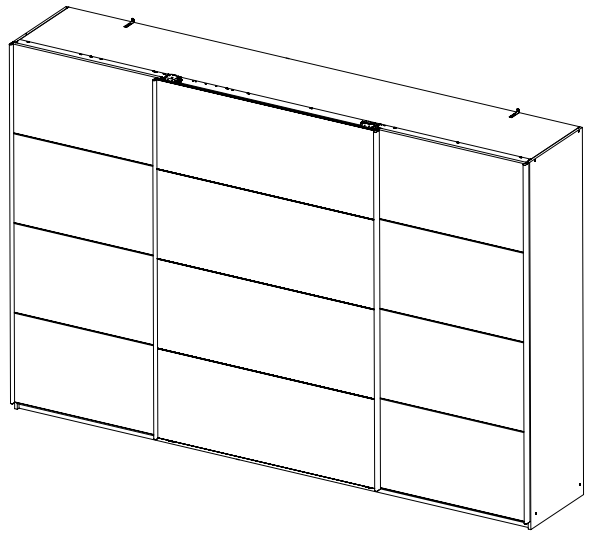

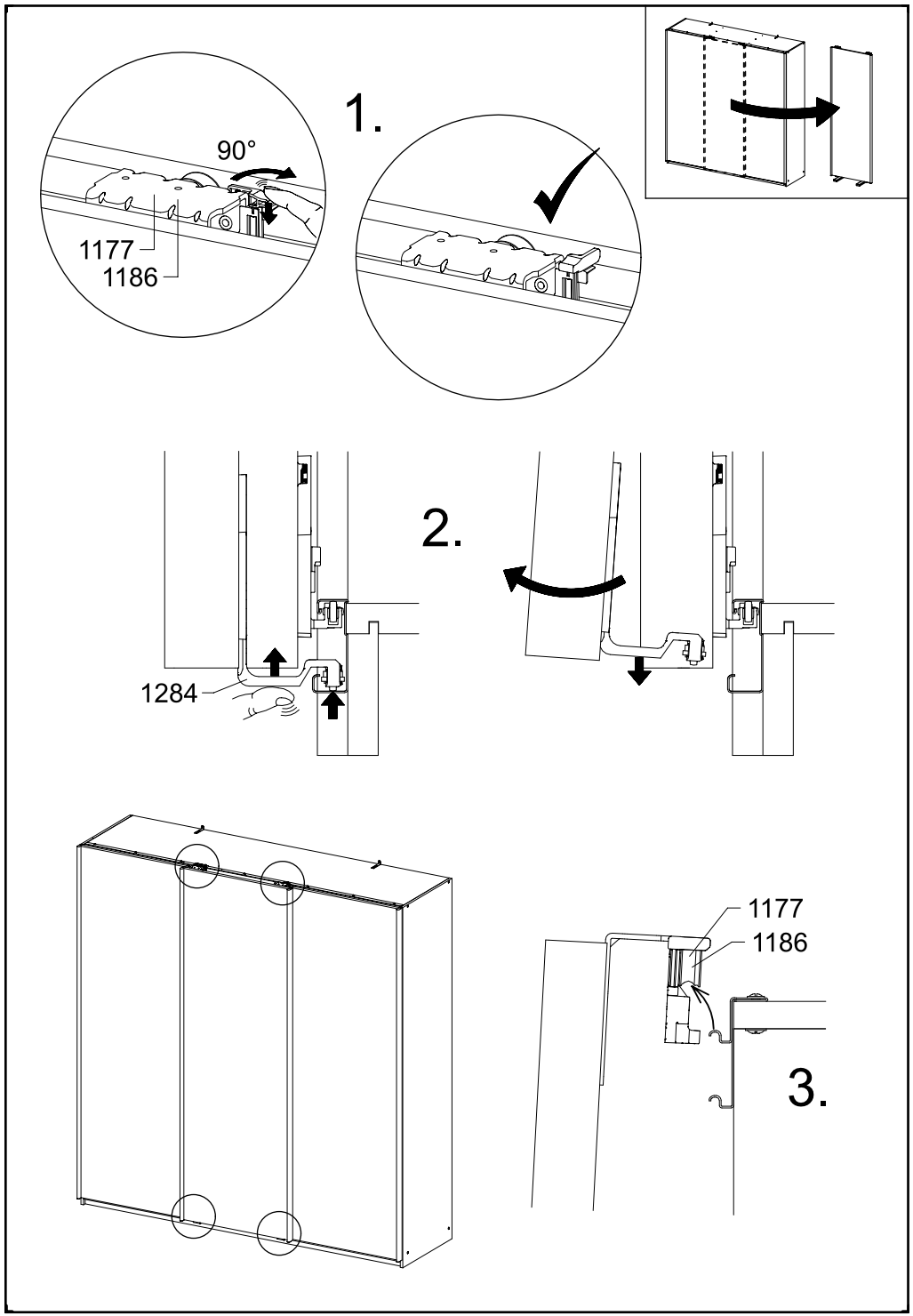
1.
90°
1177
1186
2.
1284
1177
1186
3.

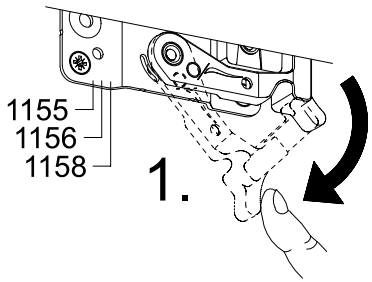

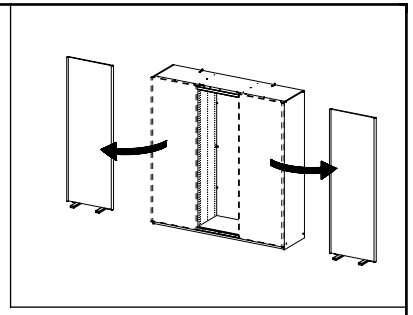

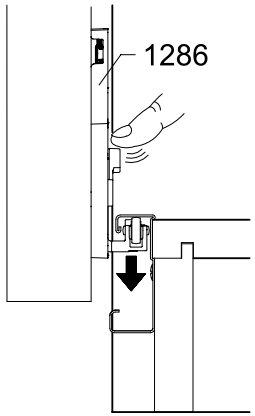

2.

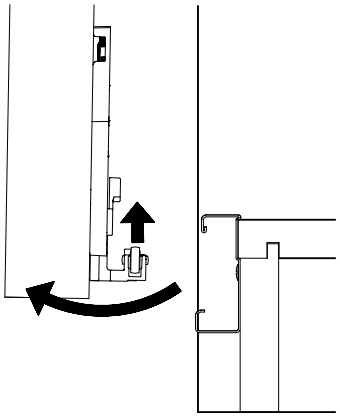

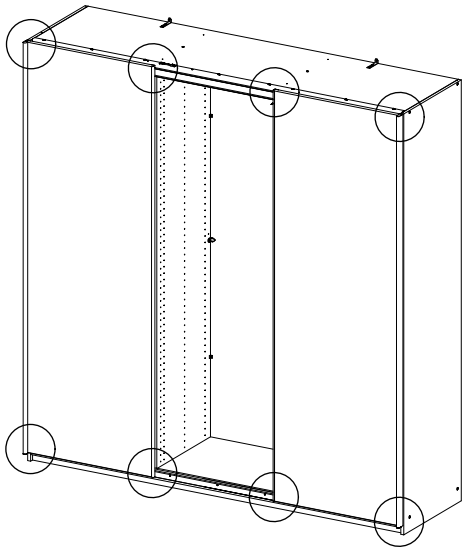

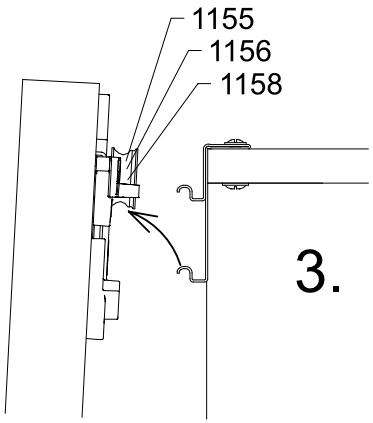

3.

MZ110_04

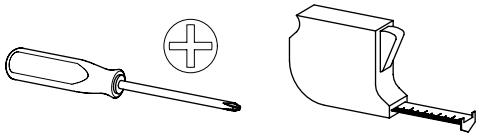

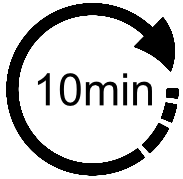

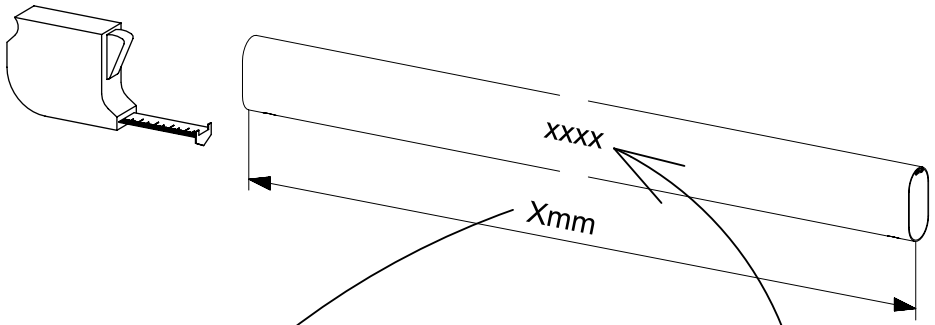

Xmm		xxxx
393mm	max. 40kg	2000
426mm	max. 40kg	2001
538mm	max. 40kg	2011
563mm	max. 40kg	2002
650mm	max. 40kg	2003
809mm	max. 40kg	2004
873mm	max. 40kg	2006
890mm	max. 40kg	2010
1097mm	max. 40kg	2008

xxxx = 2000, 2001, 2002, 2003, 2004, 2006, 2008, 2010, 2011,

1

2x 205 3,5x15

2x 279

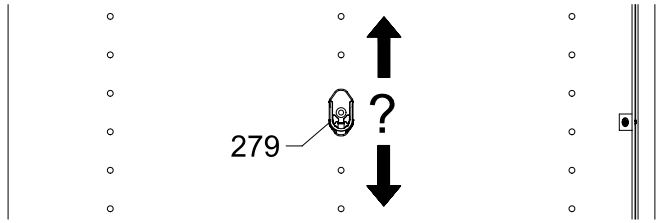

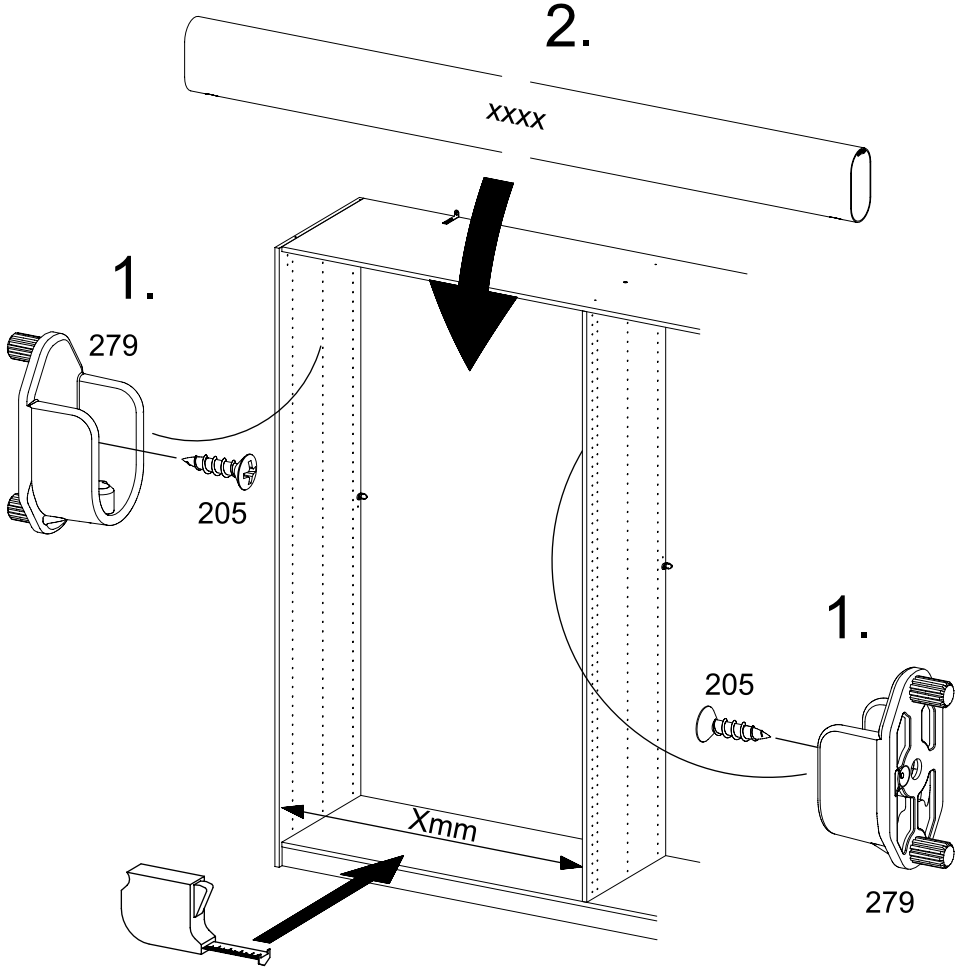

MZ113_04

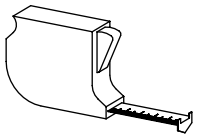

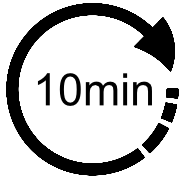

Xmm	Ymm	Zmm		xxxx
241mm	480mm	16mm	max. 10kg	2151
432mm	480mm	16mm	max. 10kg	2142
544mm	480mm	22mm	max. 25kg	2168
656mm	480mm	16mm	max. 10kg	2144
880mm	480mm	16mm	max. 10kg	2146
1104mm	480mm	22mm	max. 25kg	2148

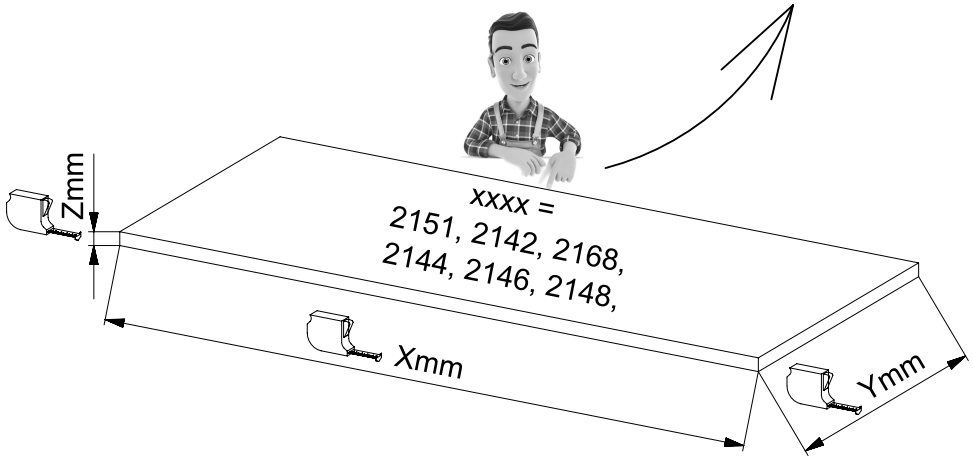

1

4x 1105

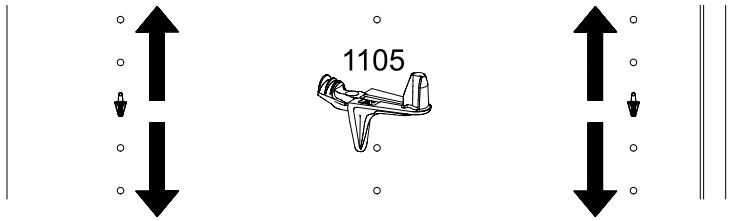

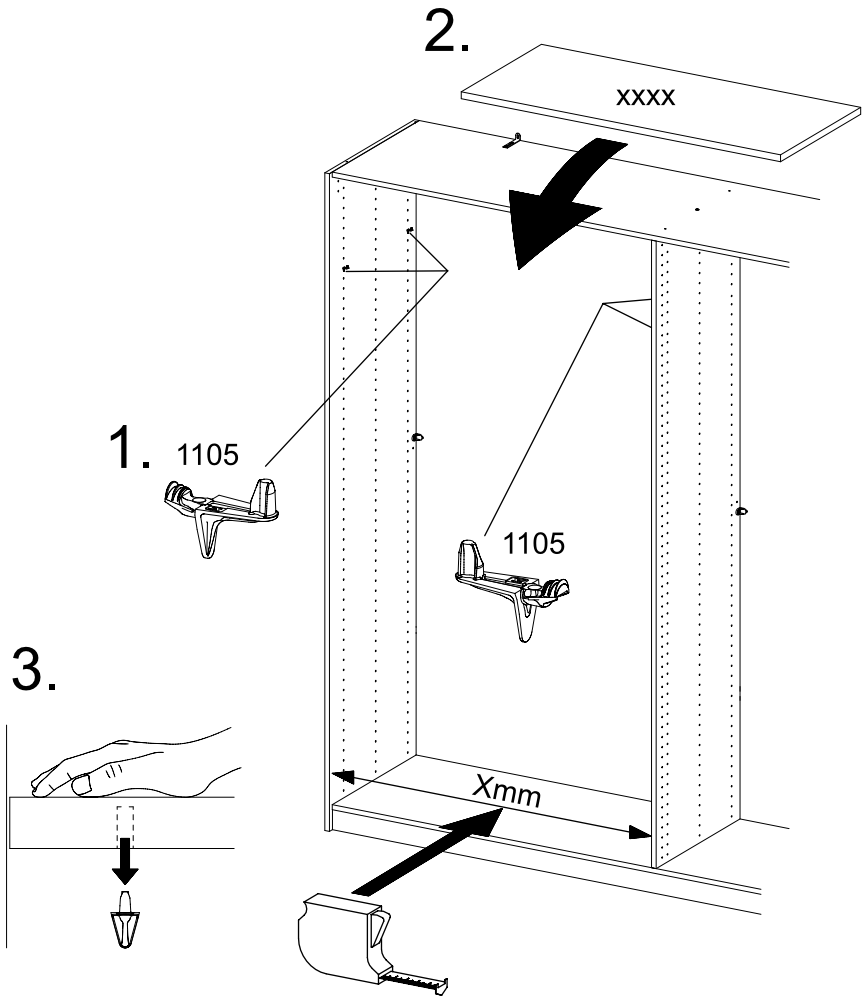

MZ171_03

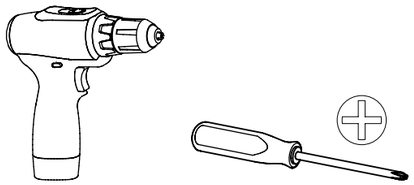

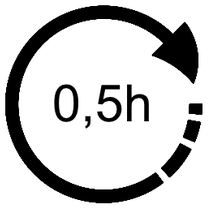

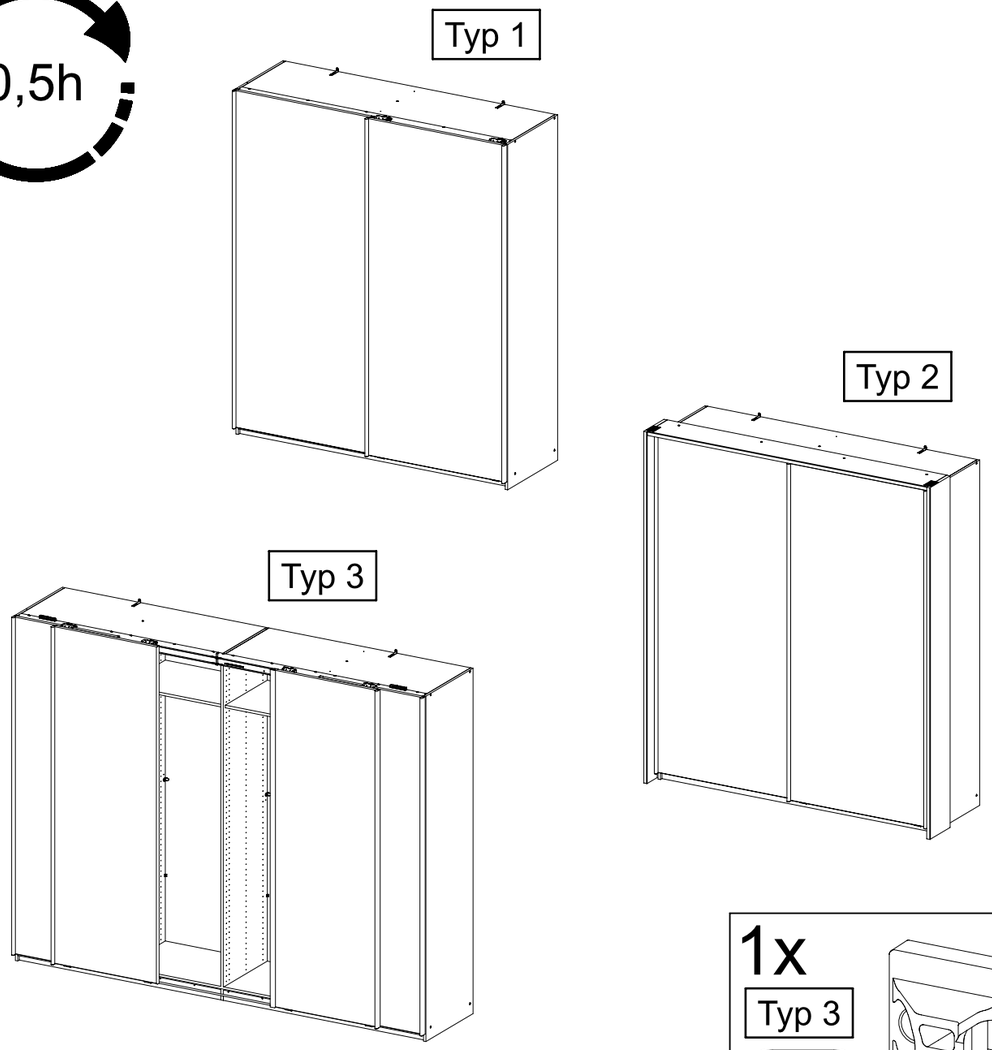

1x
Typ 3
1167

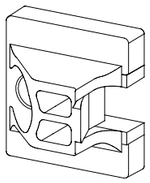

1-3x
1190

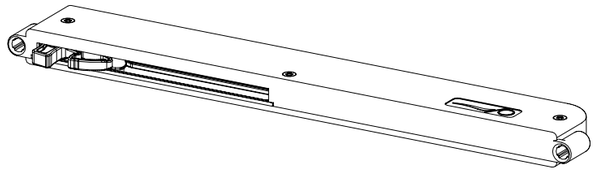

2-6x
6,3x16
1191

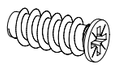

1

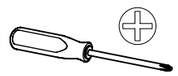

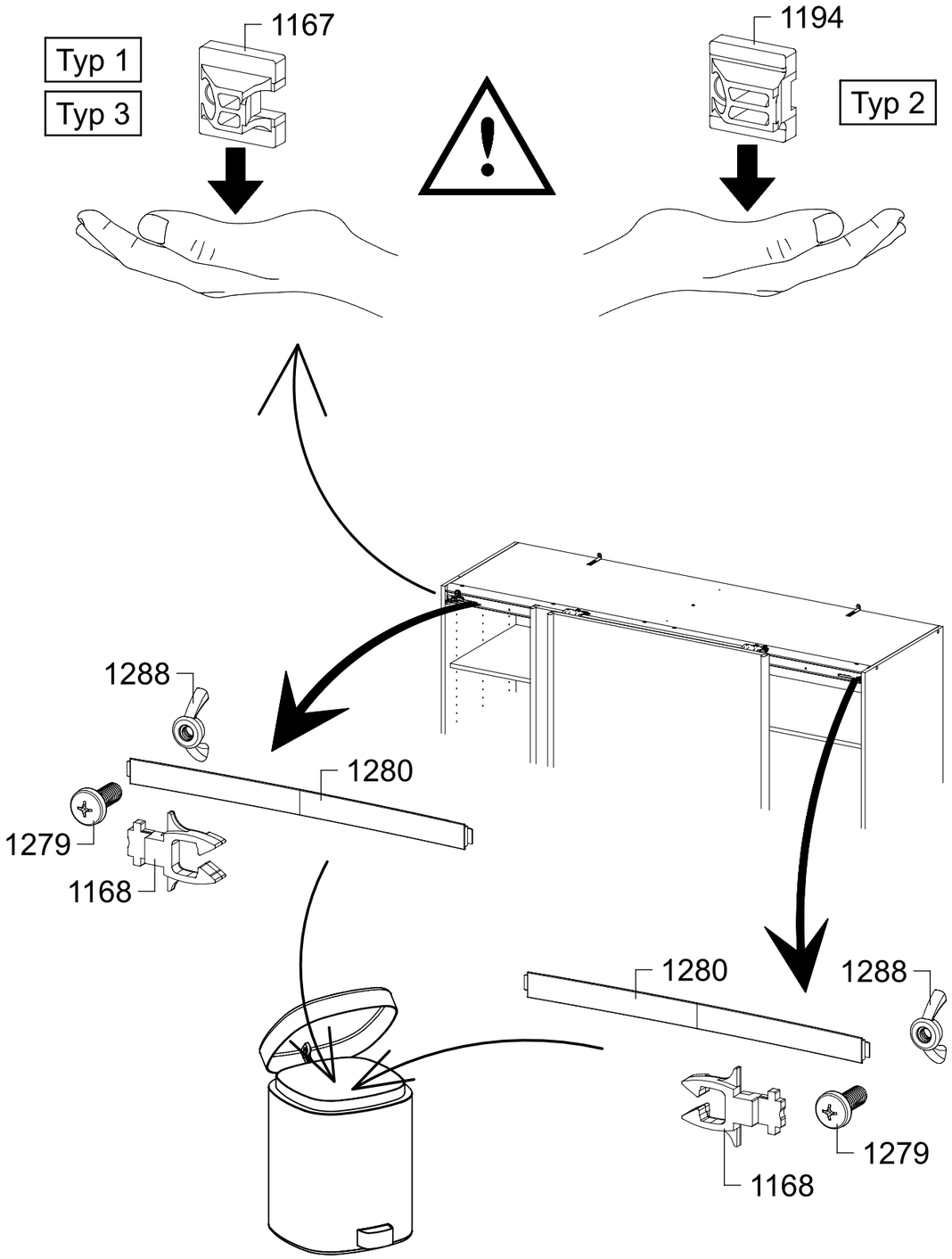

2

2x 1167

2x 1190

4x 1191 6,3x16

Typ 1

Typ 3

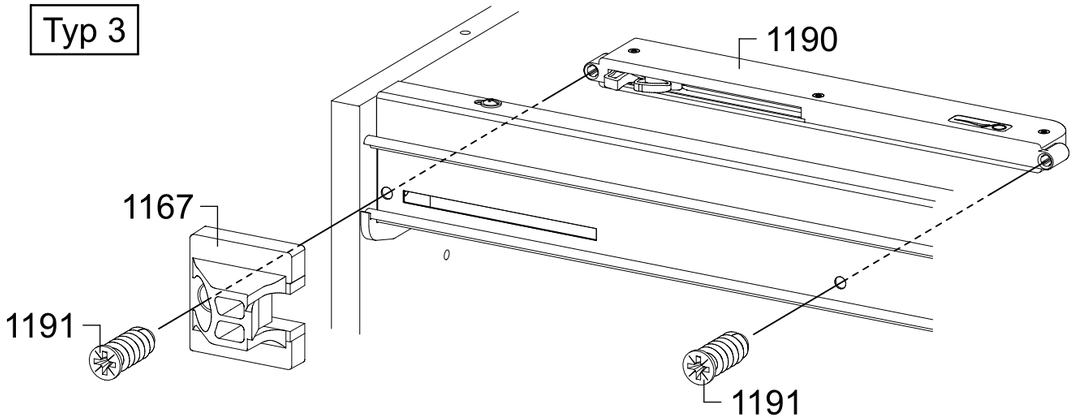

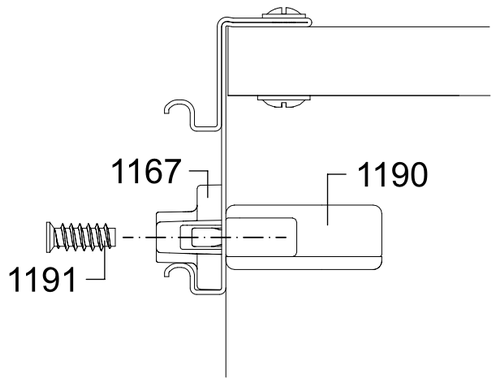

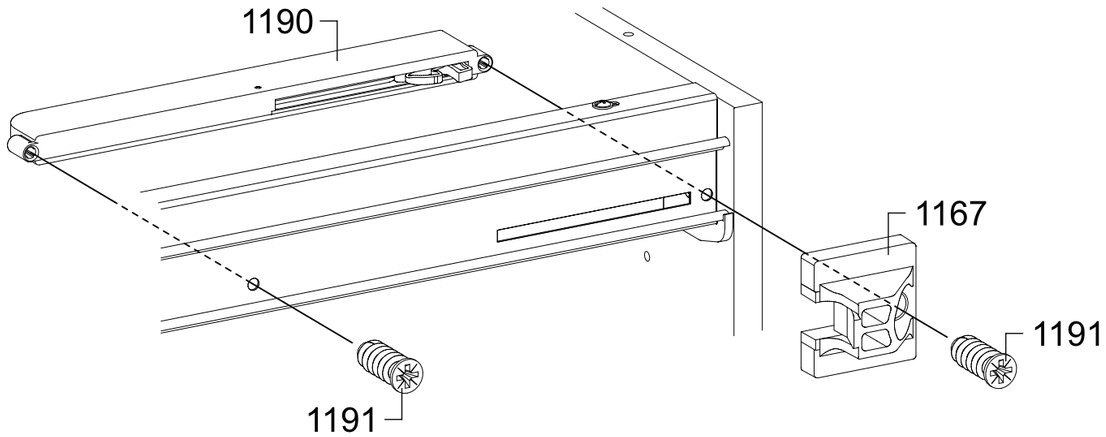

3

2x 1190

4x 1191 6,3x16

2x 1194

Typ 2

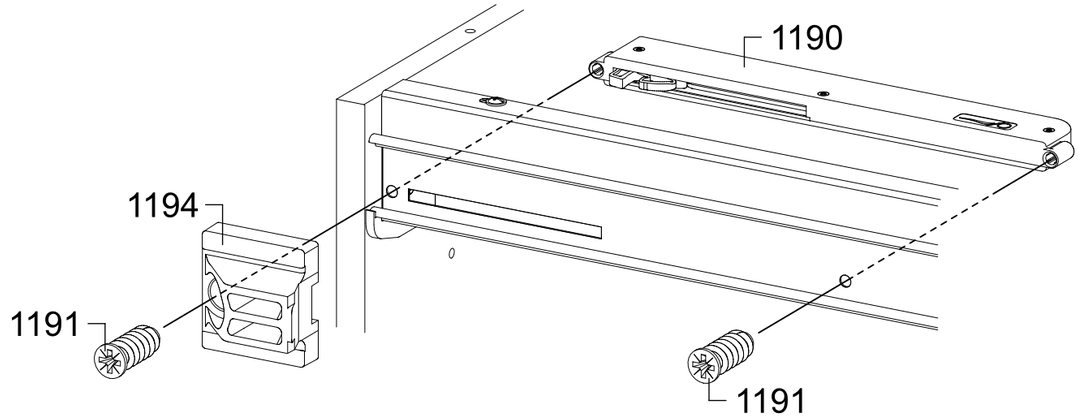

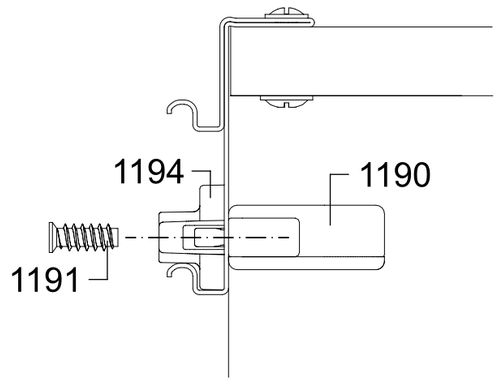

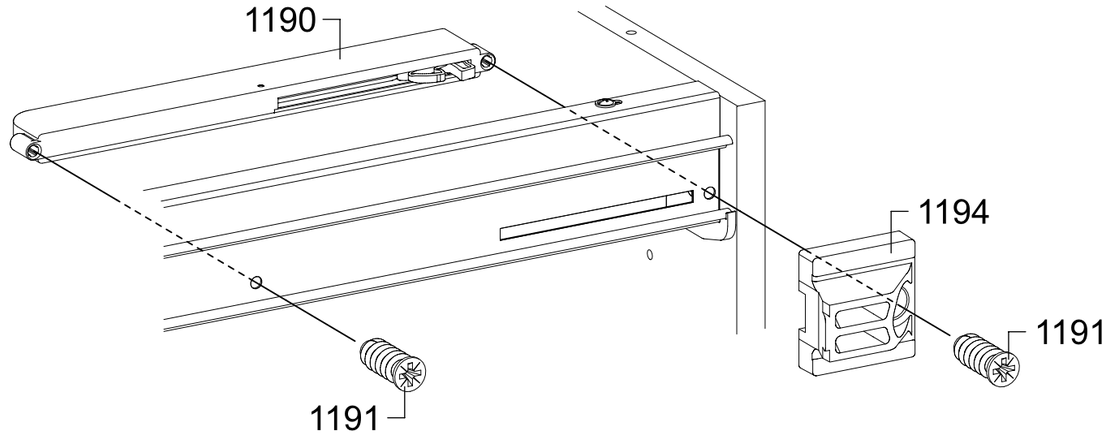

4

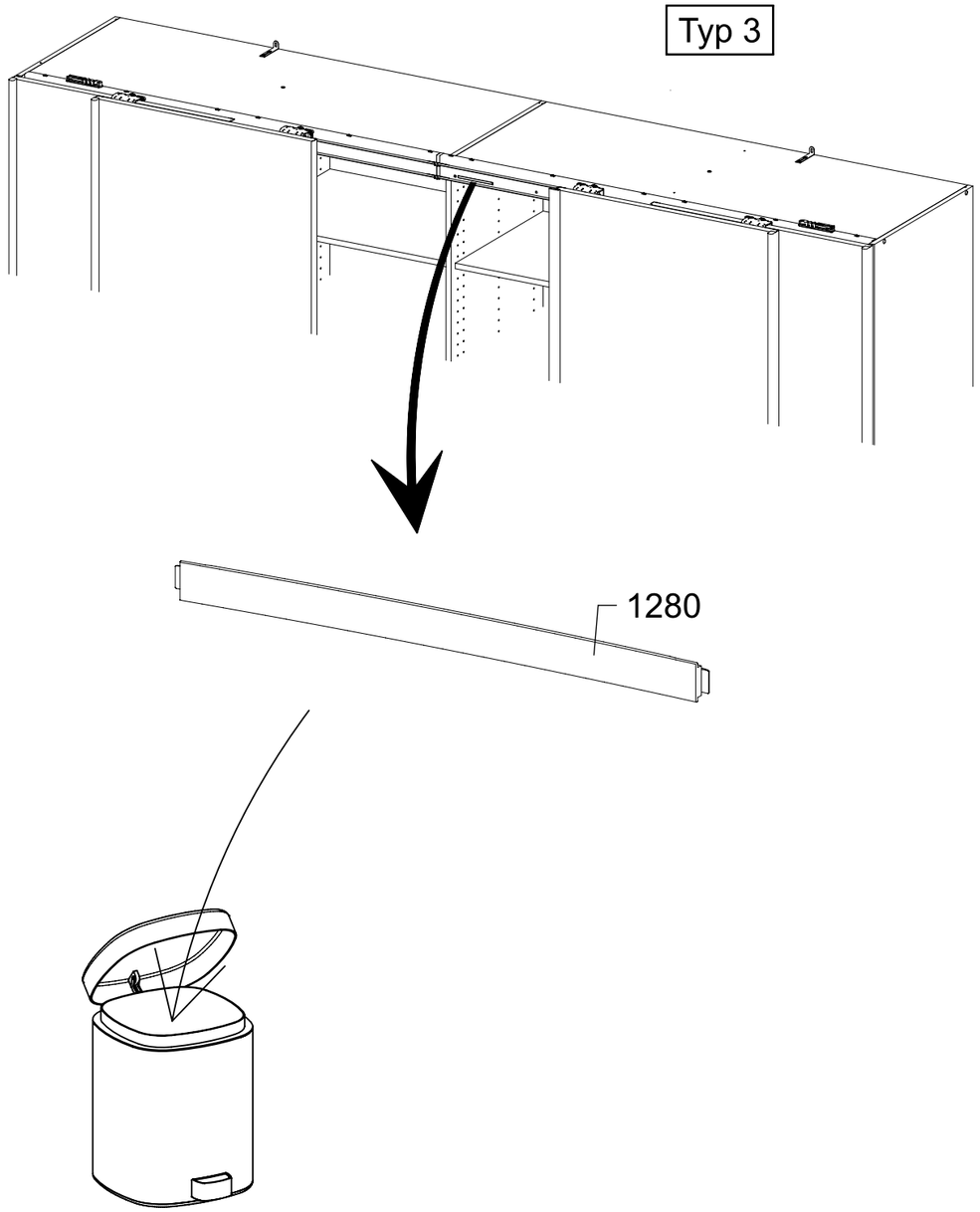

5

1x 1190

2x 1191 6,3x16

1x 1167

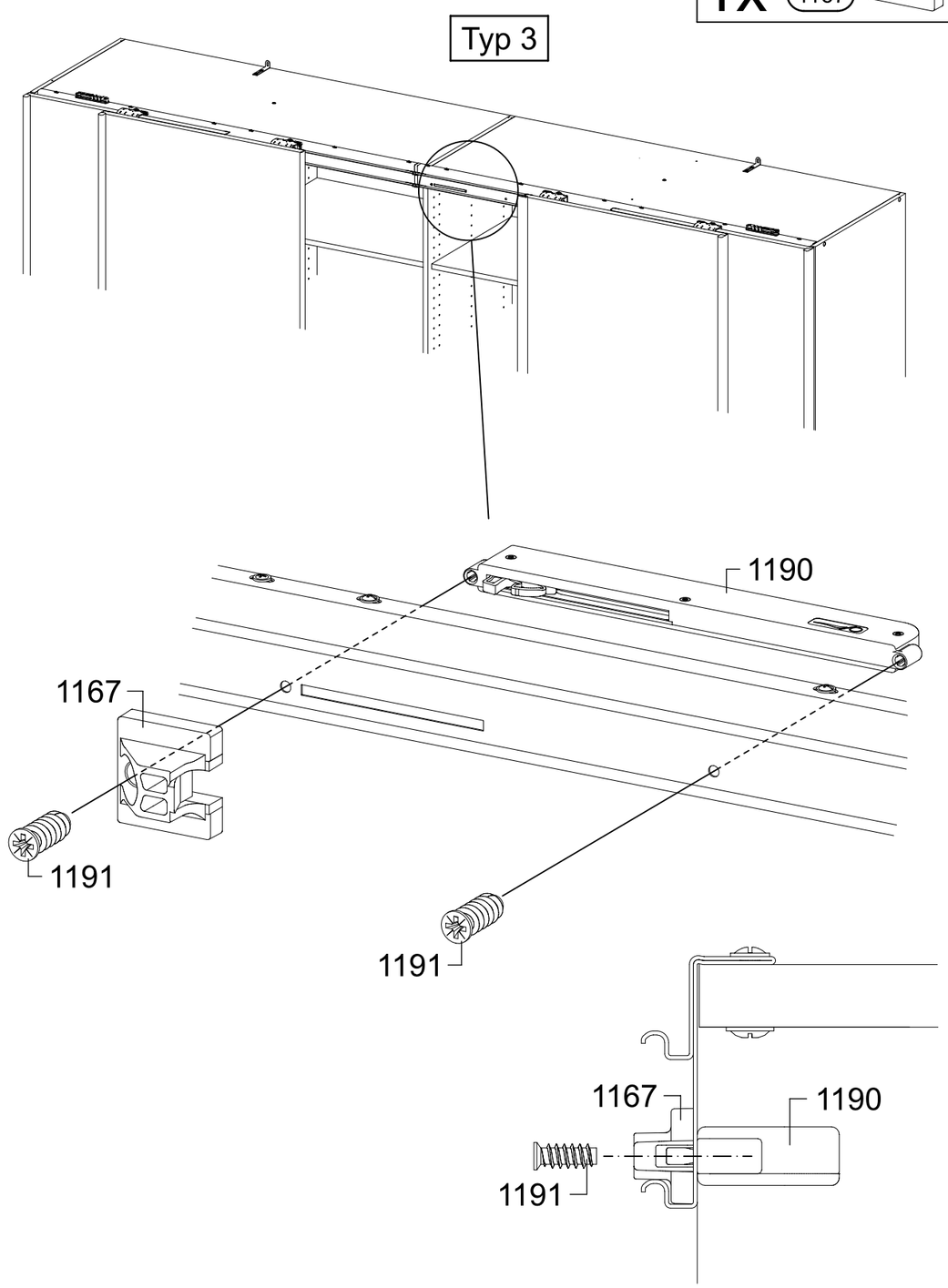

Typ 1

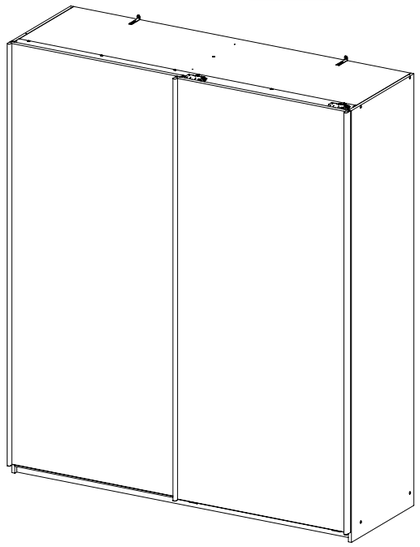

Typ 2

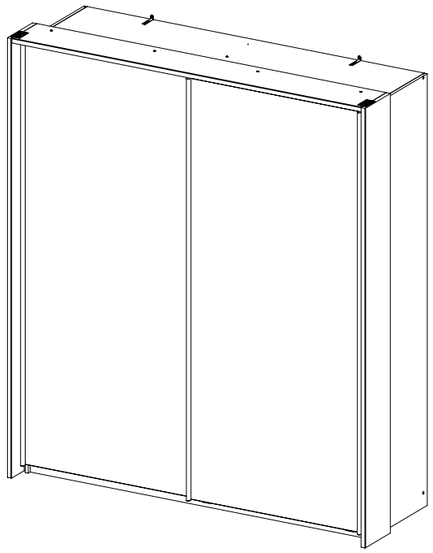

Typ 3

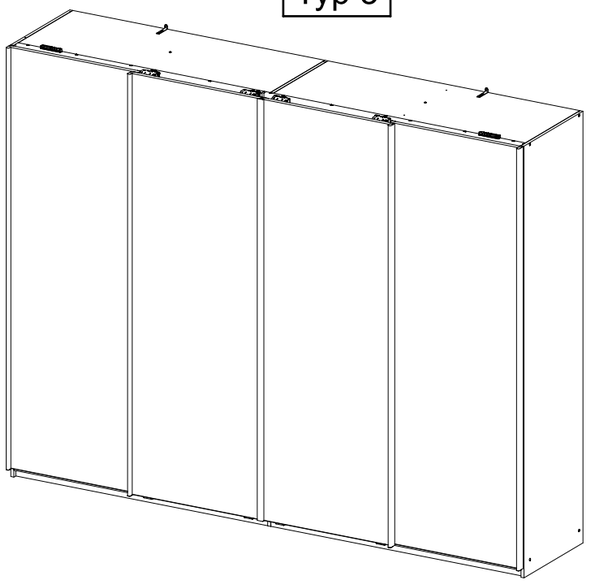

MZ172_02

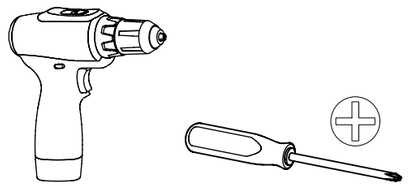

0,5h

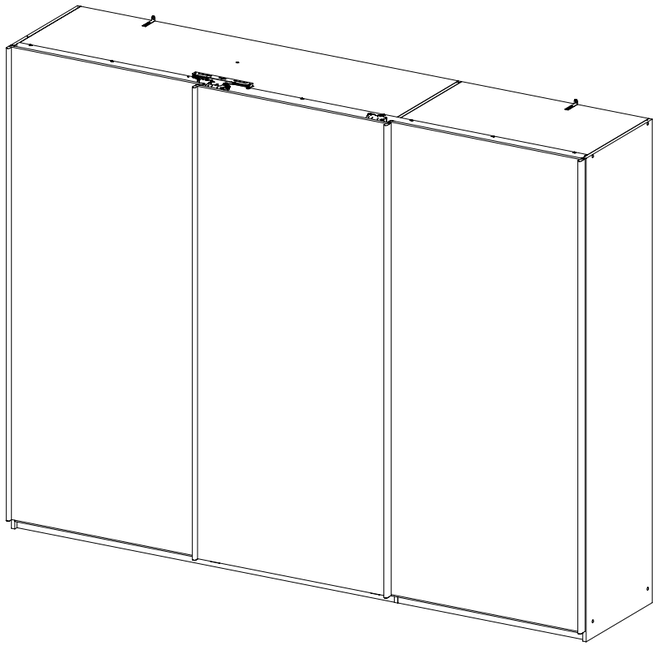

4x

4x15

836

2x

M4x6

1180

1x

1198

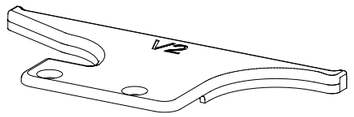

1x

1199

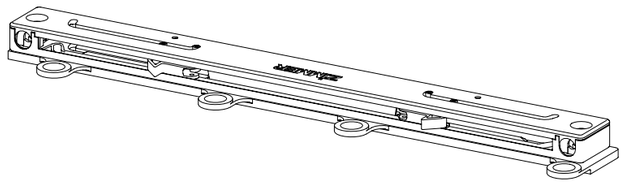

1

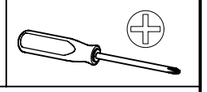

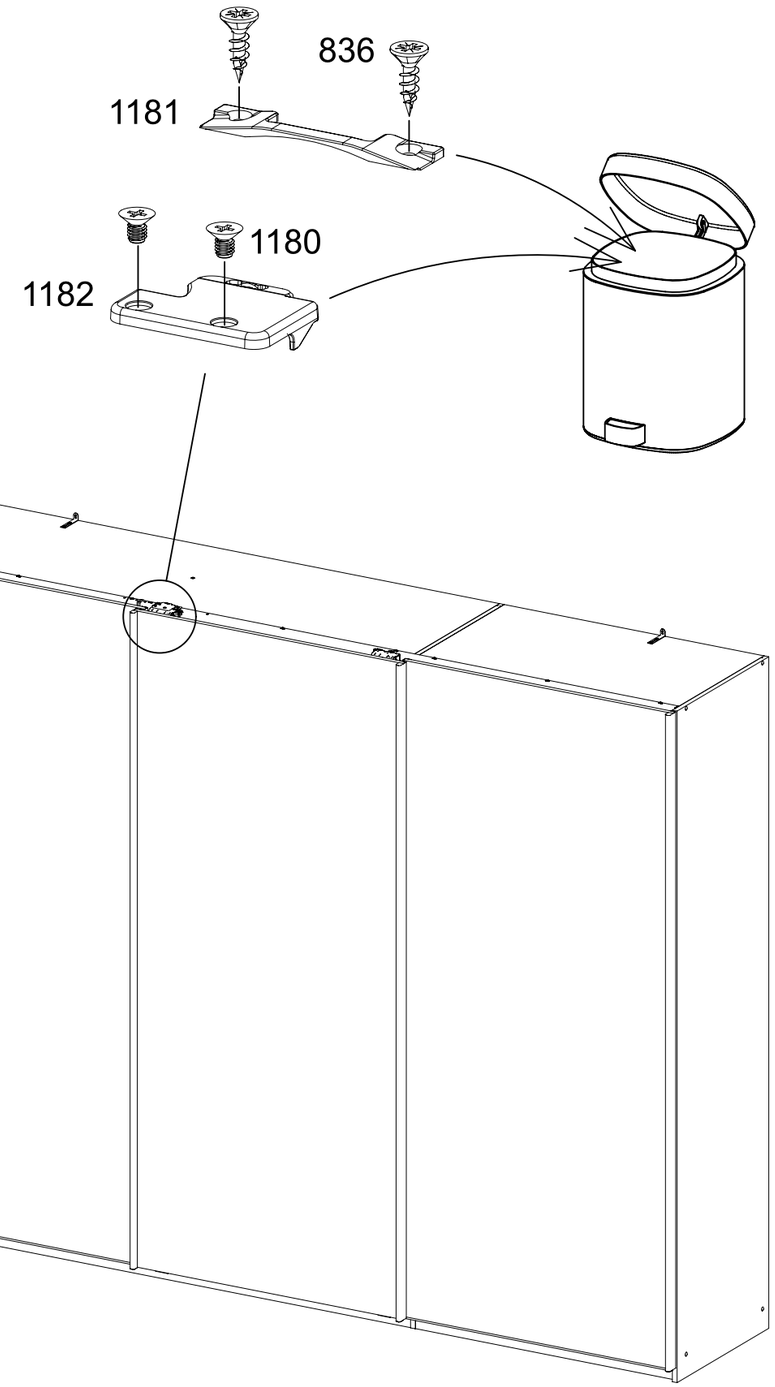

2	2x (1180) M4x6	1x (1198)	

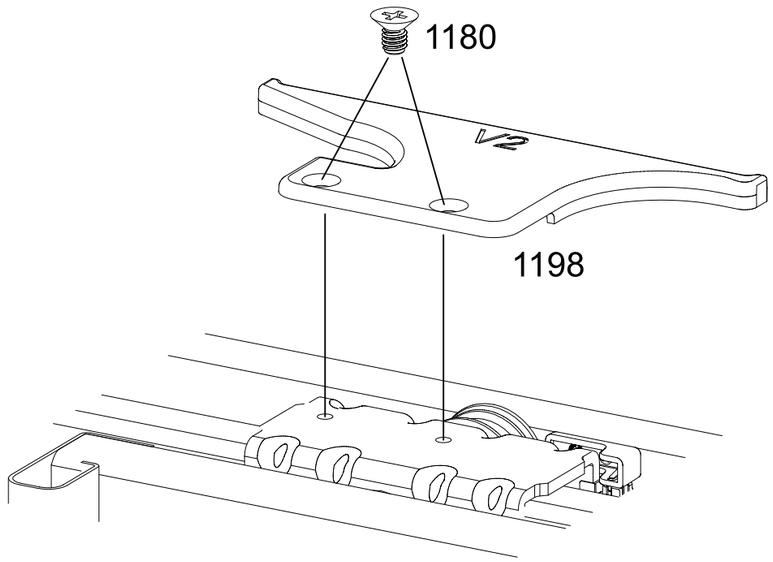

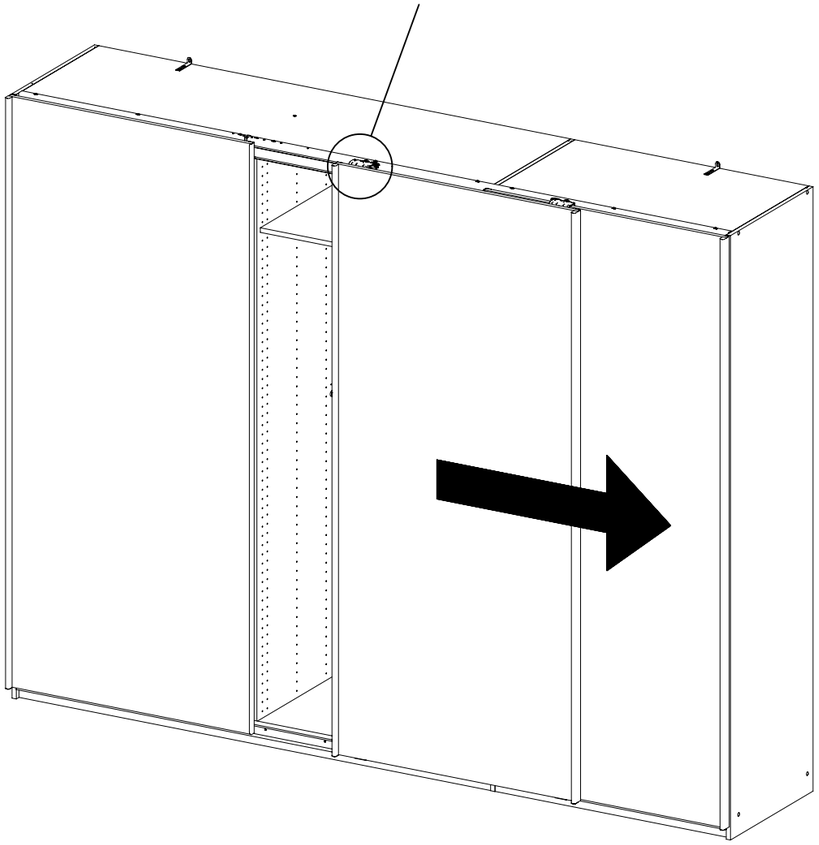

3	4x (836) 4x15	1x (1199)	

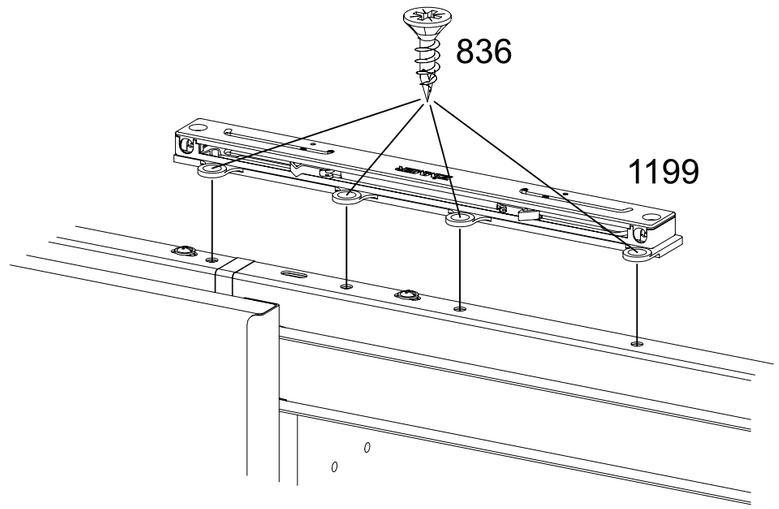

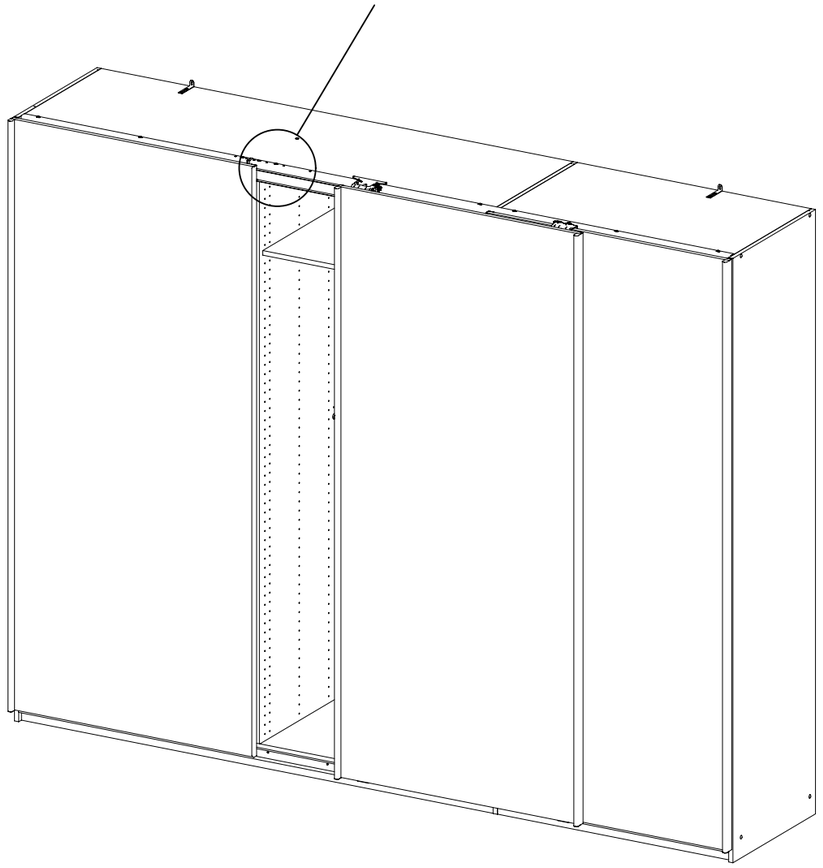
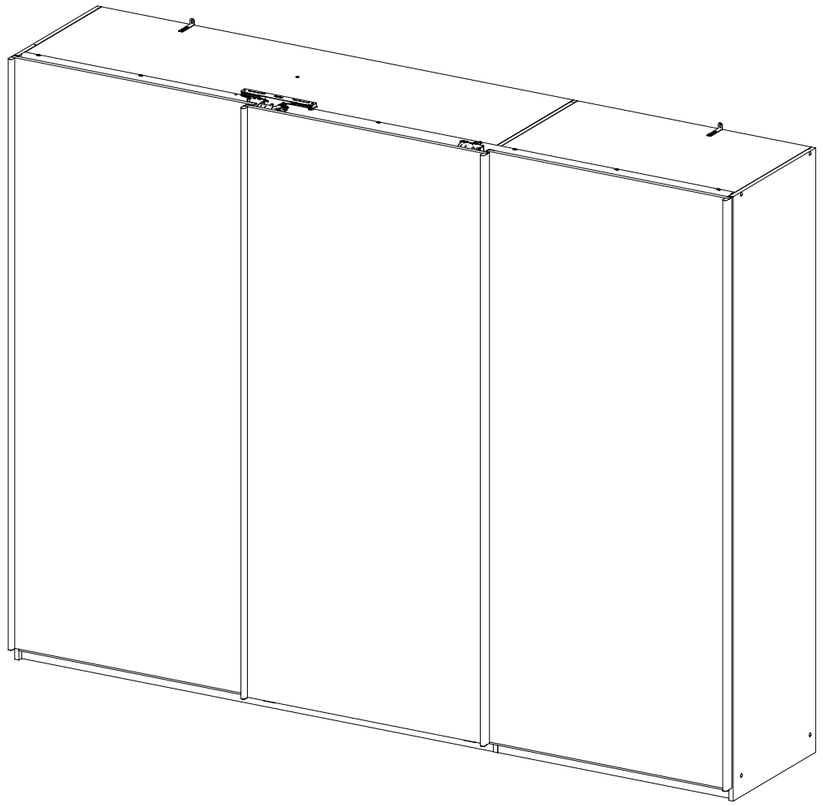
TOOLBOX