M2668_02

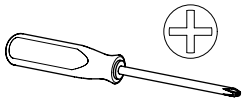
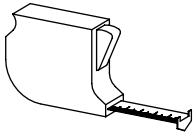

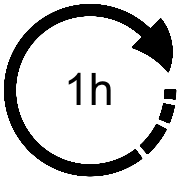

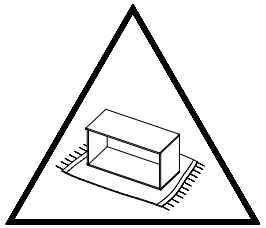

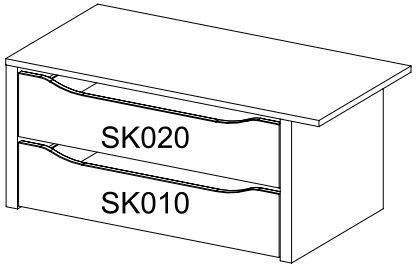

Typ 1

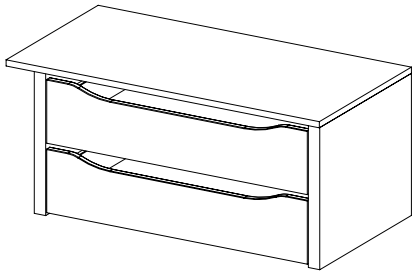

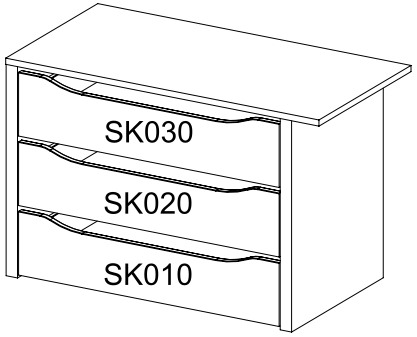

Typ 2

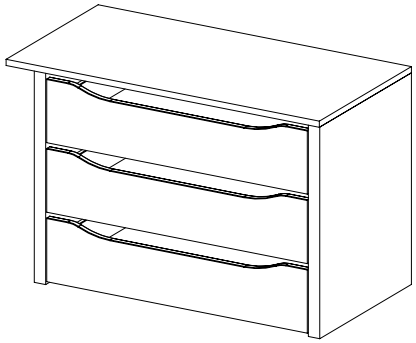

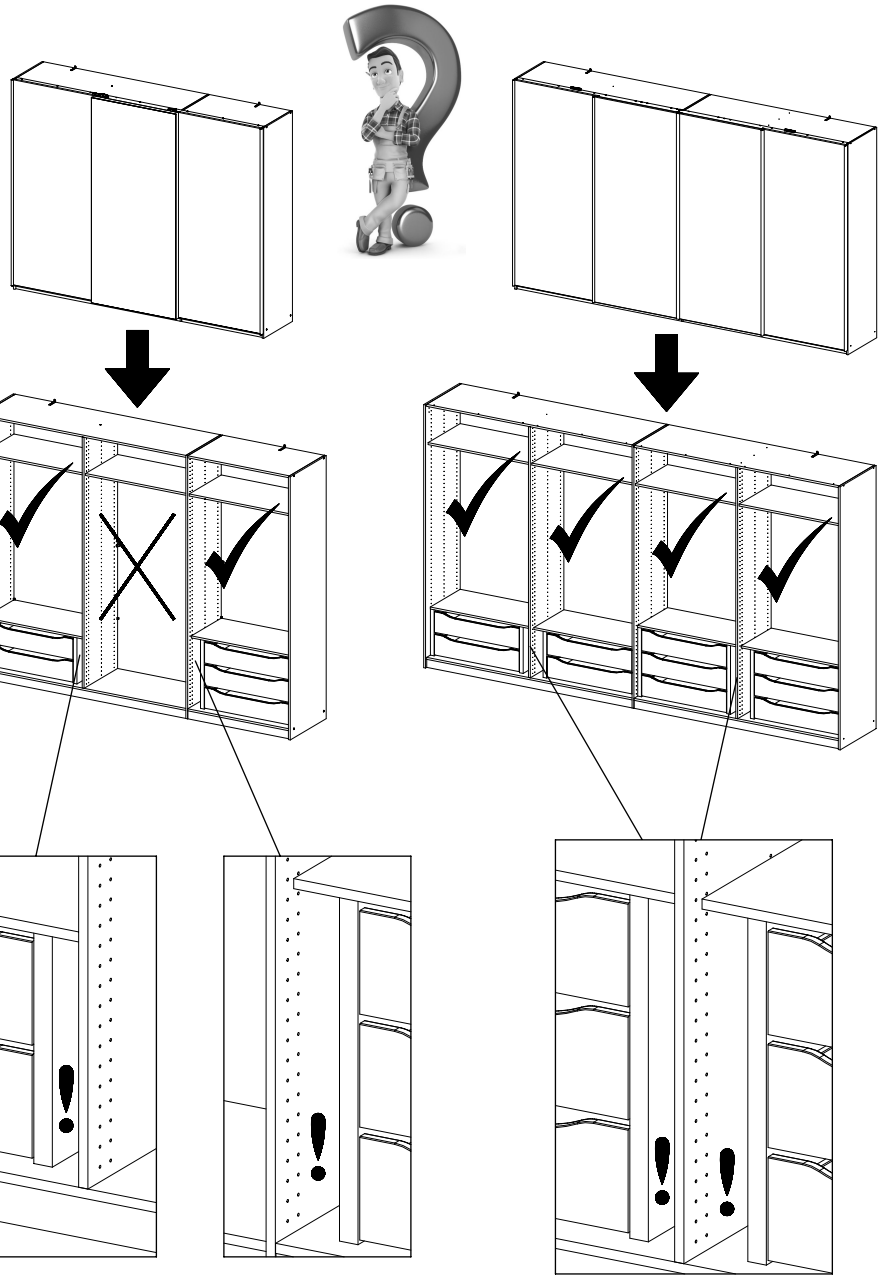

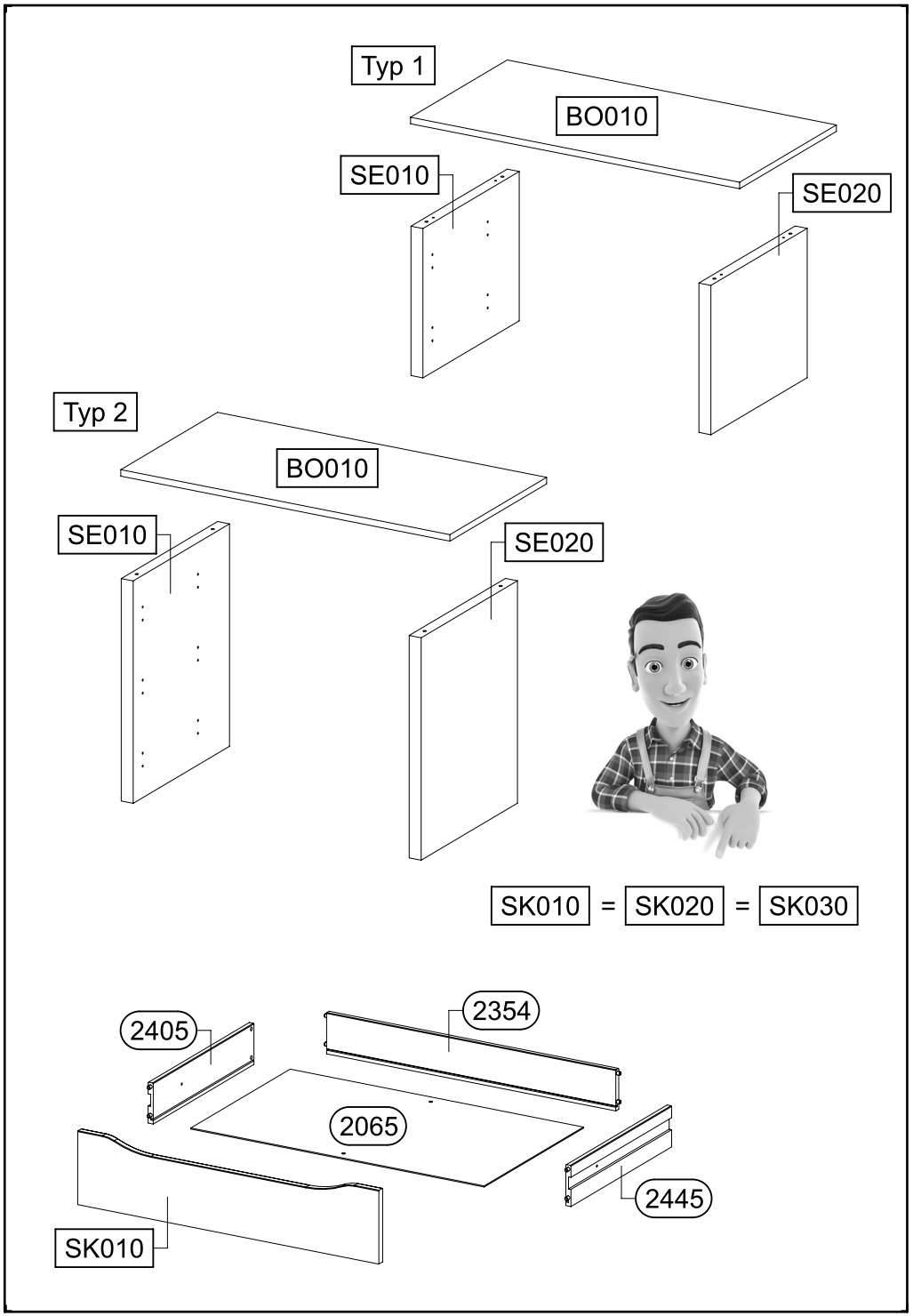
Typ 1
BO010
SE010
SE020
Typ 2
BO010
SE010
SE020
SK010 = SK020 = SK030
2405
2354
2065
2445
SK010

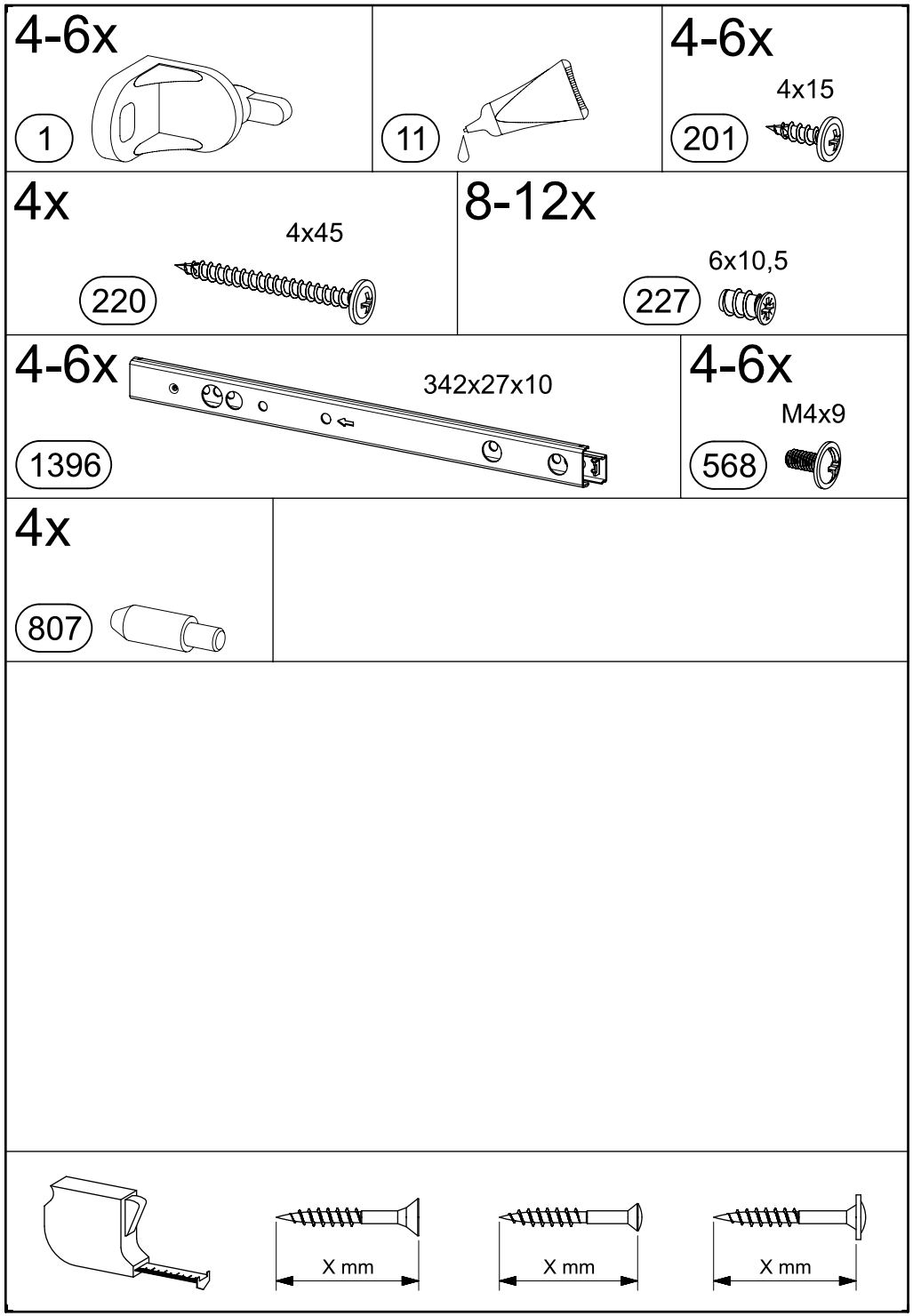
4-6x
1
11
4-6x
4x15
201
4x
4x45
220
8-12x
6x10,5
227
4-6x
342x27x10
1396
4-6x
M4x9
568
4x
807
X mm
X mm
X mm

1

11

Typ 1

Typ 2

1.

11

2405

2445

2445

2.

2354

2405

3.

11

2065

2405

2445

2354

4.

11

SK020 SK010

SK030

Xmm = Xmm

Xmm

Xmm

5.

SK010

SK020

SK030

2445

2065

2405

20 Min

2

4-6x 1

4-6x 201 4x15

Typ 1

Typ 2

1.

1

2354

2065

2354

2065

2.

SK010

SK020

SK030

1

201

2354

2065

3

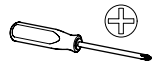

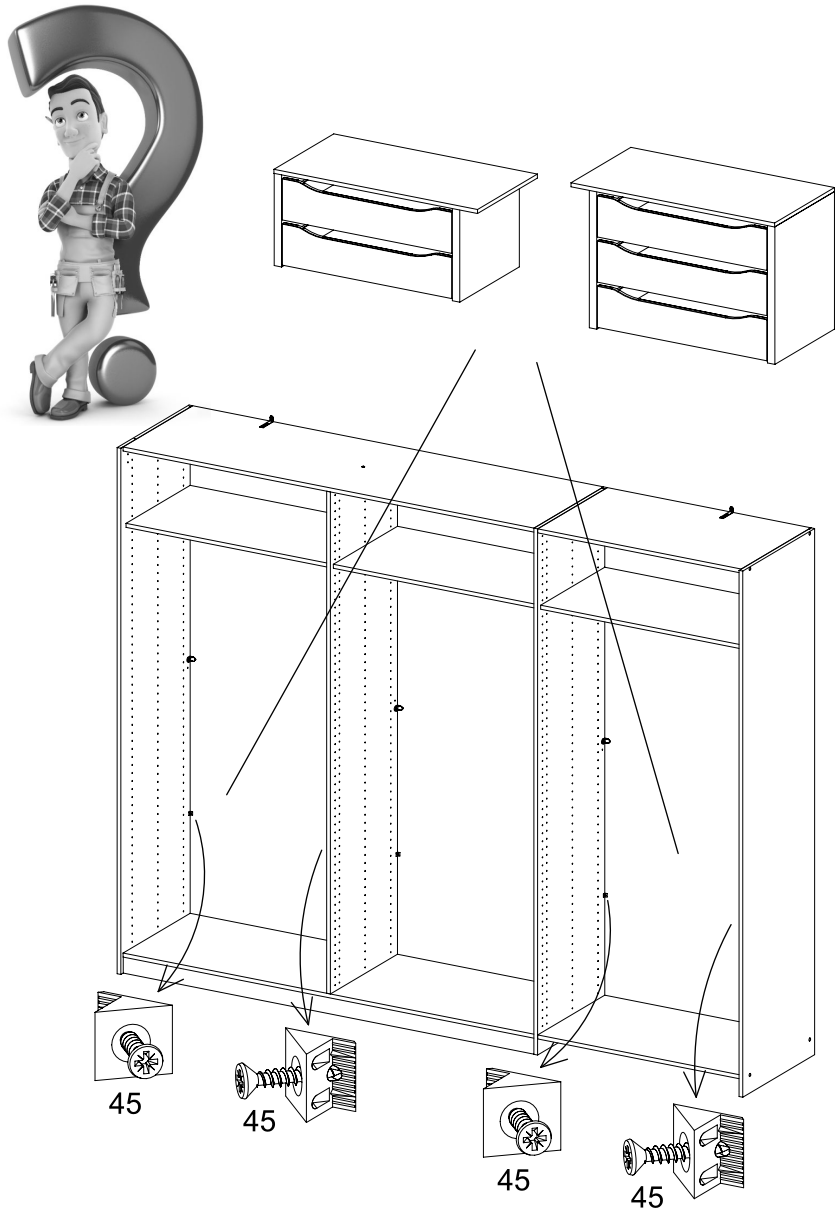

4

4-6x 227 6x10,5

2-3x 1396

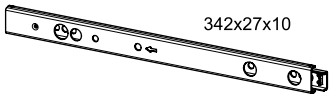

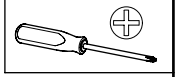

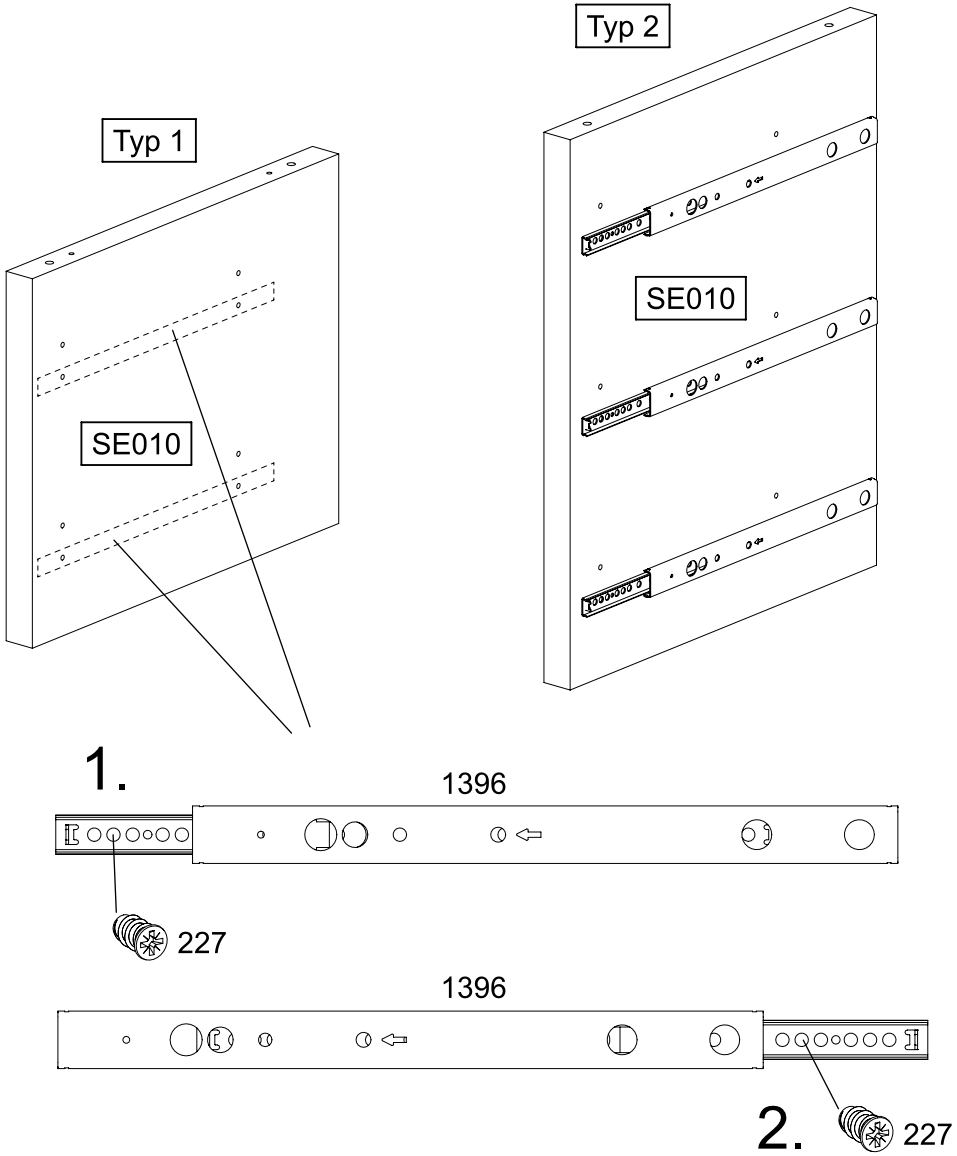

5

4-6x 227 6x10,5

2-3x 1396 342x27x10

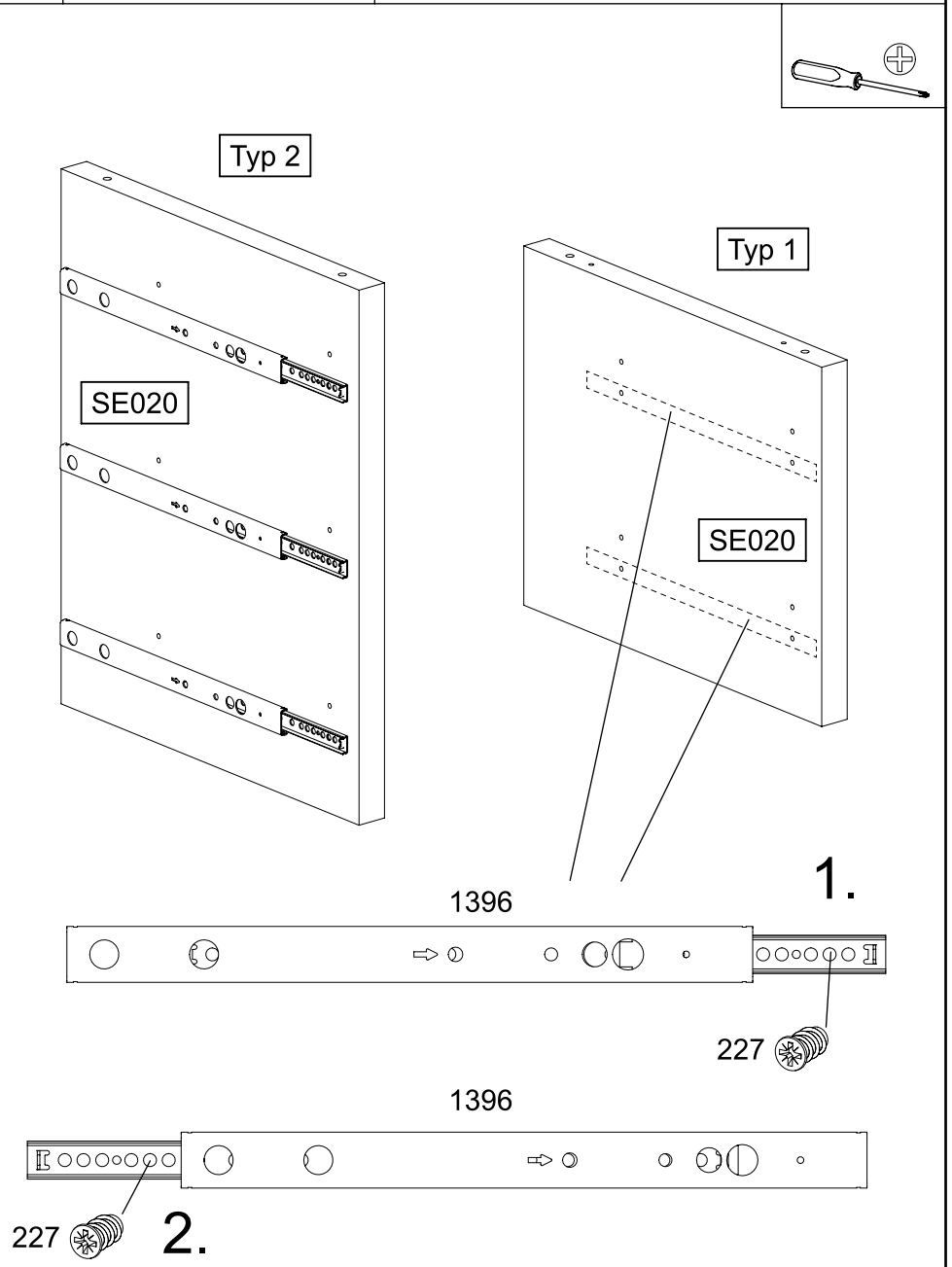

6

4x 220 4x45

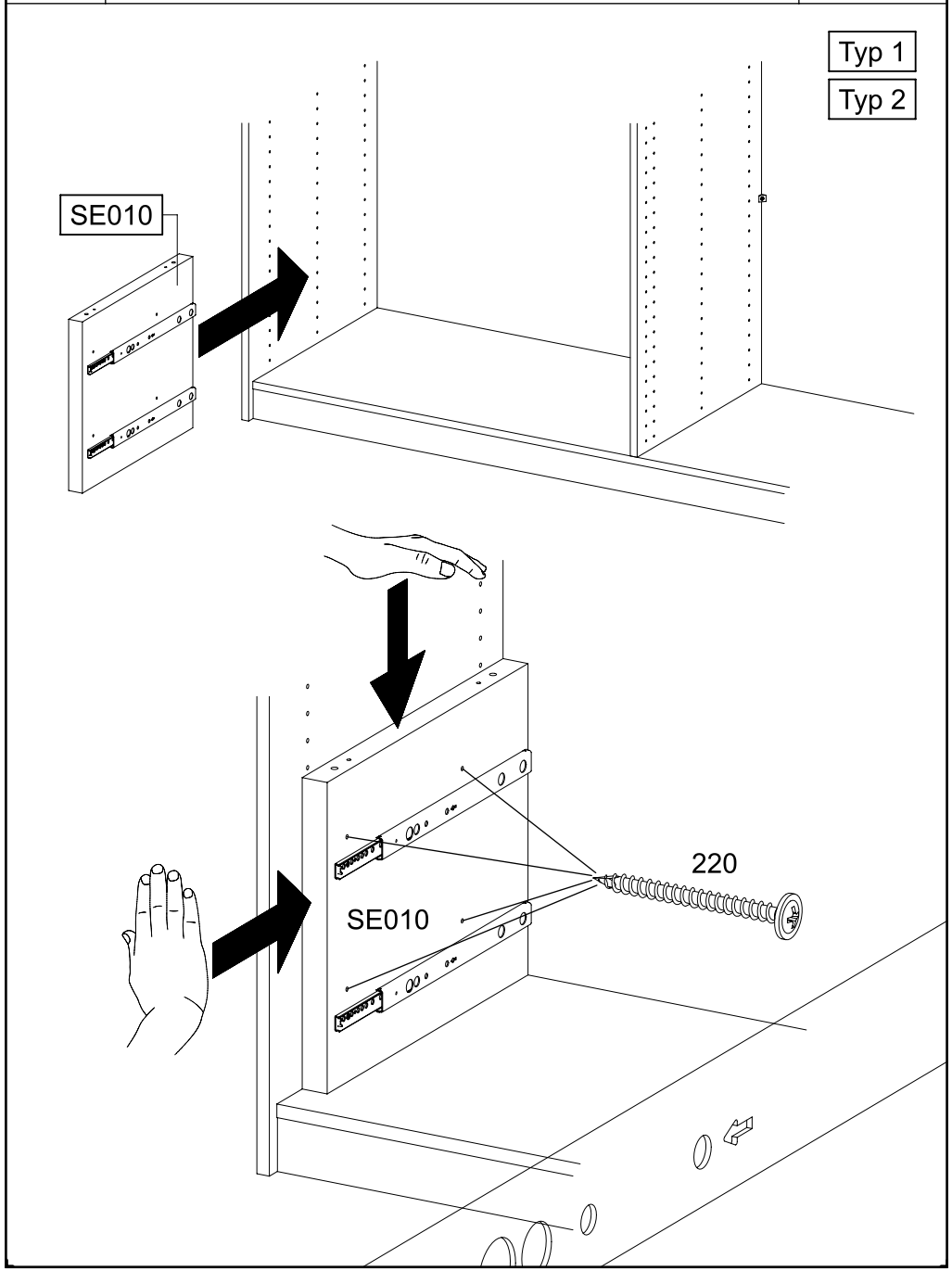

7

4x 807

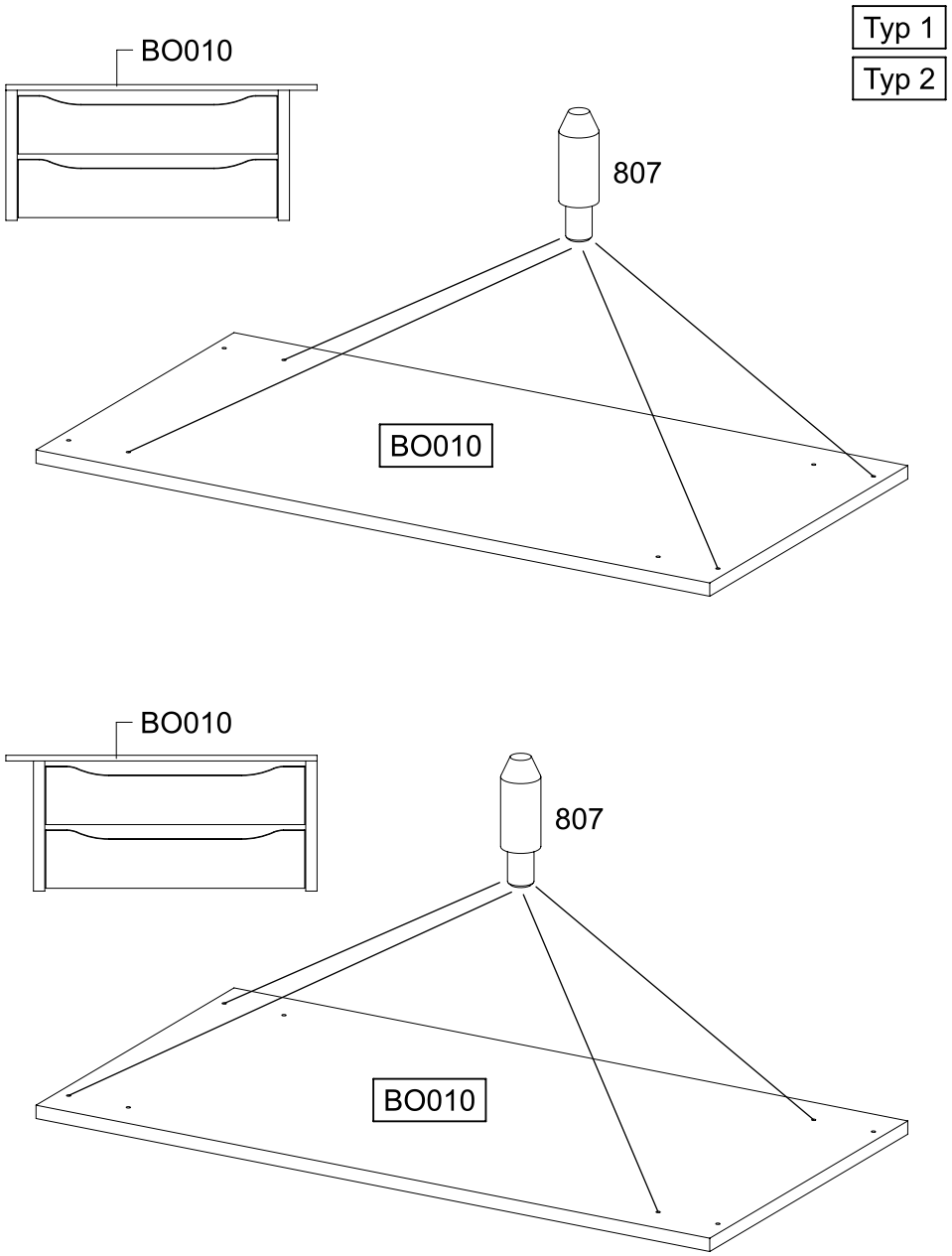
Typ 1
Typ 2
BO010
807
BO010
BO010
807
BO010

8

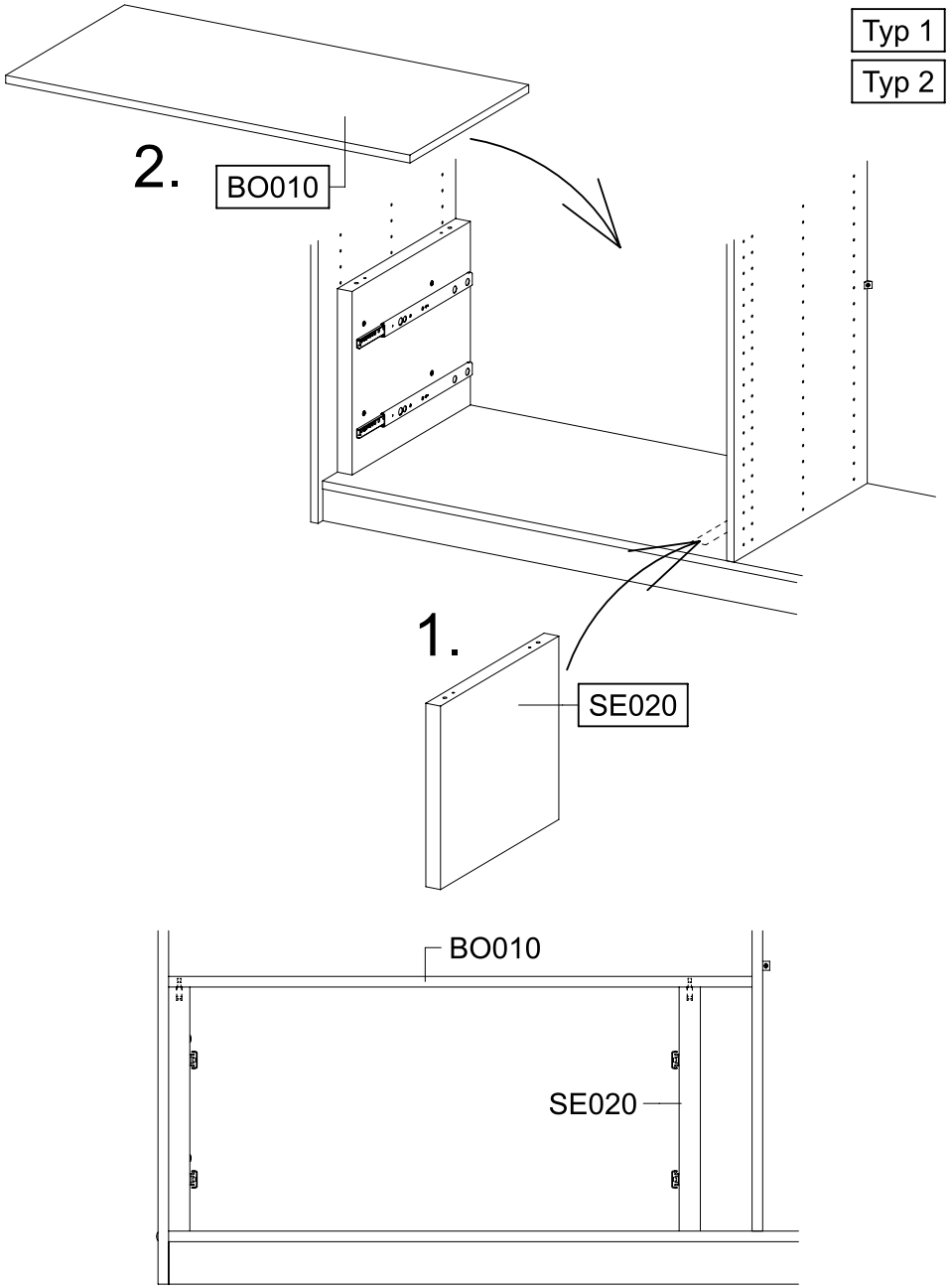
Typ 1
Typ 2
2.
BO010
1.
SE020
BO010
SE020

9

4-6x 568 M4x9

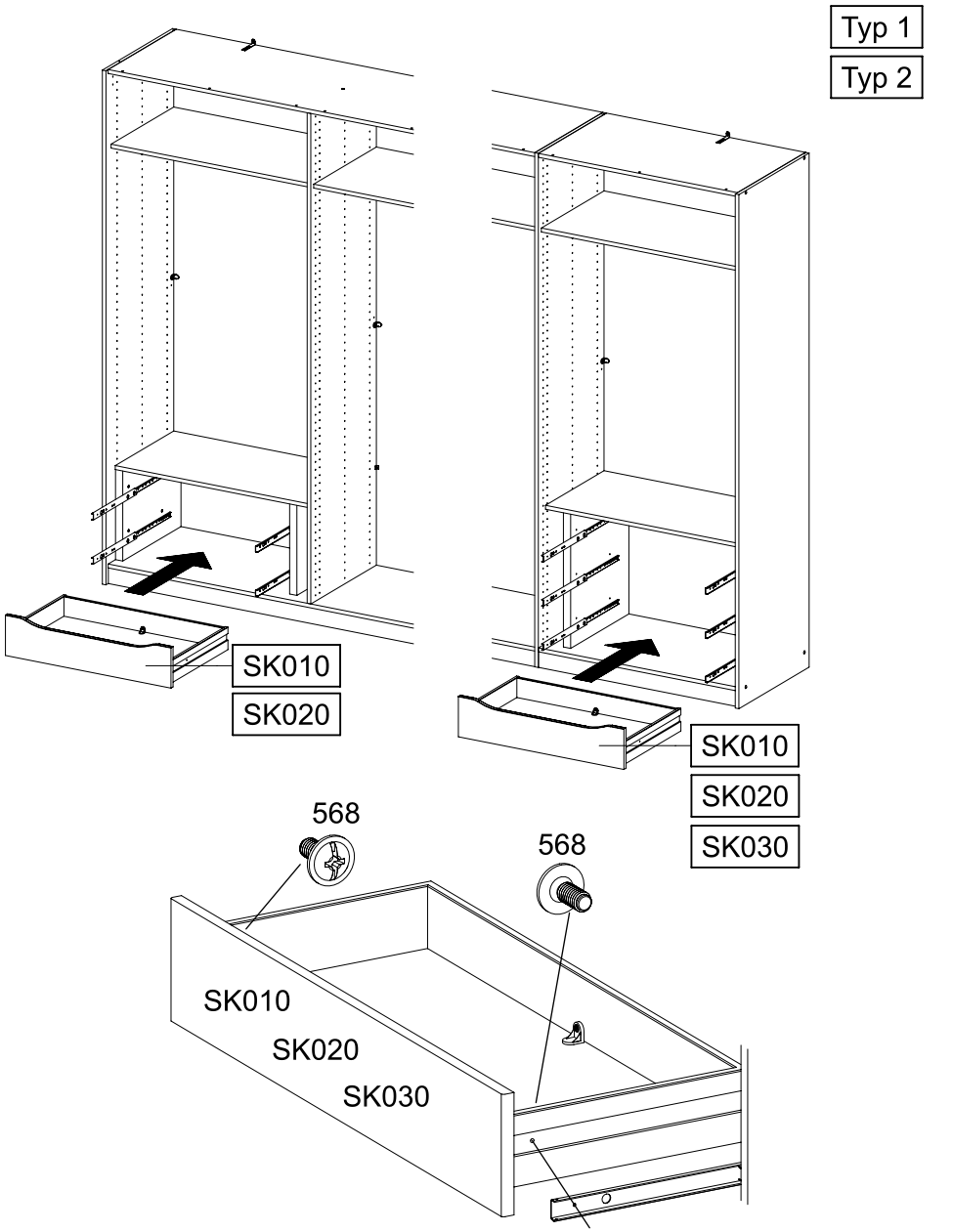

10

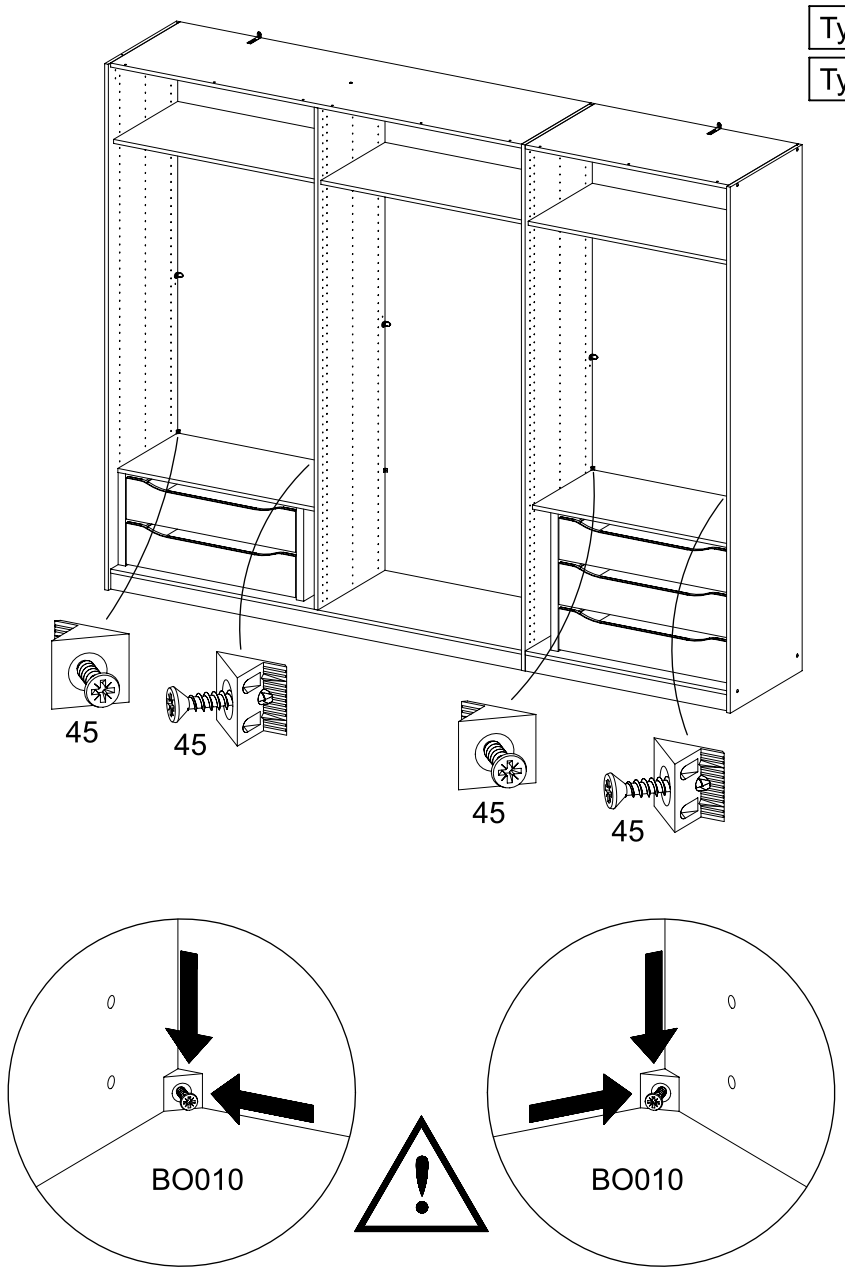

TOOLBOX

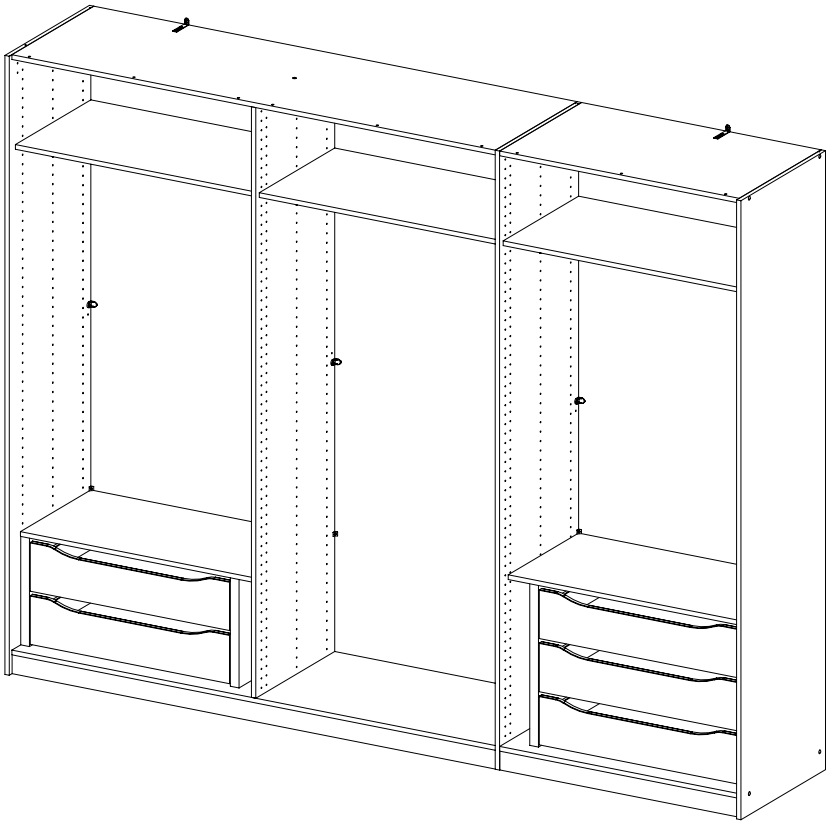

M2811_02

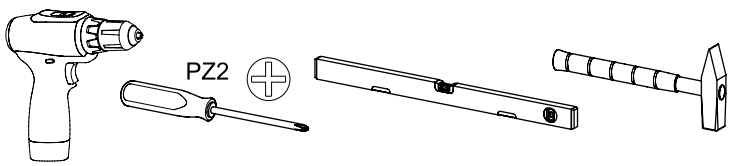

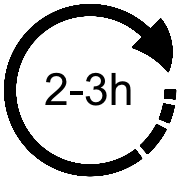

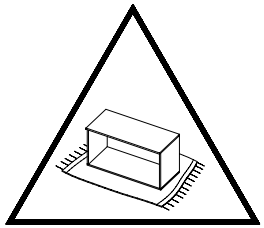

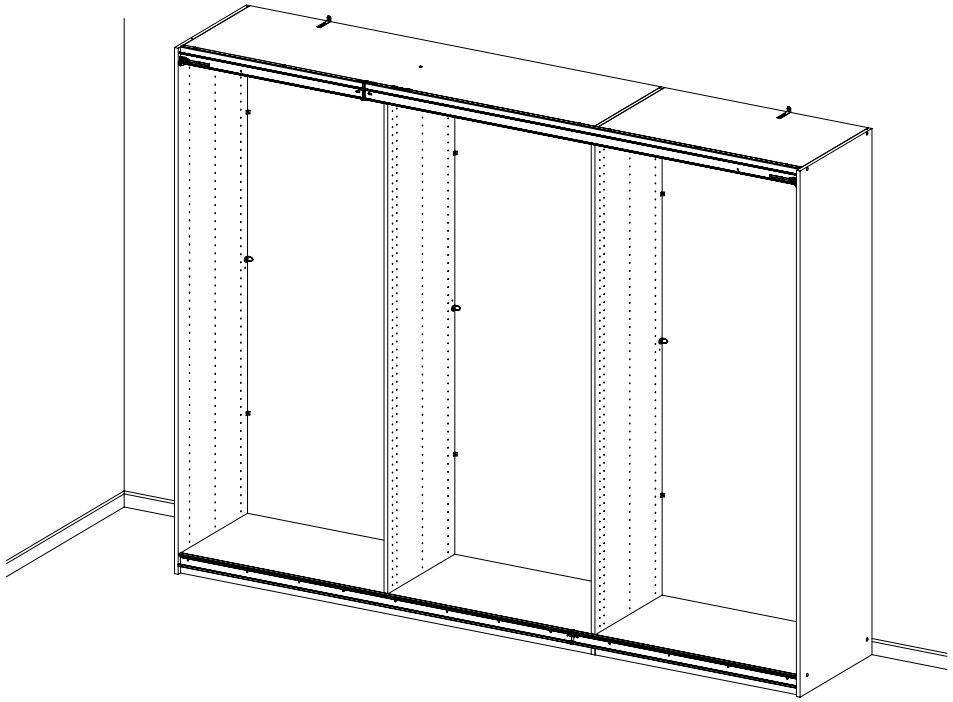

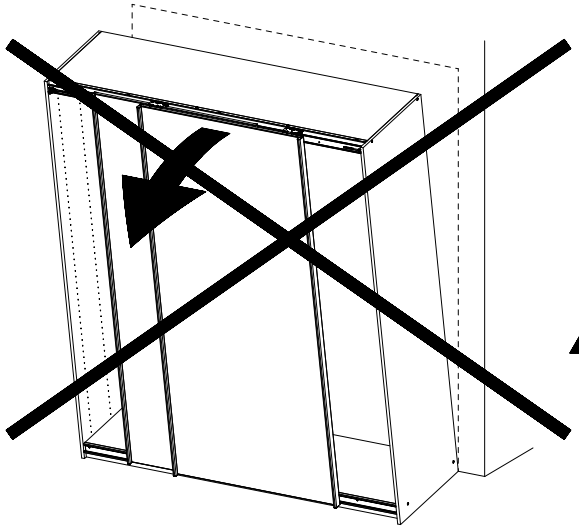

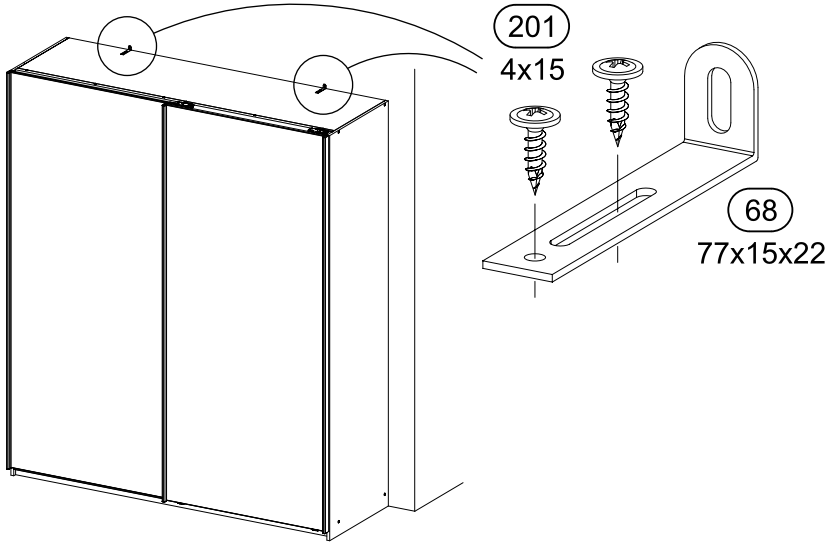

VIDEO

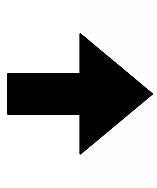

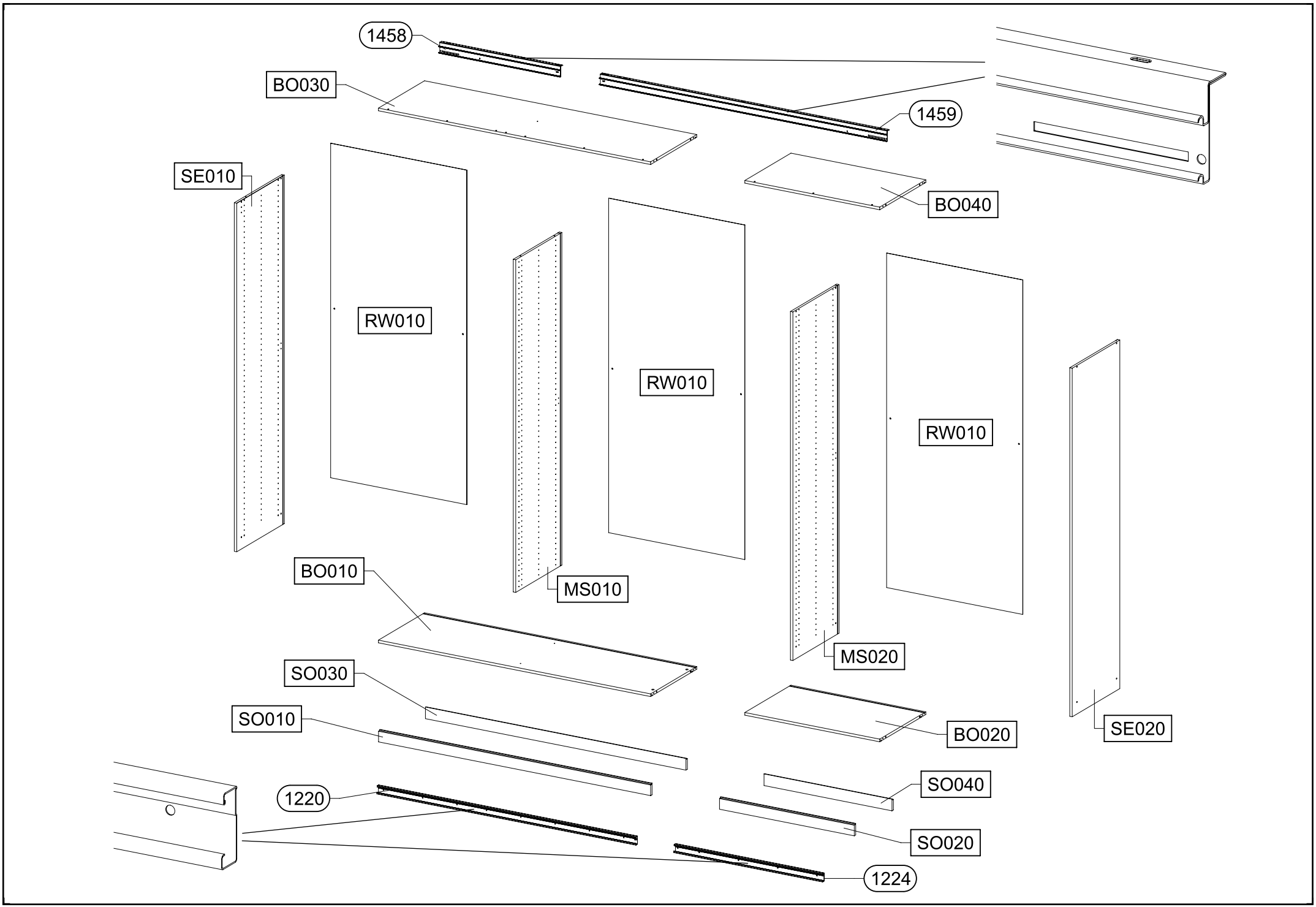
1458
BO030
1459
SE010
BO040
RW010
RW010
RW010
BO010
MS010
MS020
SO030
SO010
BO020
SE020
SO040
1220
SO020
1224

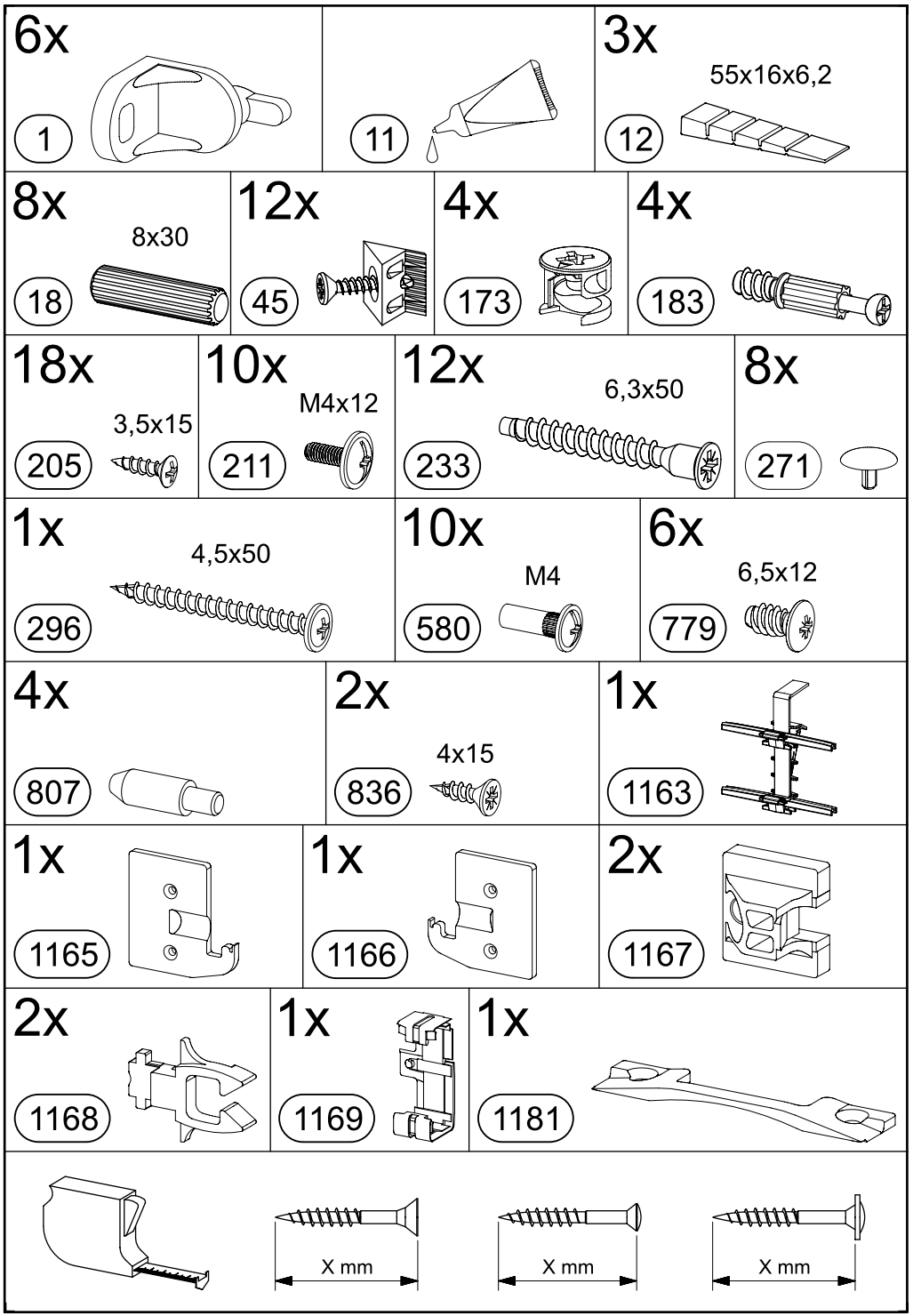
6x
1
11
3x
55x16x6,2
12
8x
8x30
18
12x
45
4x
173
4x
183
18x
3,5x15
205
10x
M4x12
211
12x
6,3x50
233
8x
271
1x
4,5x50
296
10x
M4
580
6x
6,5x12
779
4x
807
2x
4x15
836
1x
1163
1x
1165
1x
1166
2x
1167
2x
1168
1x
1169
1x
1181
X mm
X mm
X mm

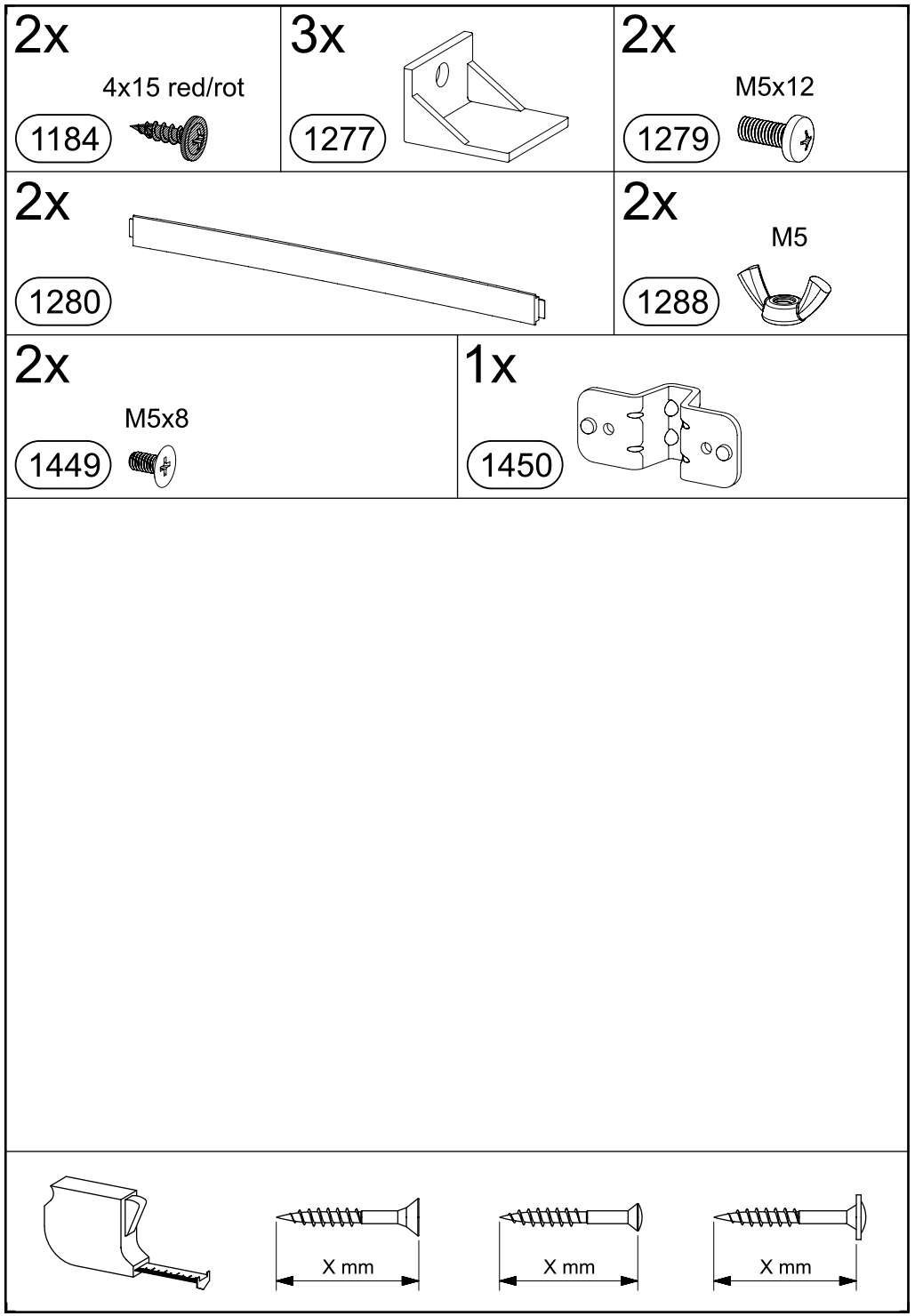
2x
4x15 red/rot
1184
3x
1277
2x
M5x12
1279
2x
1280
2x
M5
1288
2x
M5x8
1449
1x
1450
X mm
X mm
X mm

1

11

VIDEO

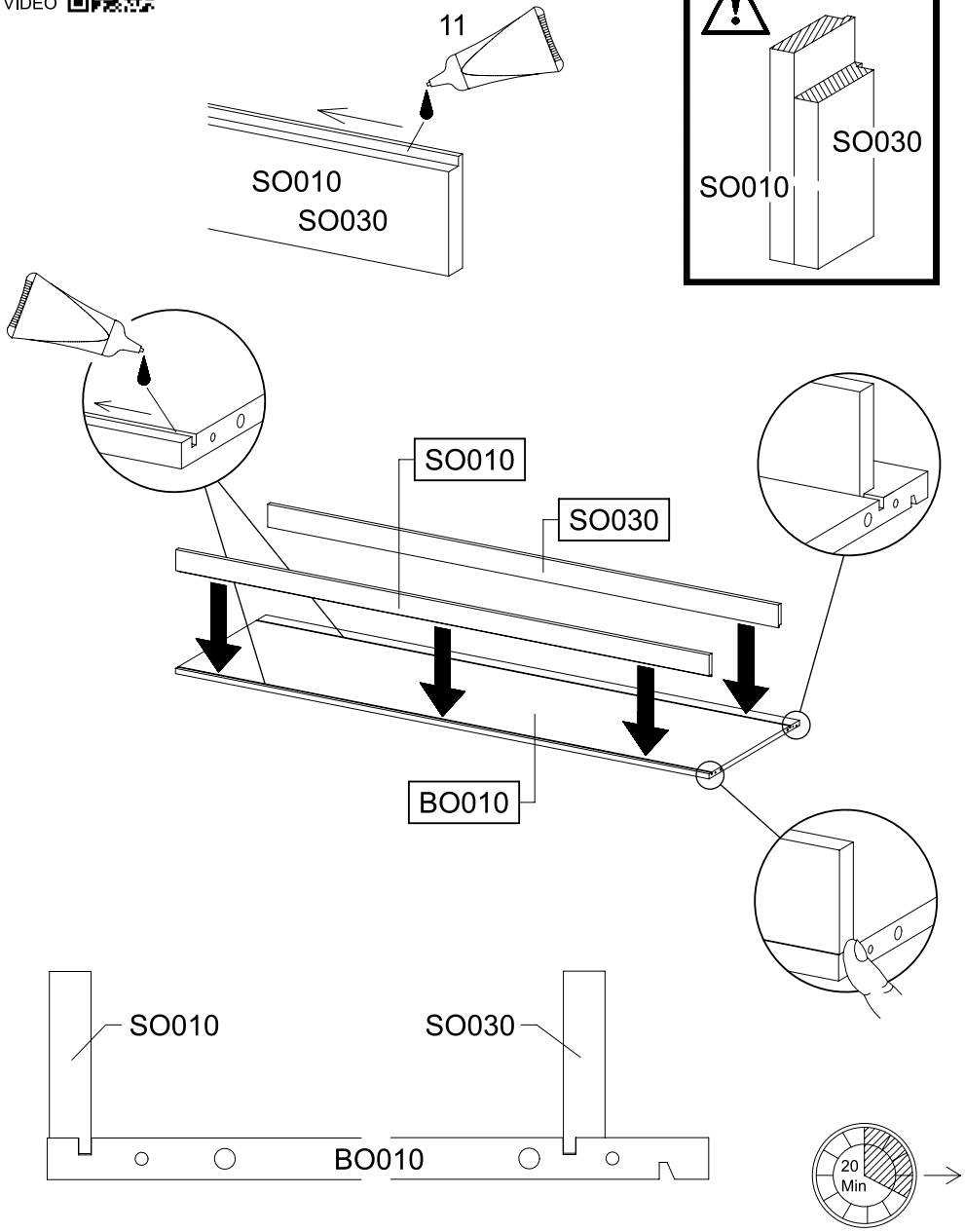

2

11

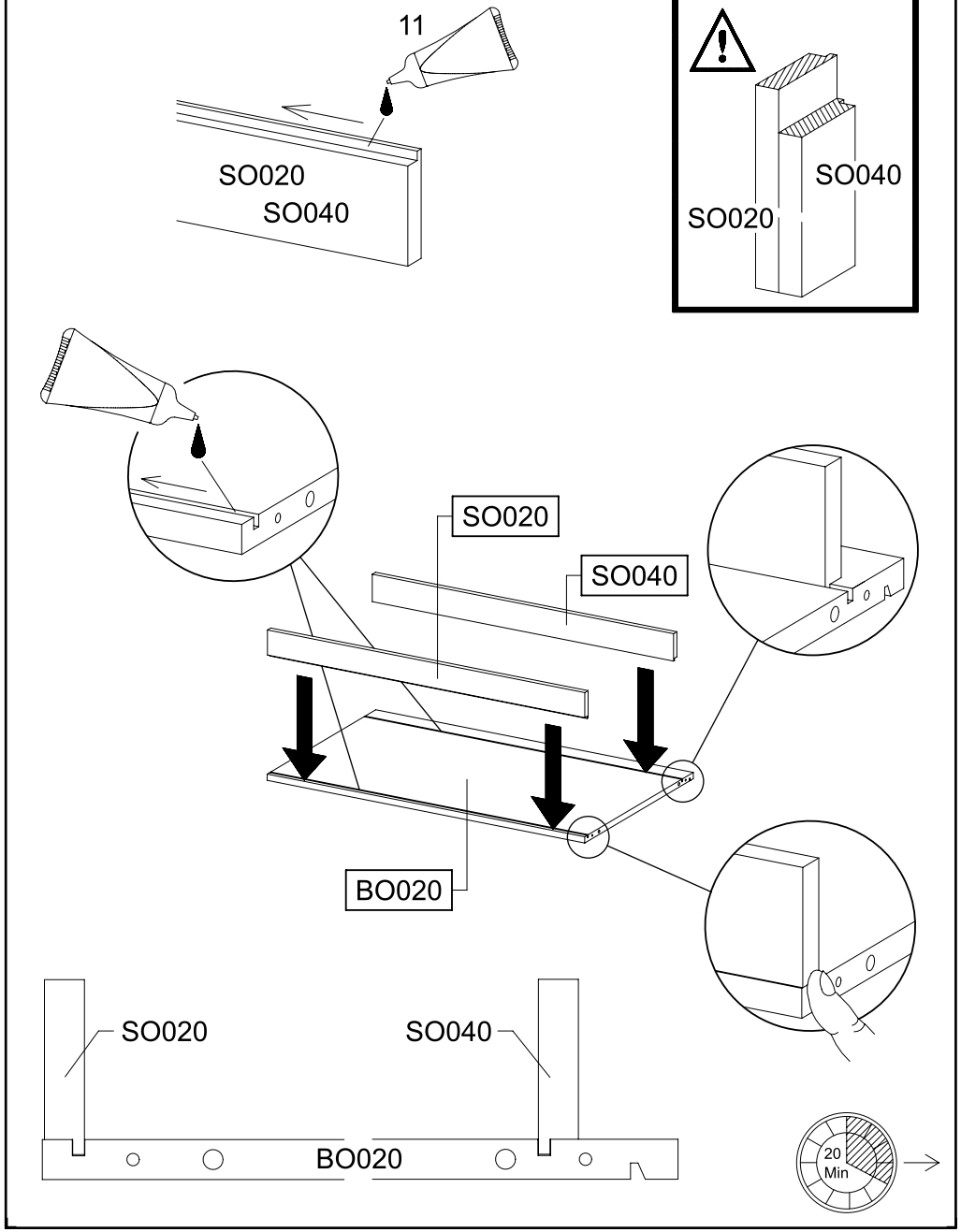

3

4x 205 3,5x15 | 1x 1165 | 1x 1166

VIDEO

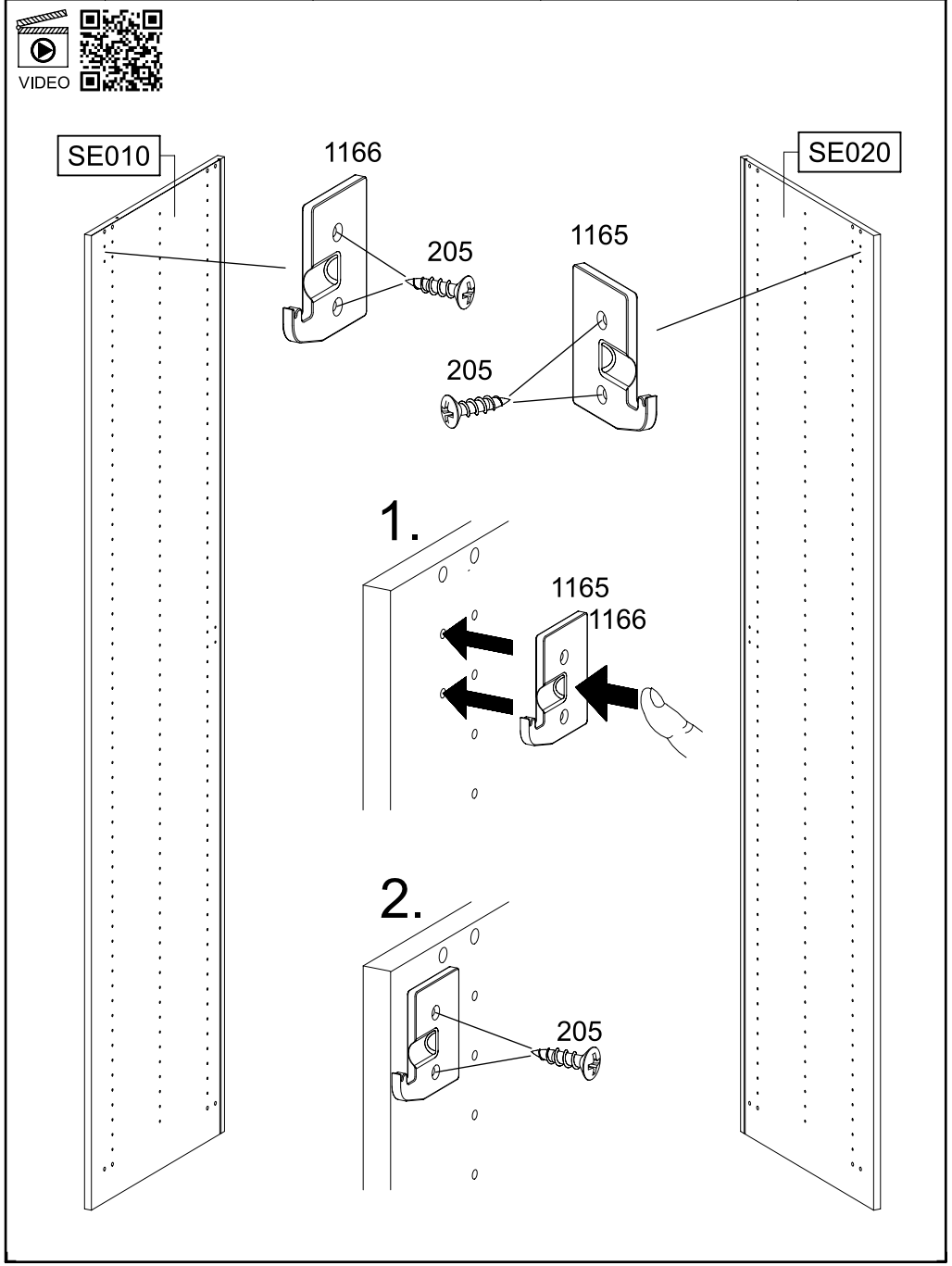

4

2x 18 8x30

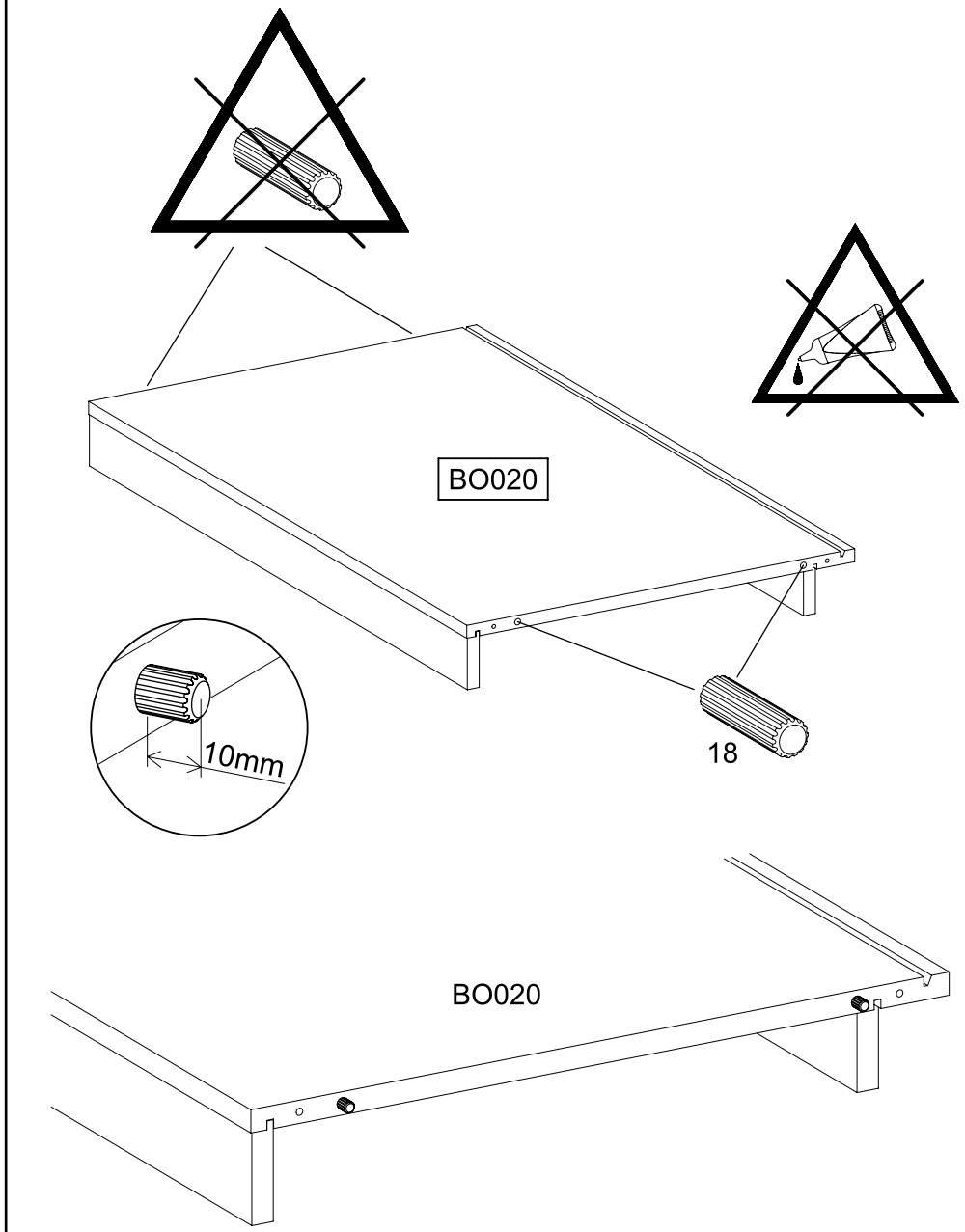

5

2x 233 6,3x50

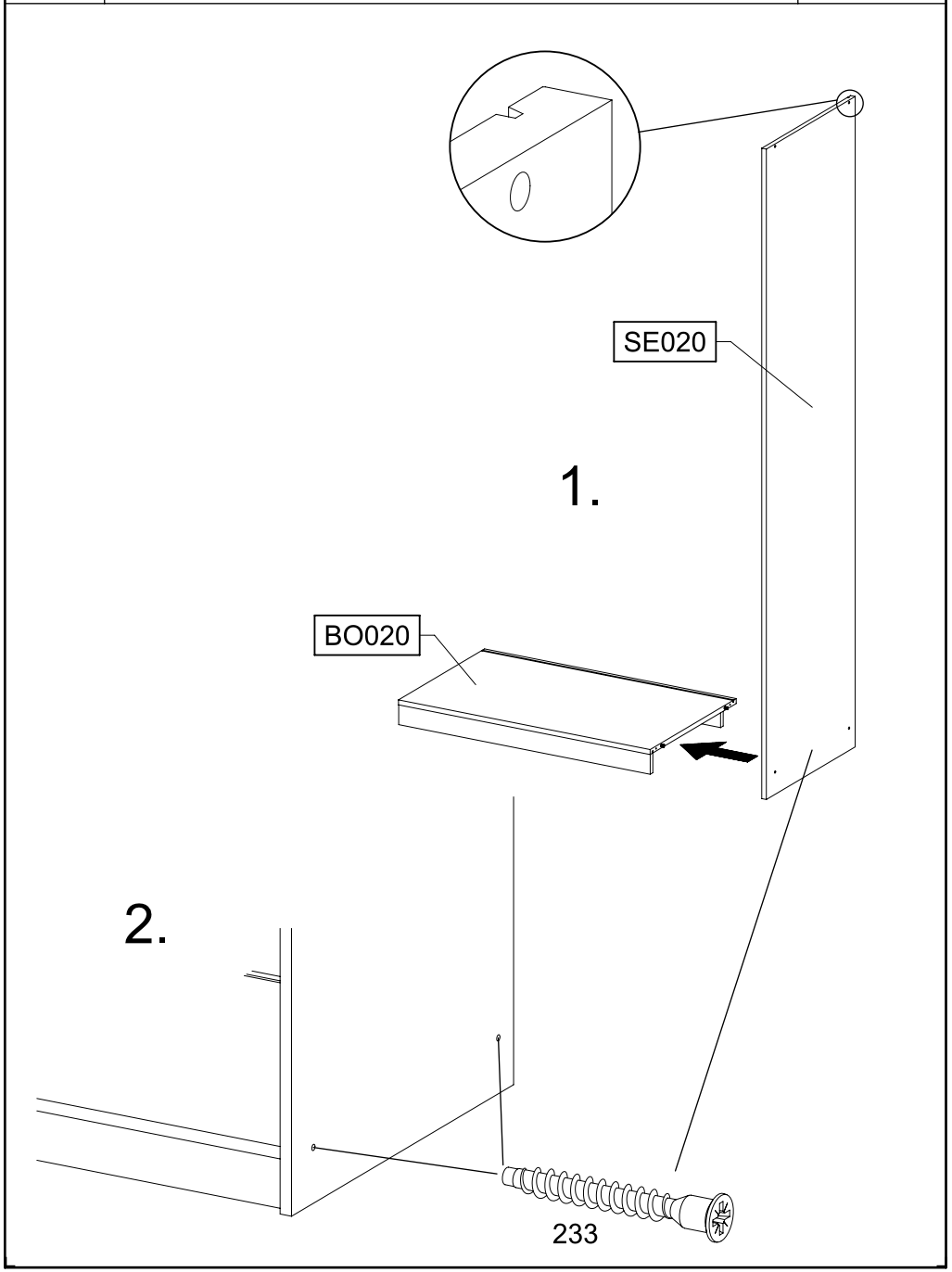

6

1x 1 1x 779 6,5x12

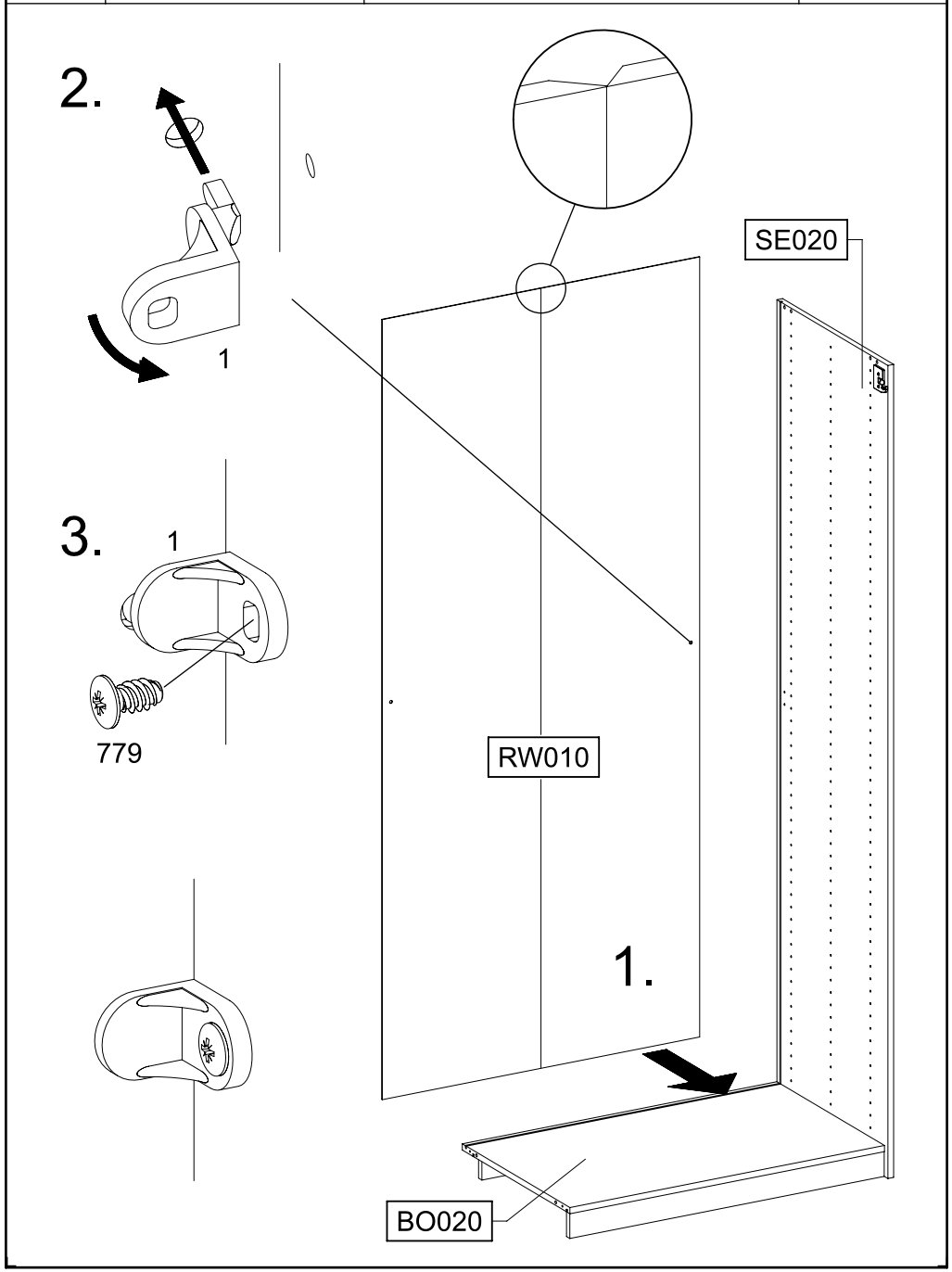

7

2x 18 8x30

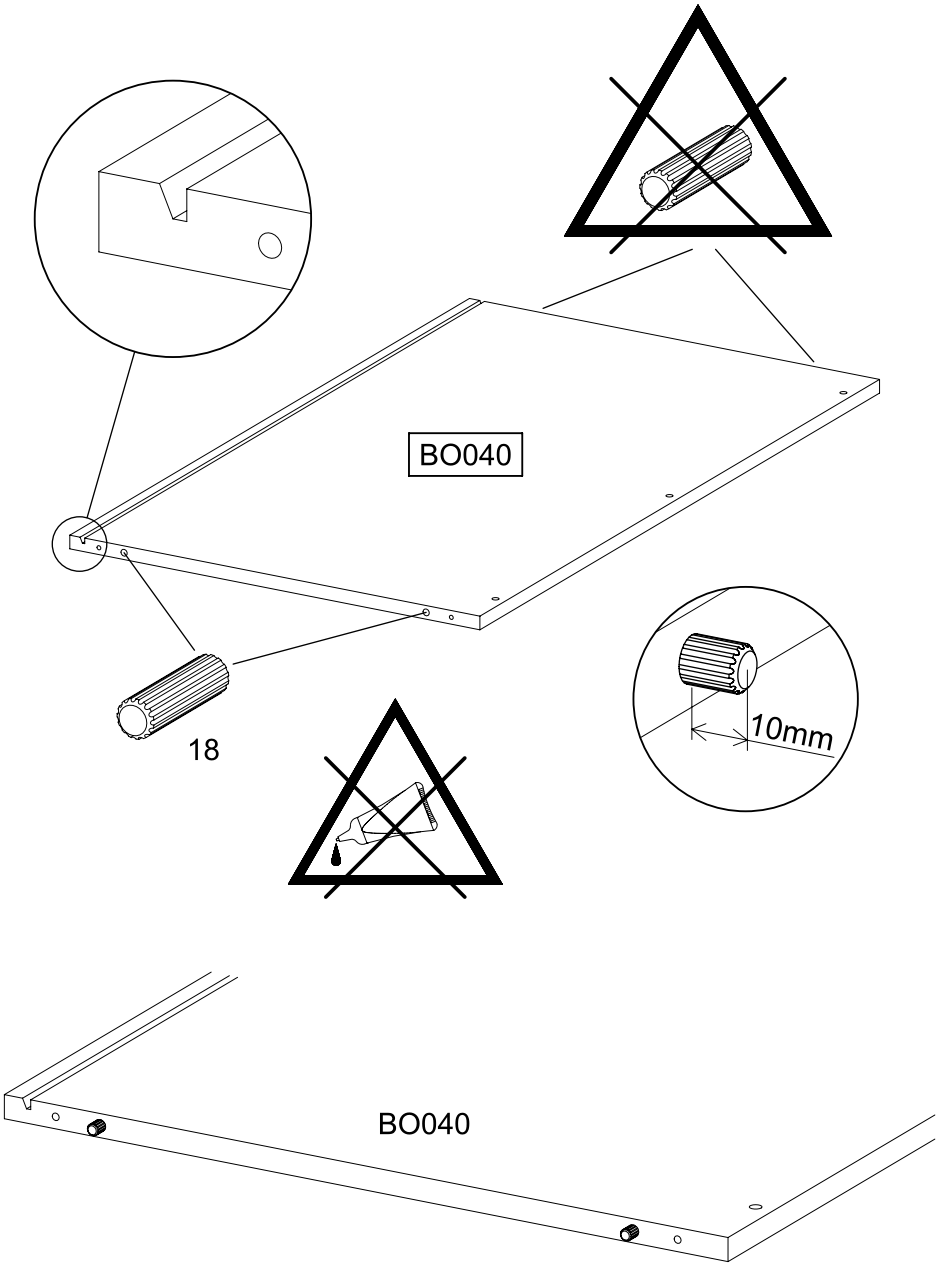

8

2x 233 6,3x50

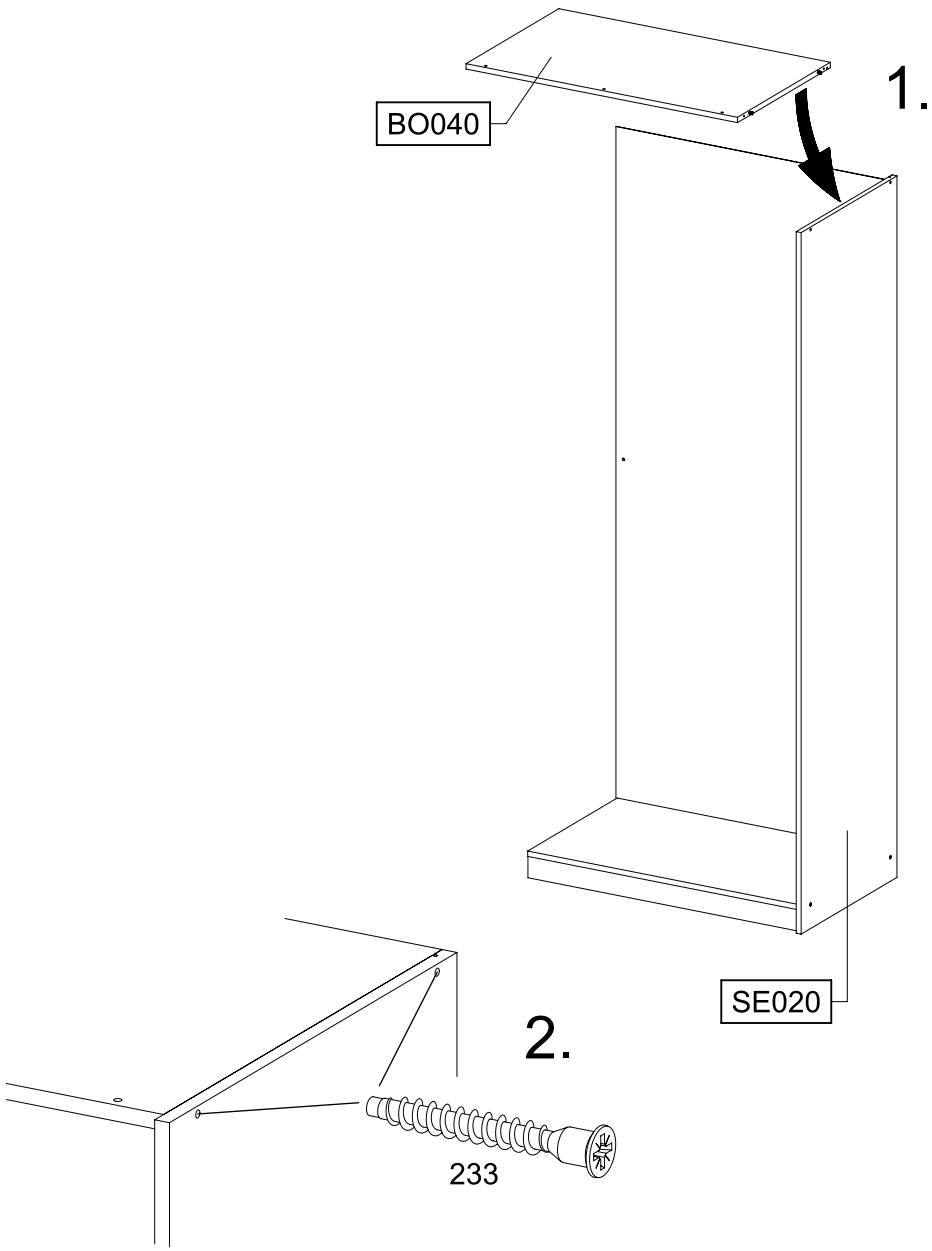

9

4x 233 6,3x50

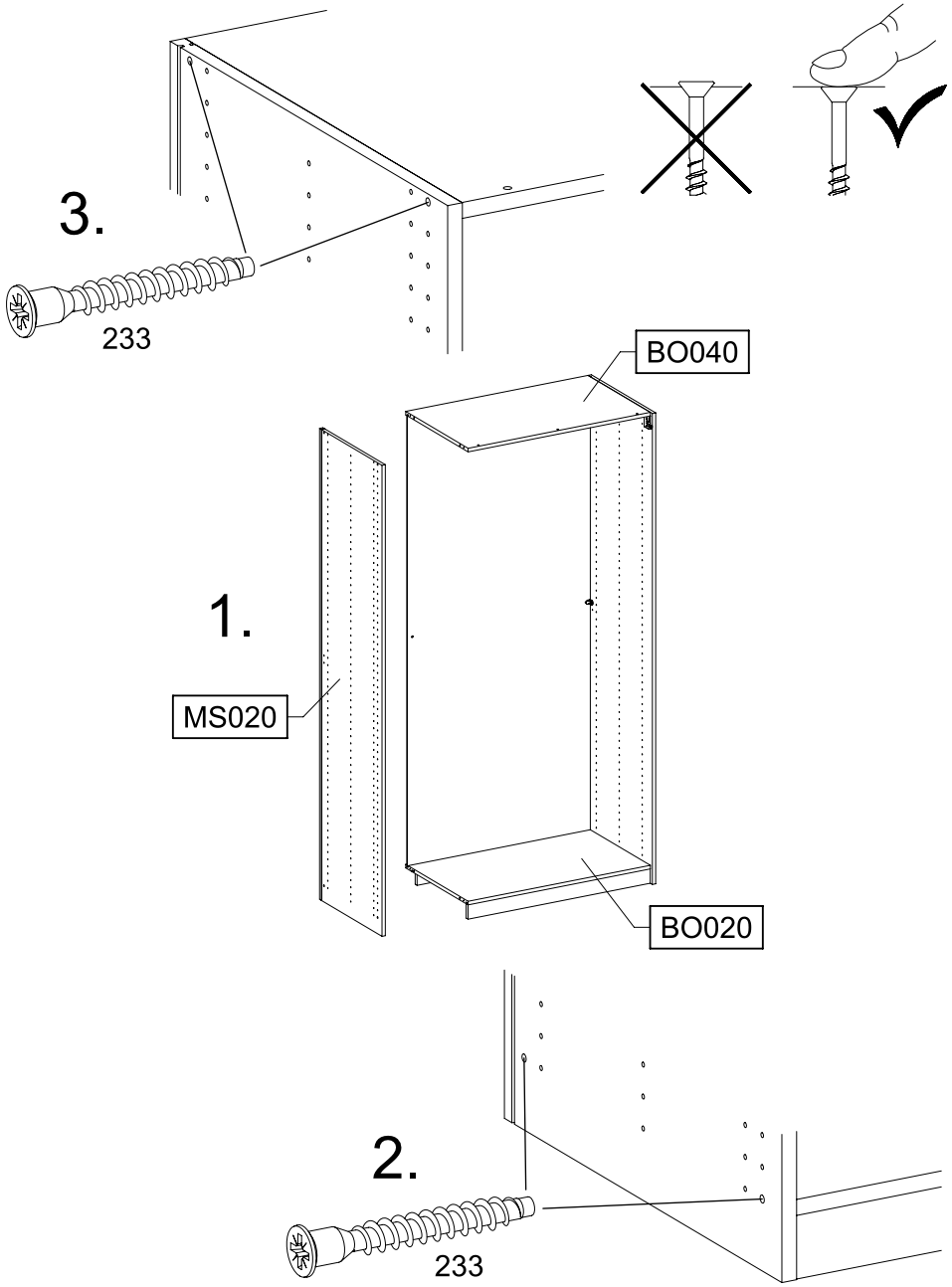

10

1x 1 1x 779 6,5x12

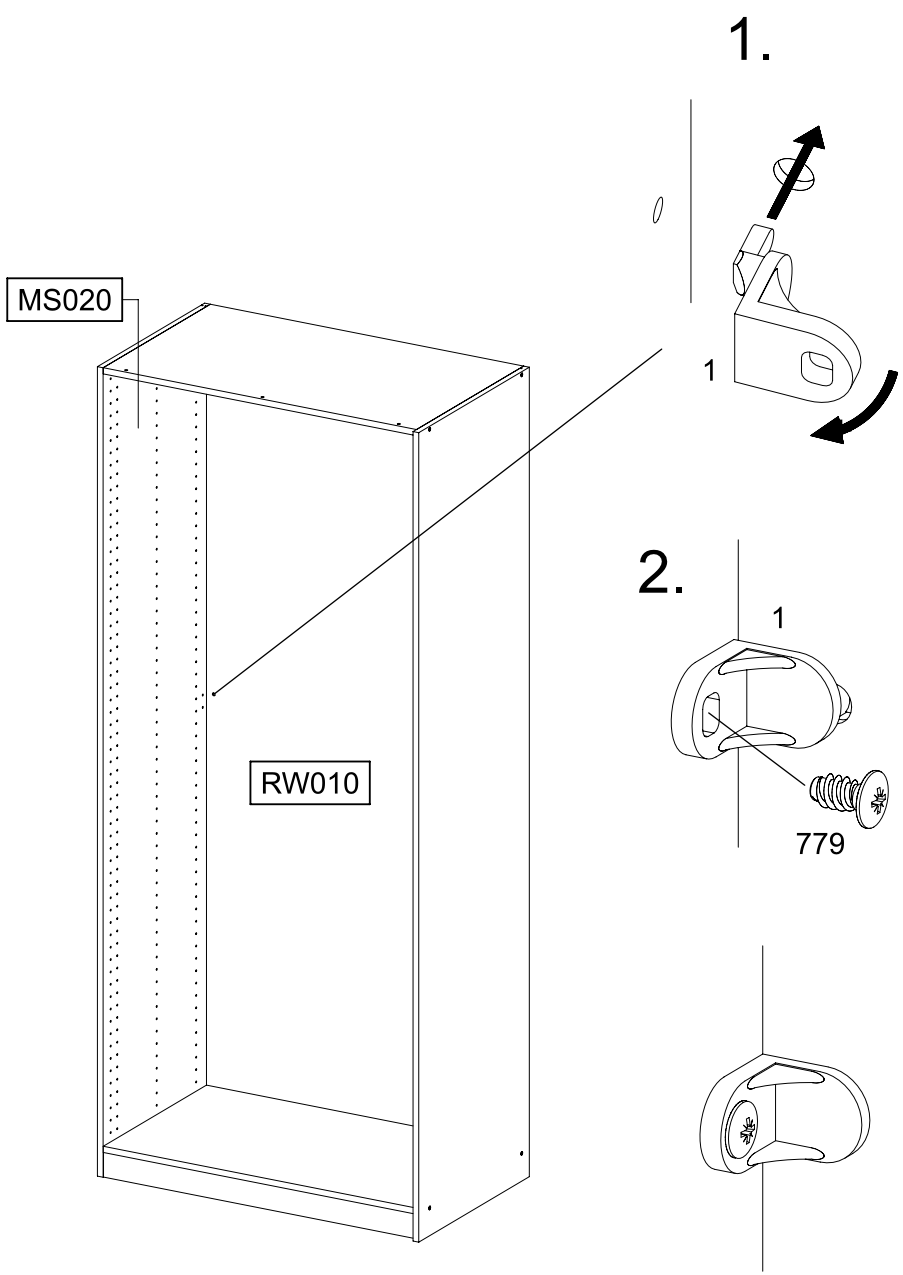

11 4x 183

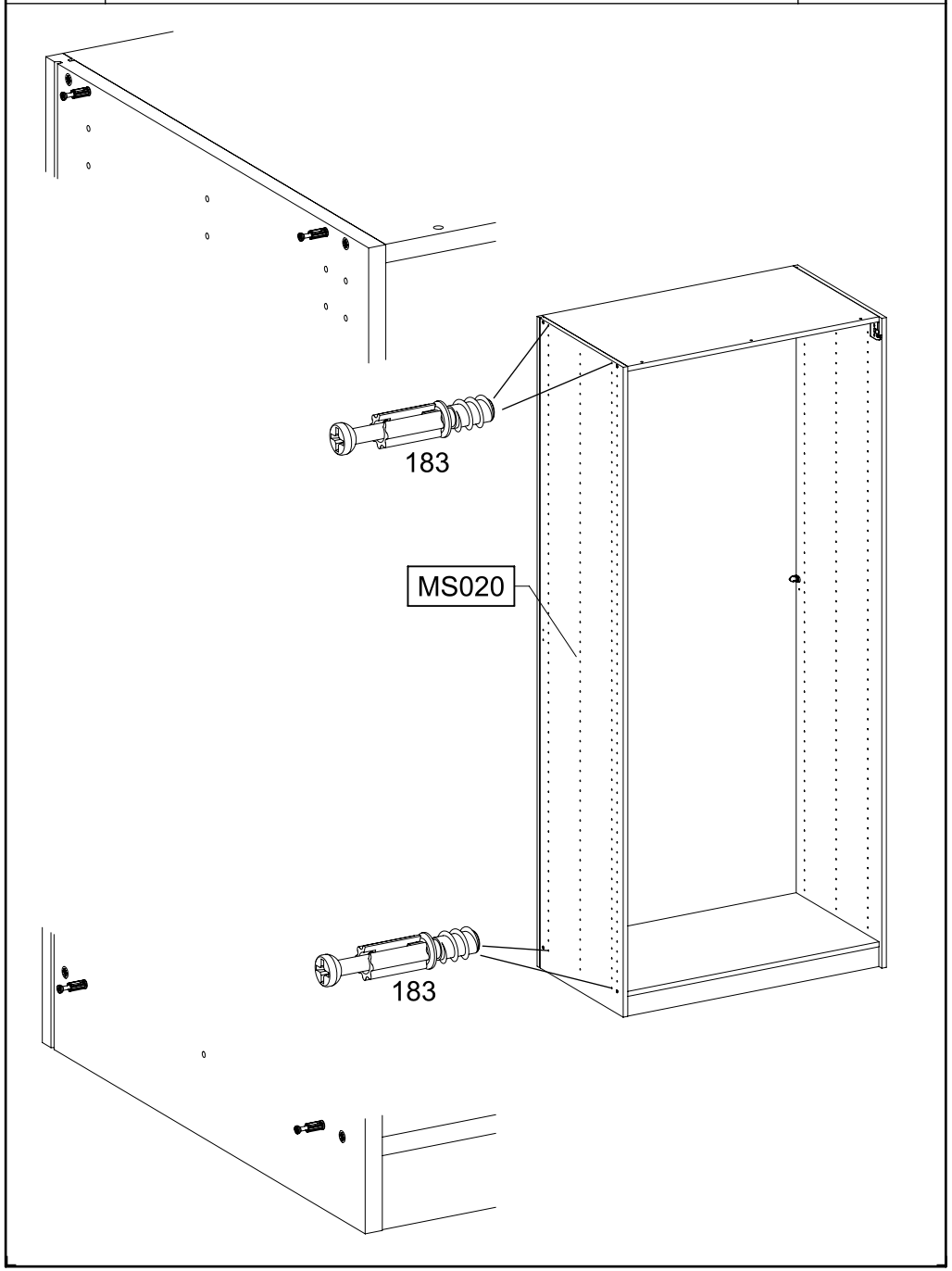

12 2x 18 8x30

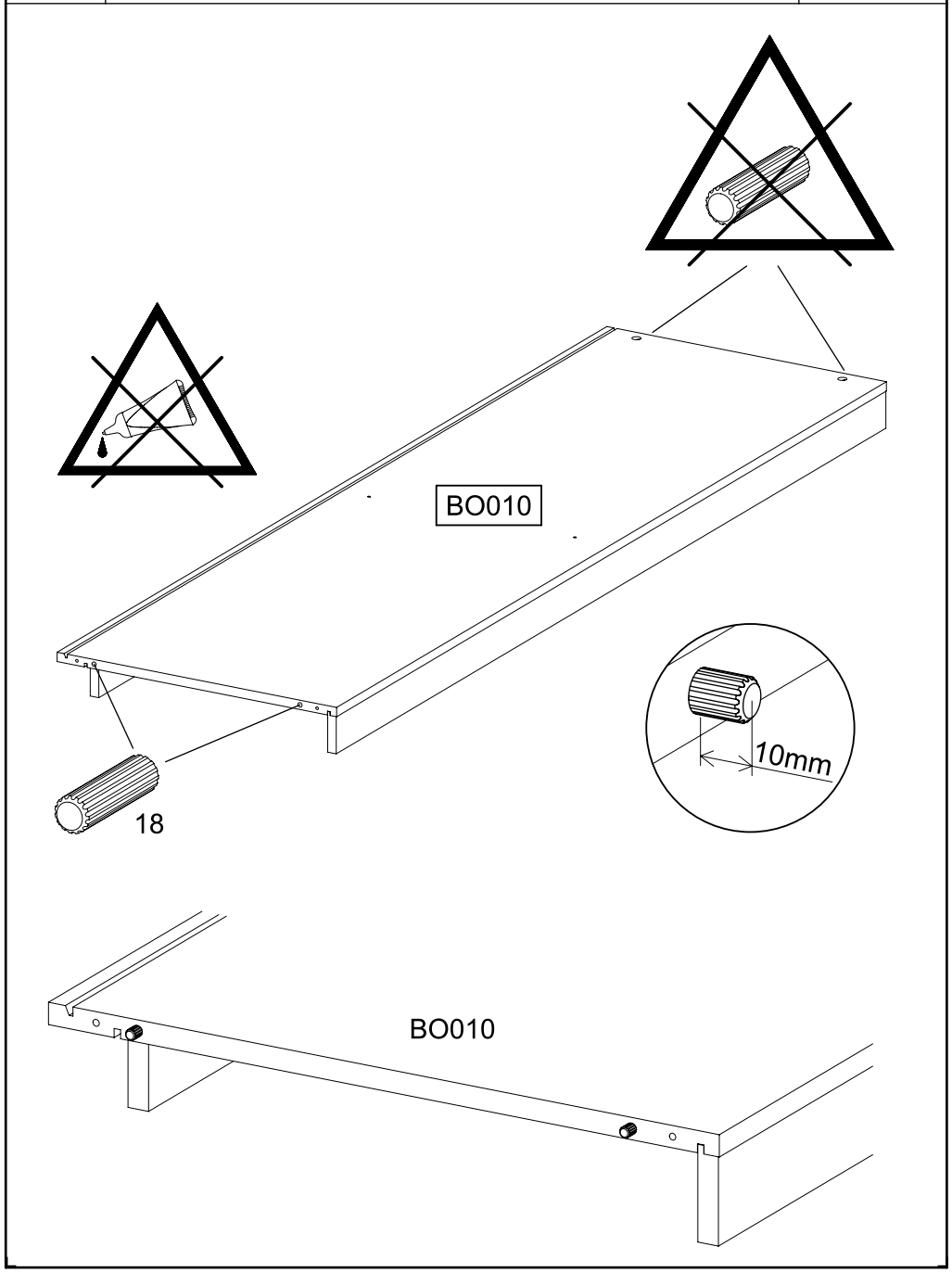

13

2x 173

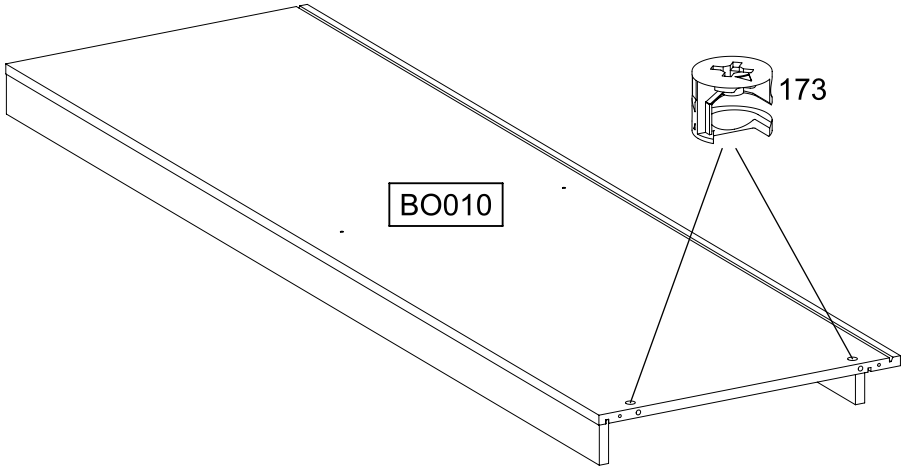

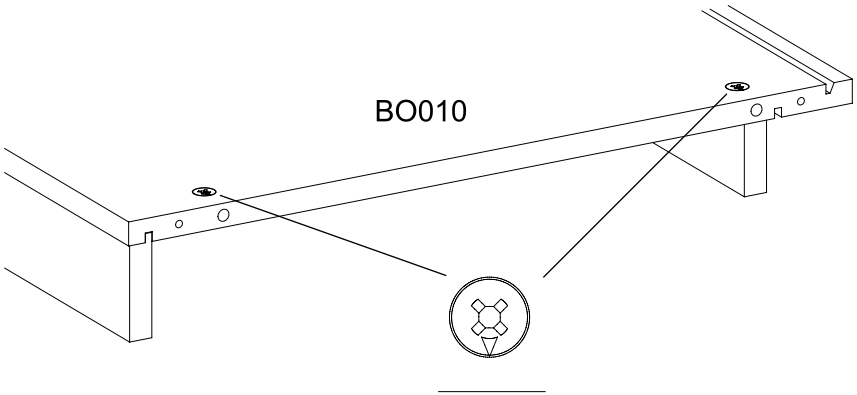

14

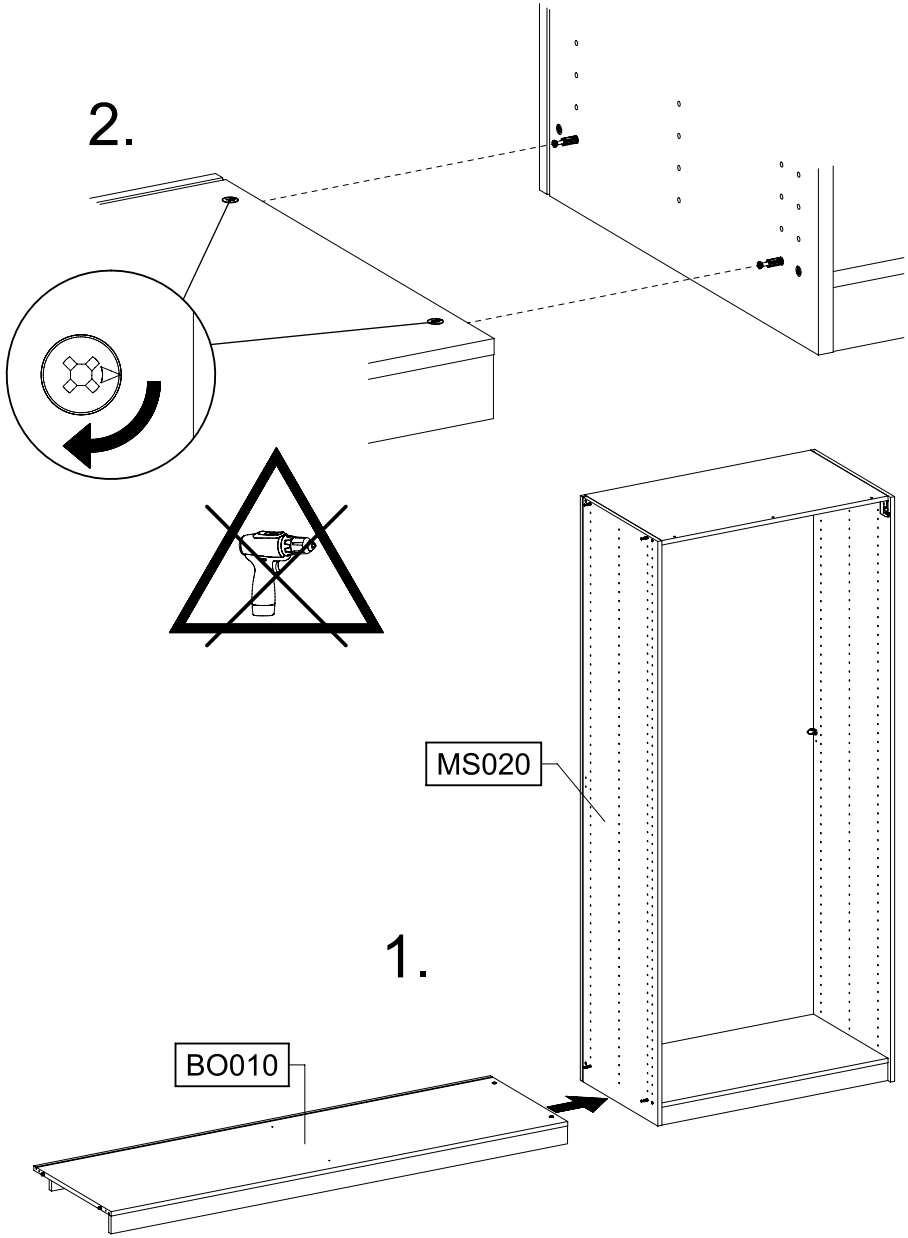

15 | 1x 1 | 1x 779 6,5x12

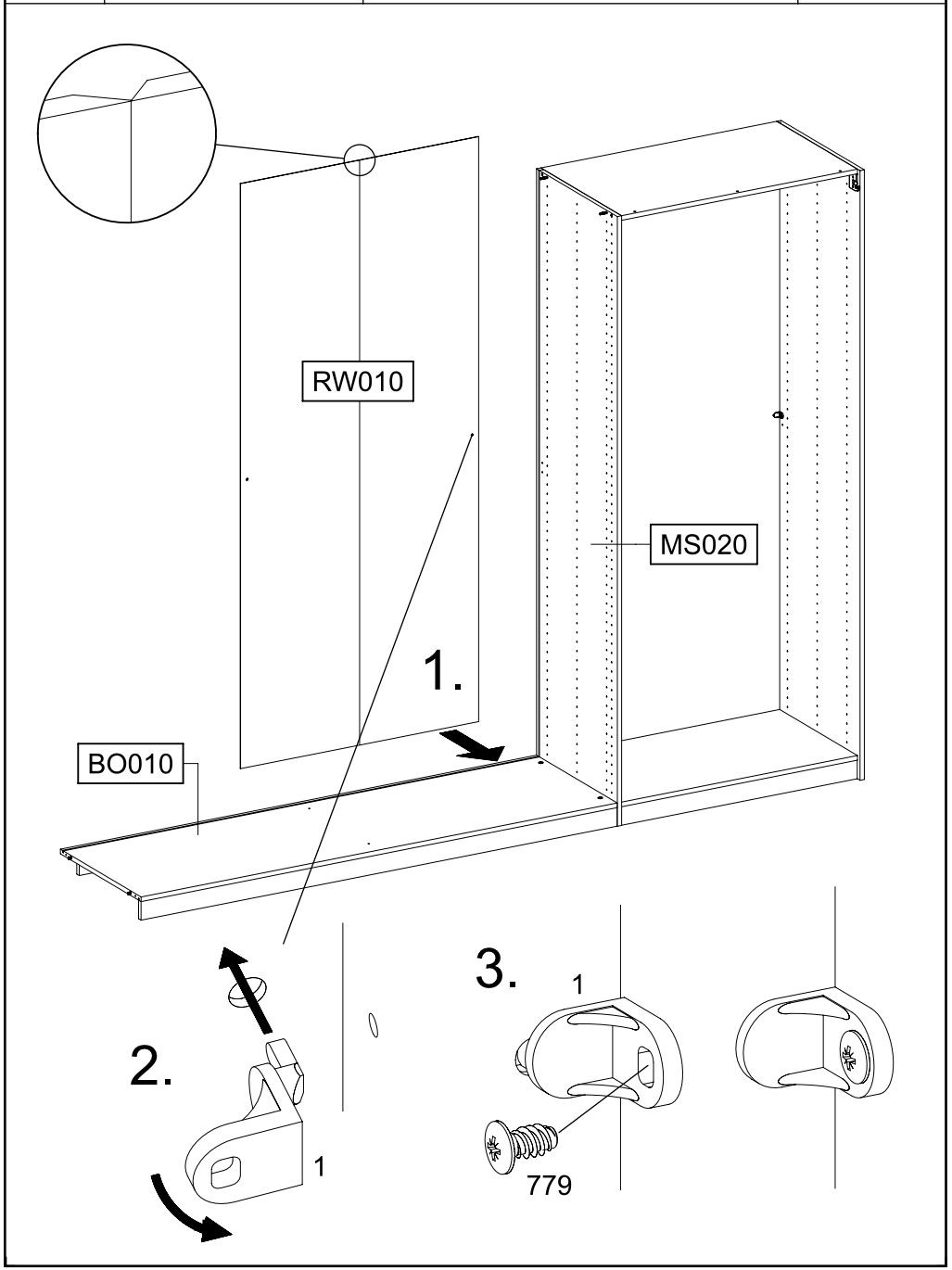

16 | 2x 807

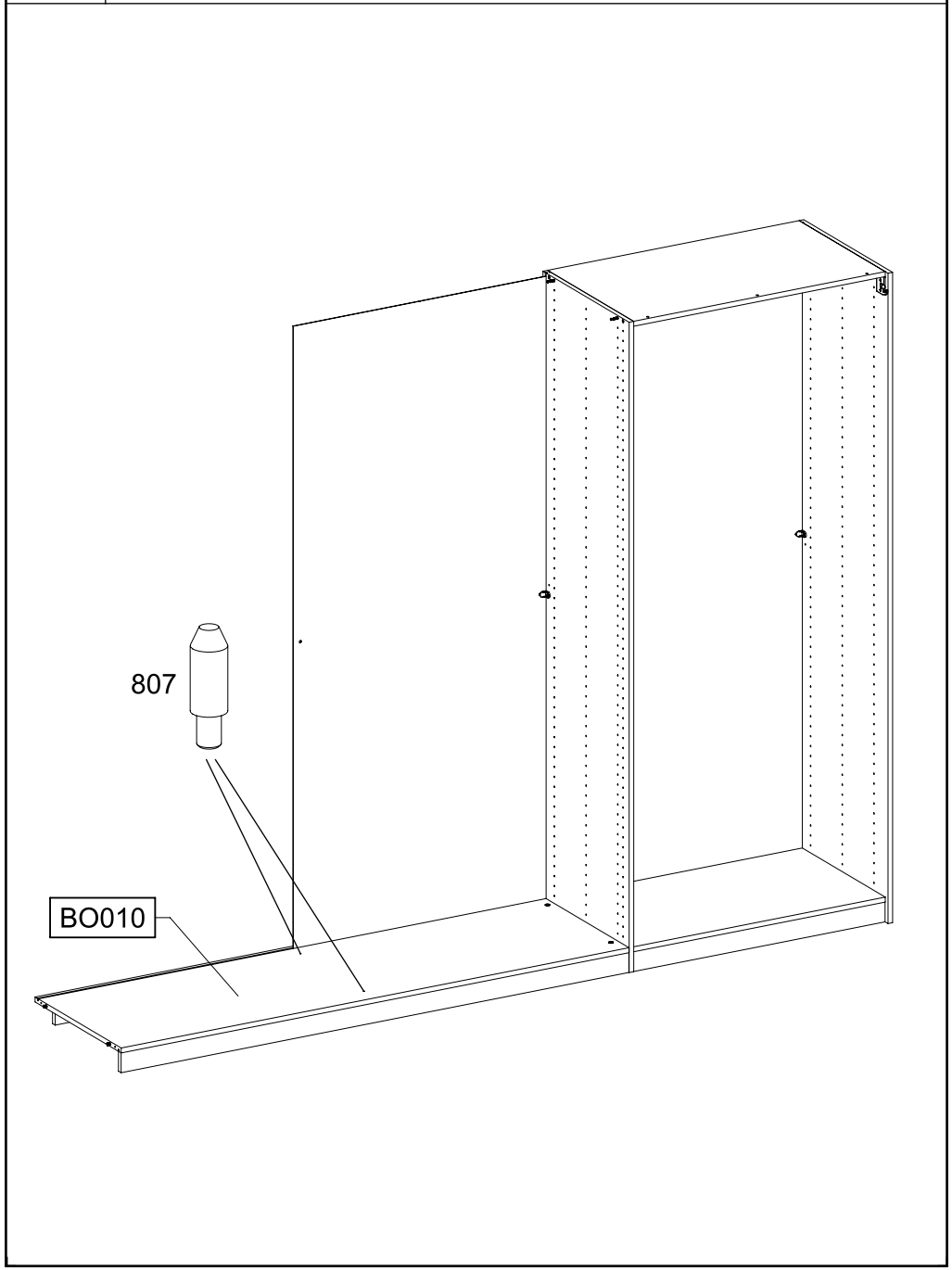

17

1x 1

1x 779 6,5x12

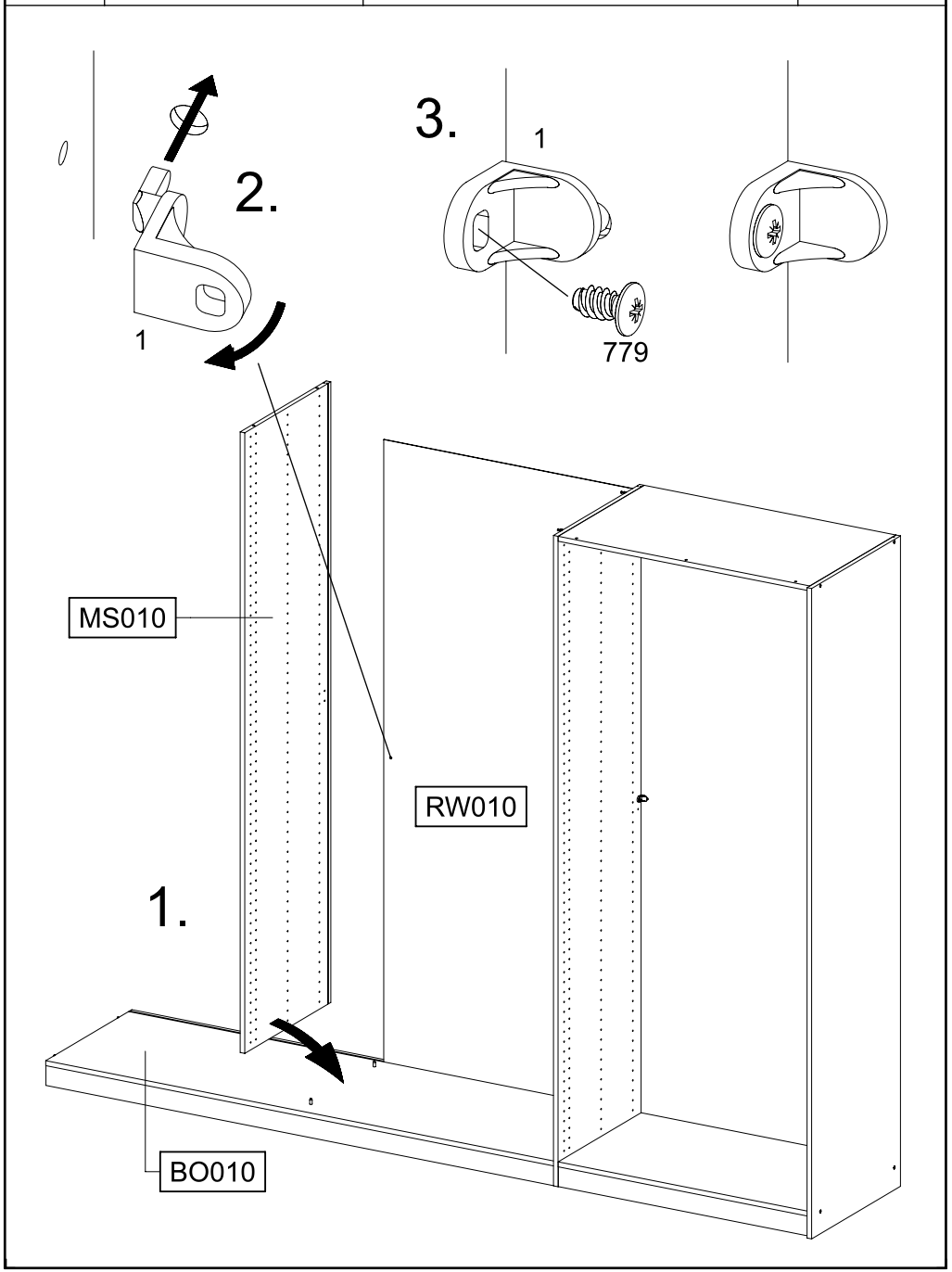

18

1x 1

1x 779 6,5x12

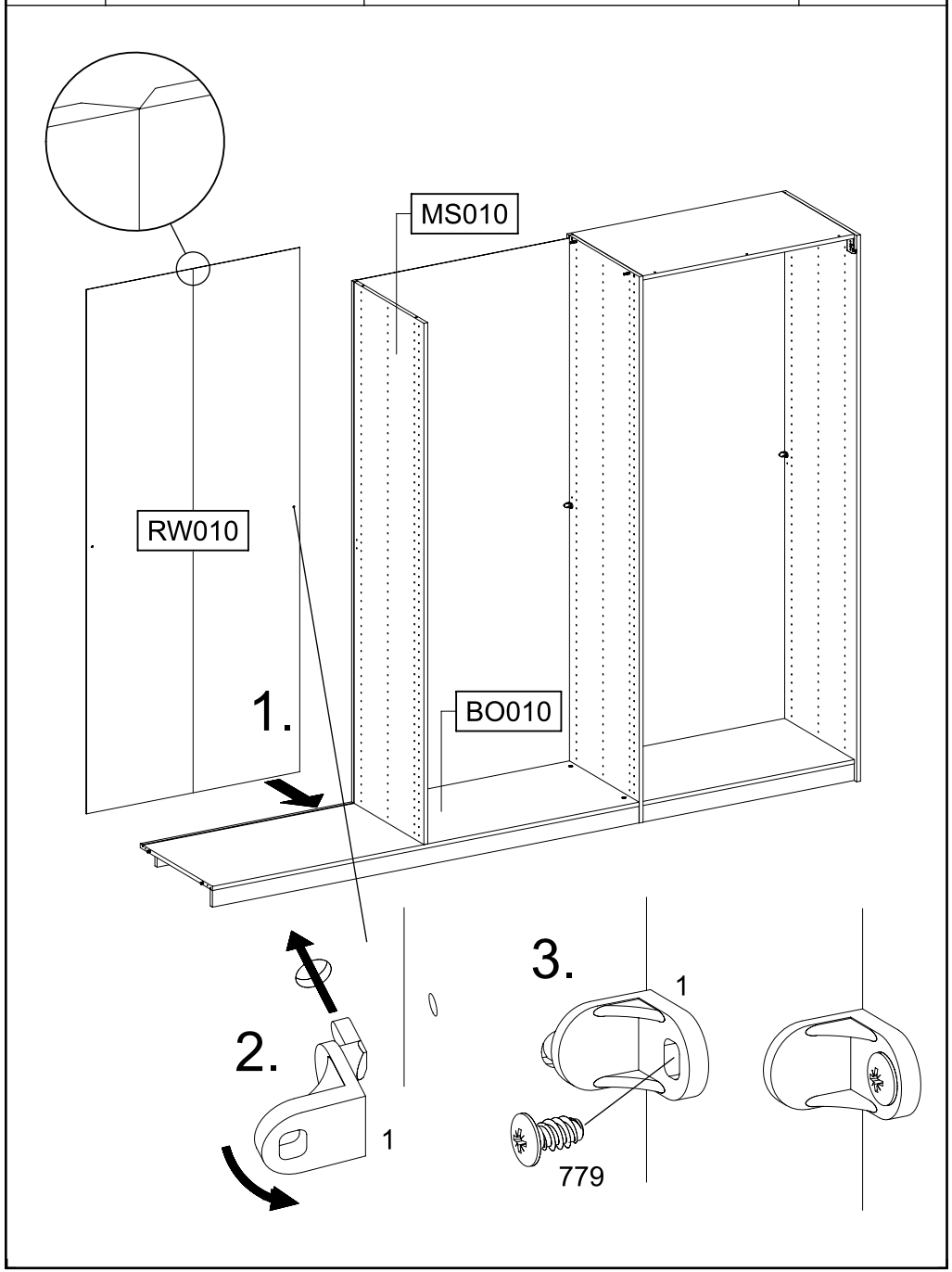

19

2x 18 8x30

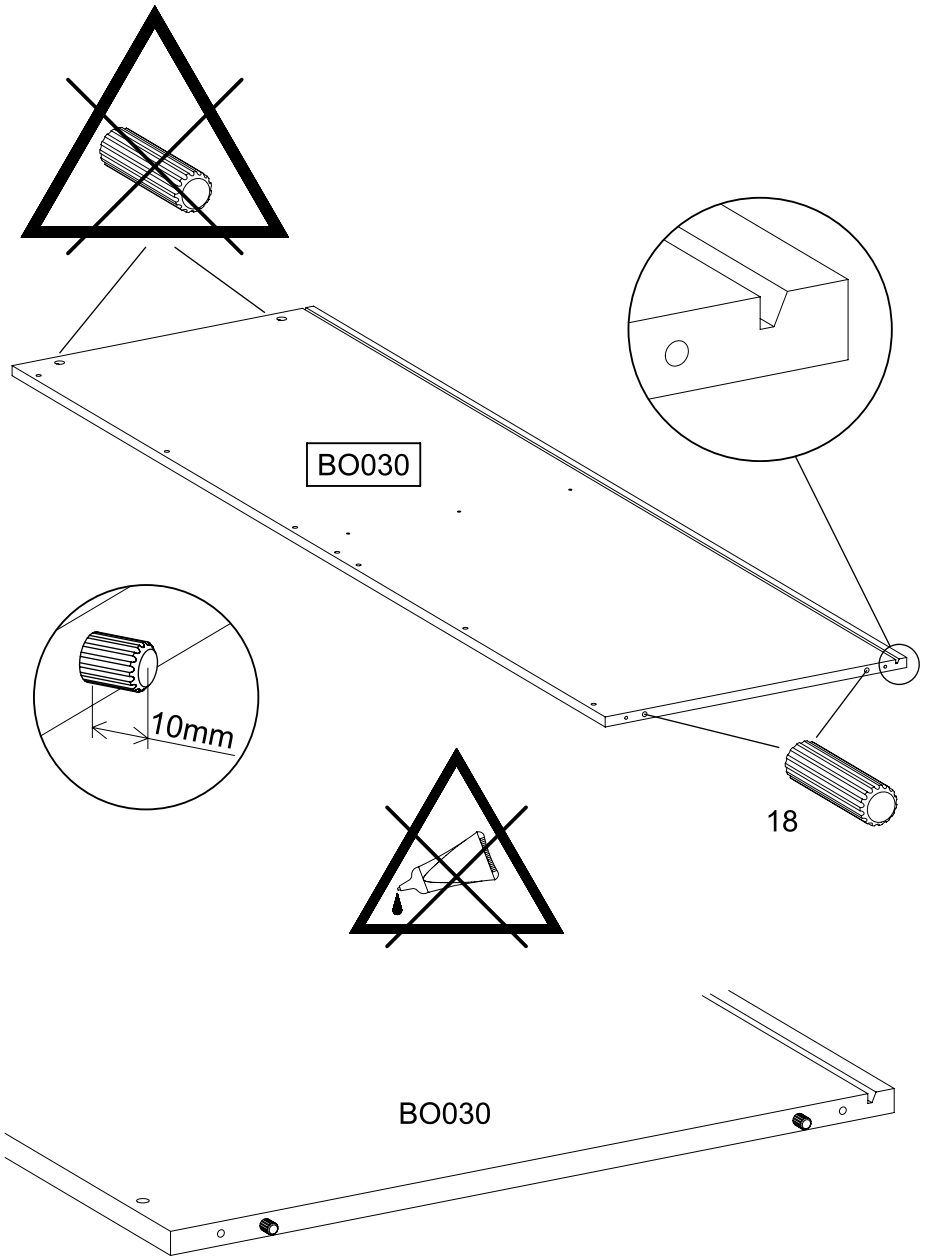

20

2x 173 2x 807

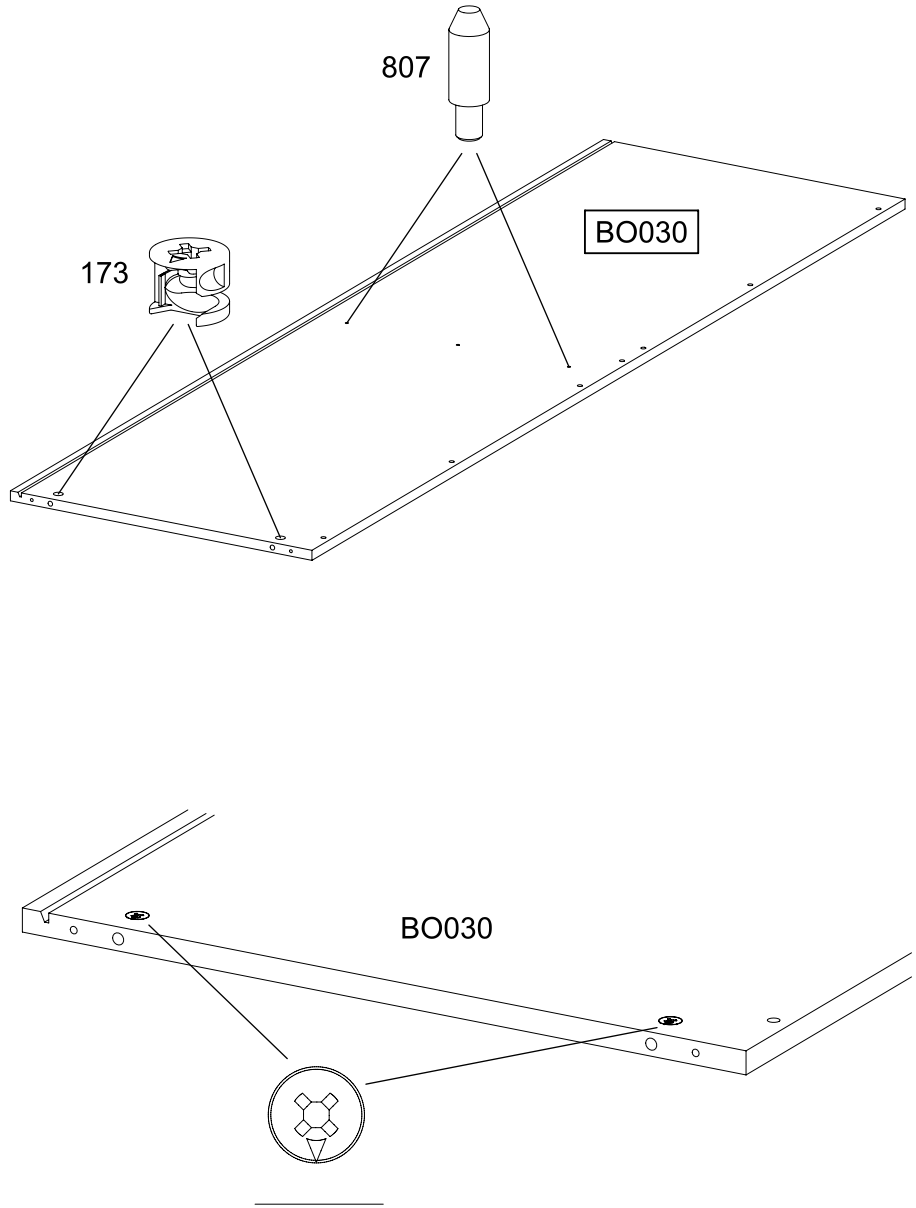

21

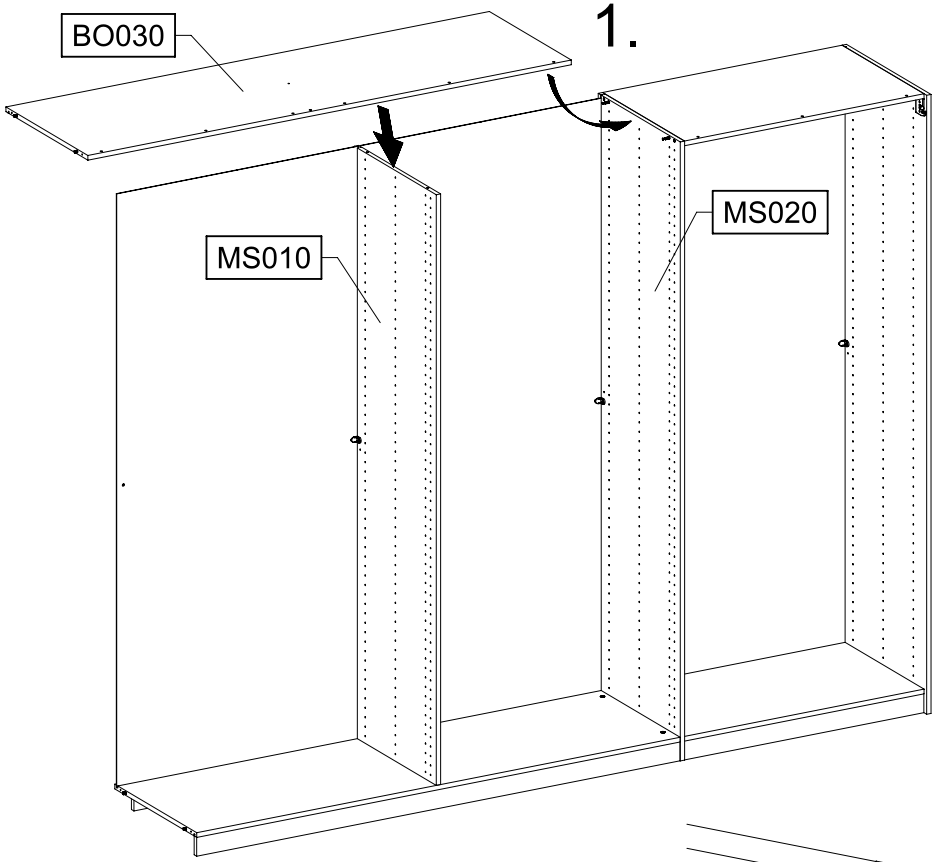
1.
BO030
MS010
MS020

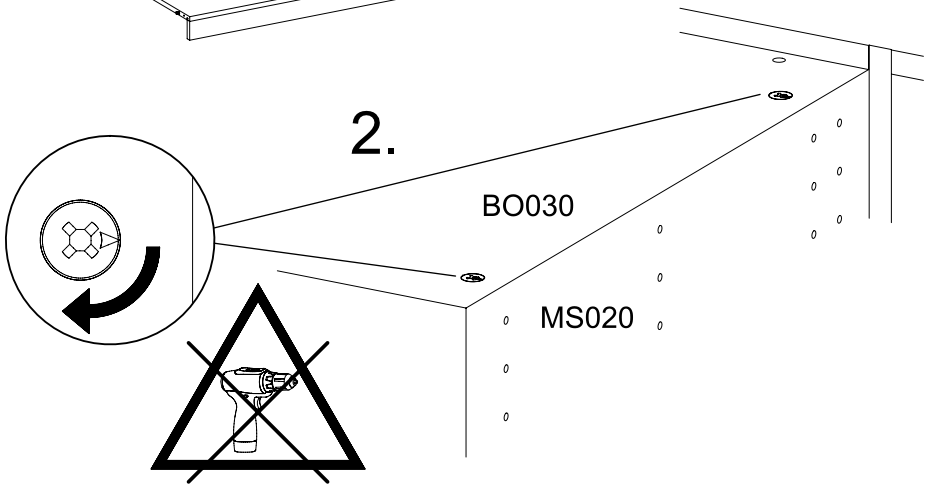
2.
BO030
MS020

22

4x 233

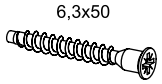
6,3x50

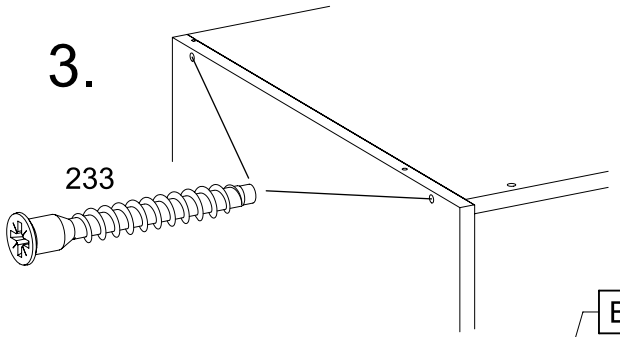
3.
233

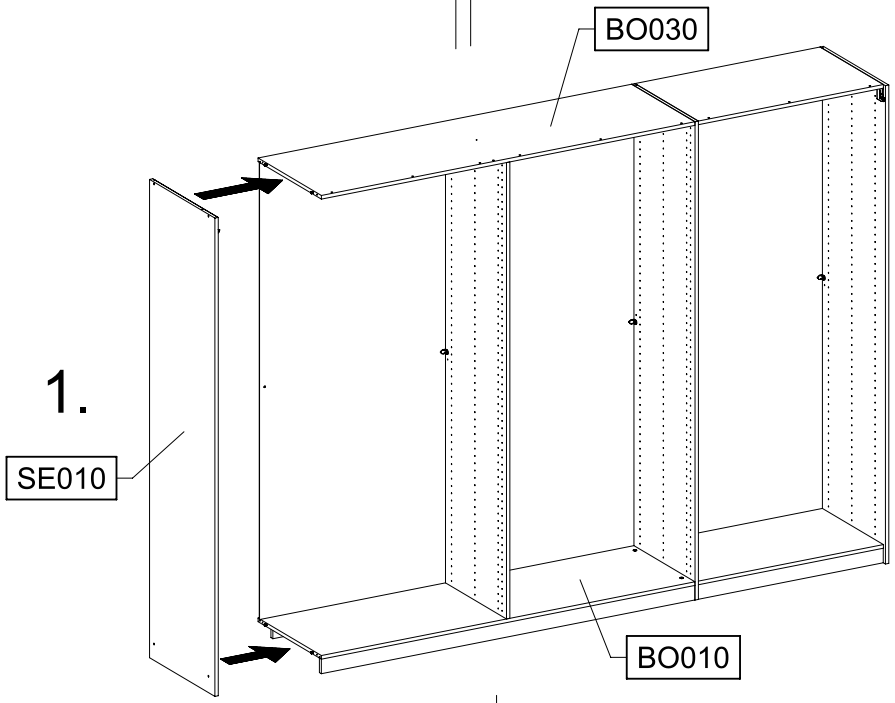
BO030
1.
SE010
BO010

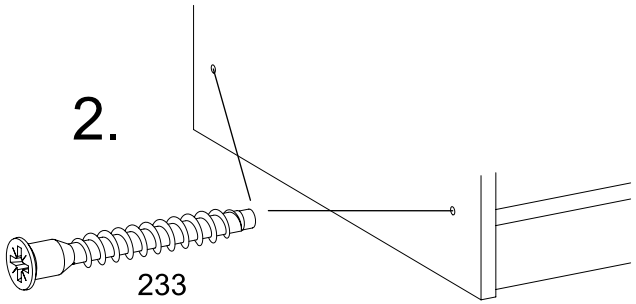
2.
233

23 | 1x 1 | 1x 779 6,5x12

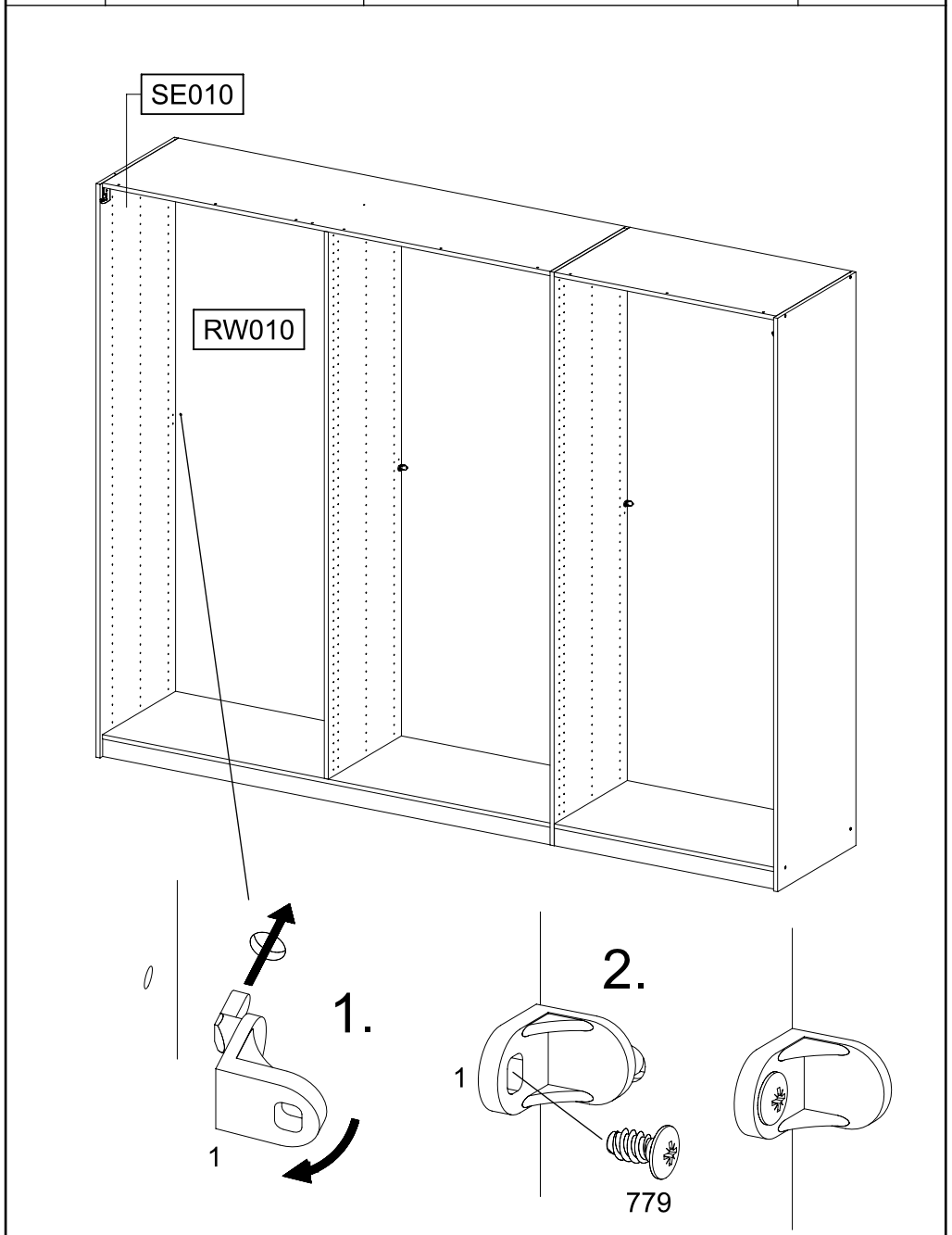

24 | 1x 296 4,5x50

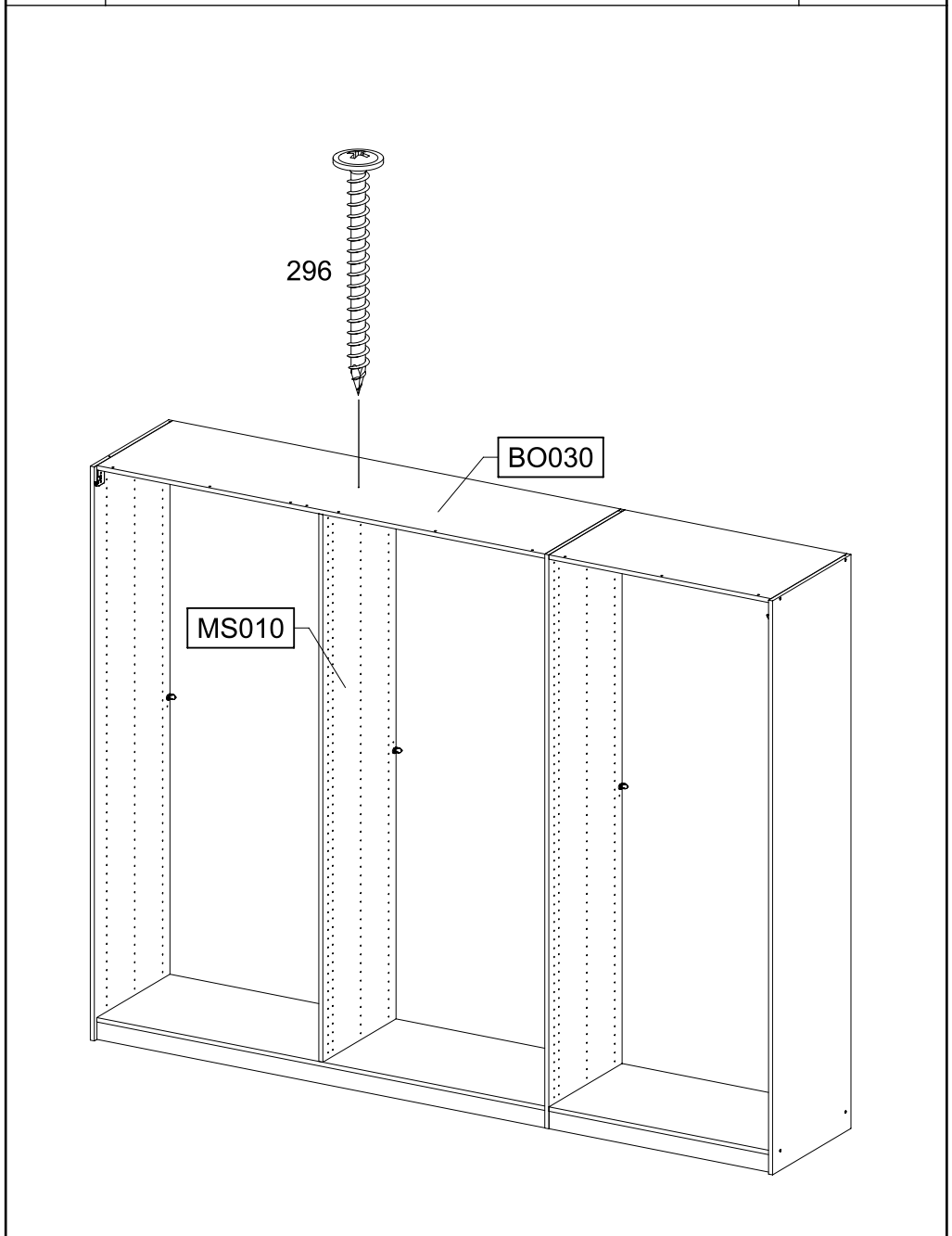

25

1x 1450

2x 1449 M5x8

1x 1163

VIDEO

1.

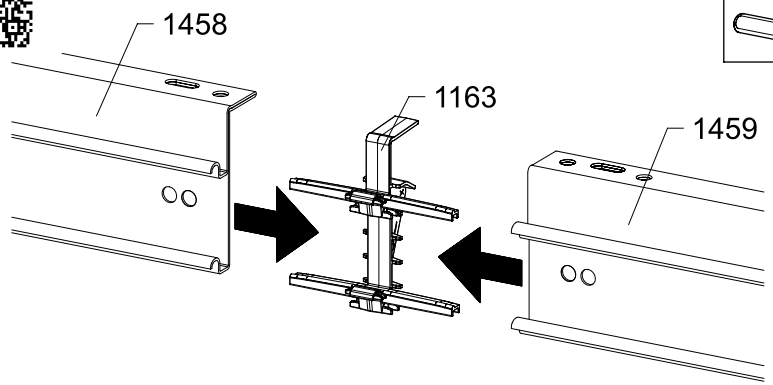

2.

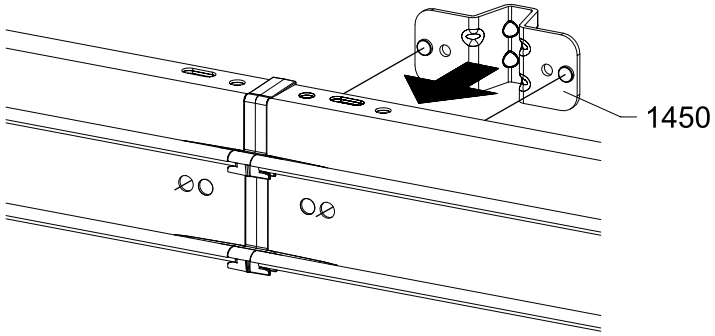

3.

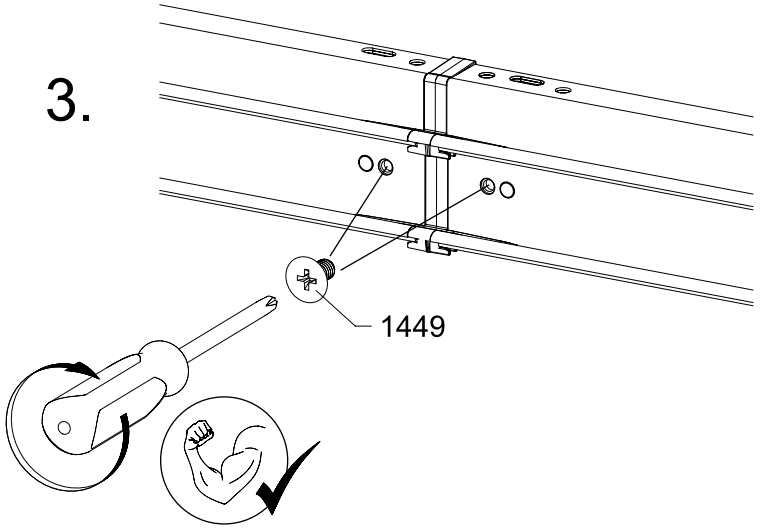

26

1.

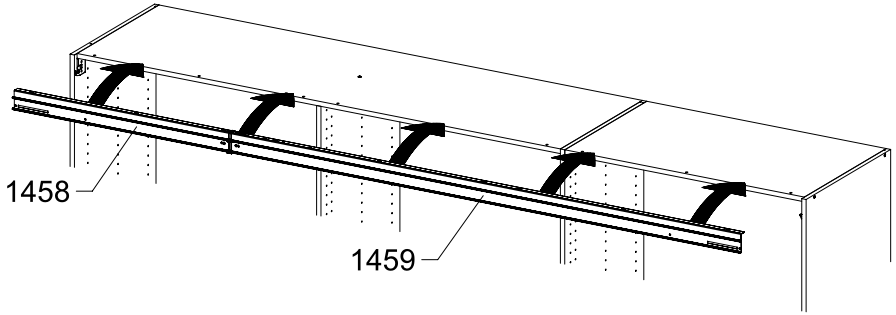

2.

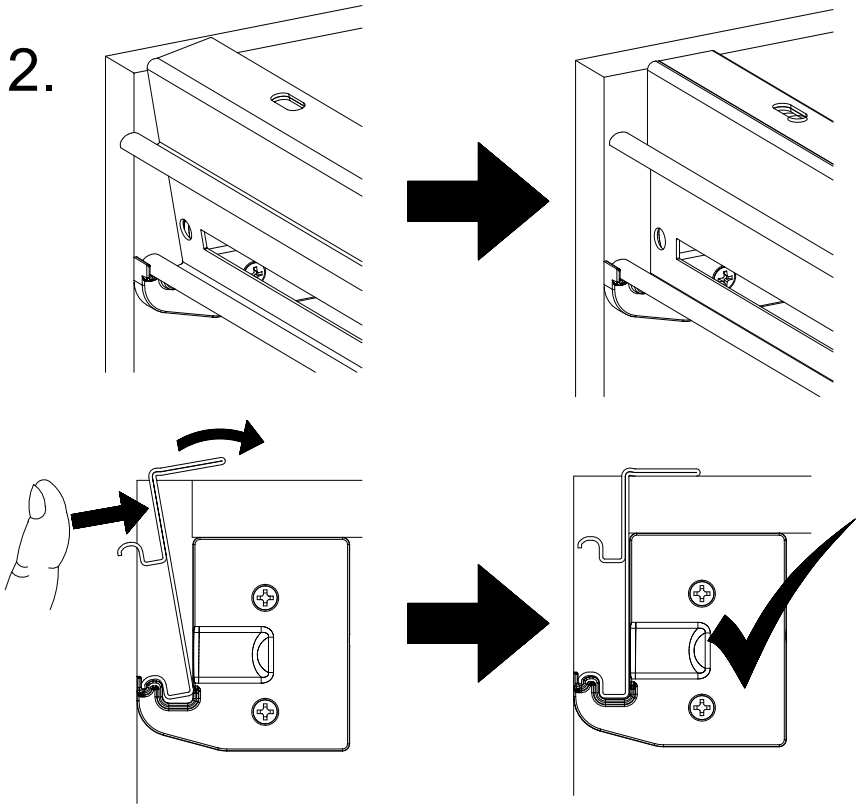

27 | 7x 211 M4x12 | 7x 580 M4

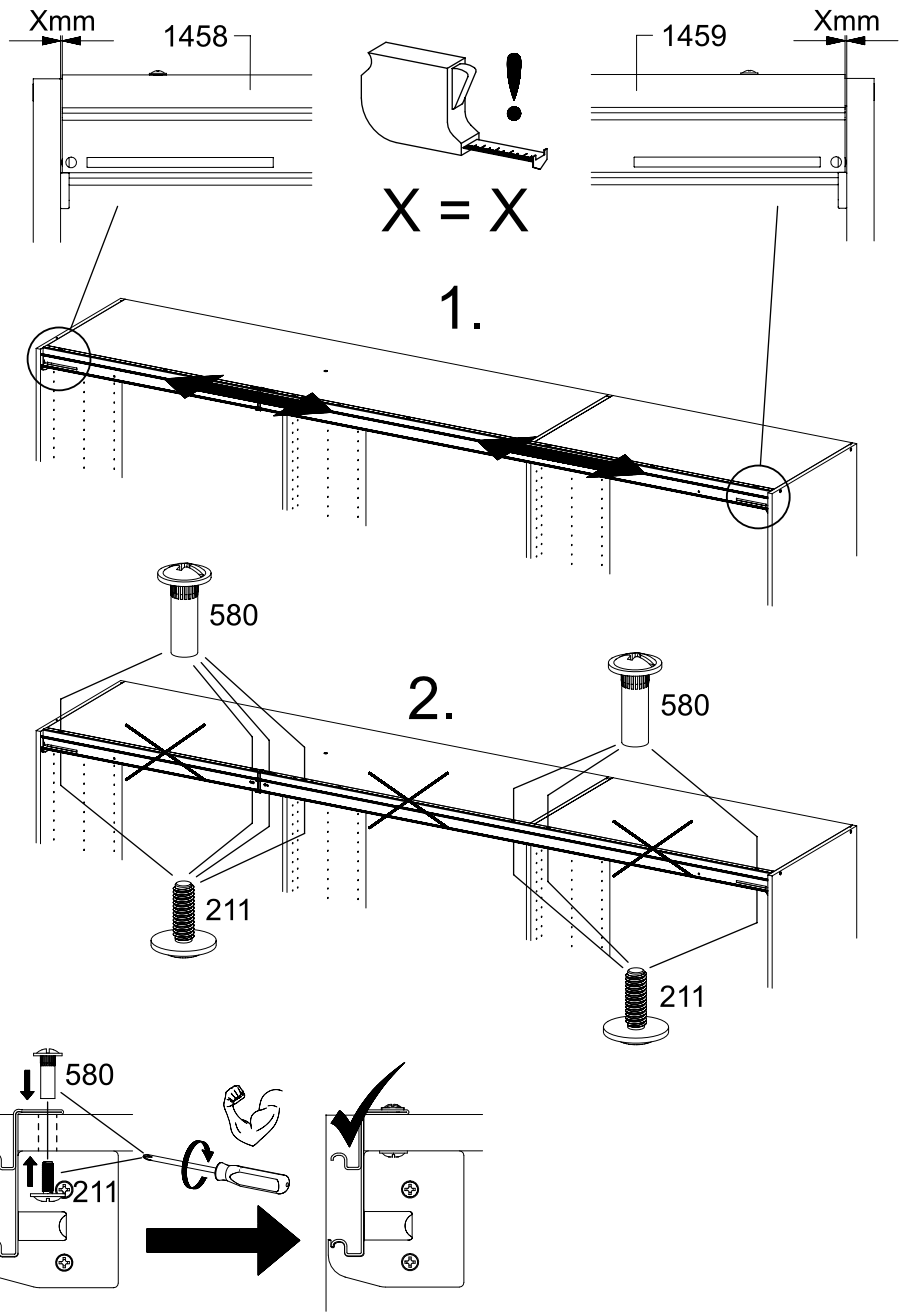

28 | 3x 211 M4x12 | 3x 580 M4 | 3x 1277

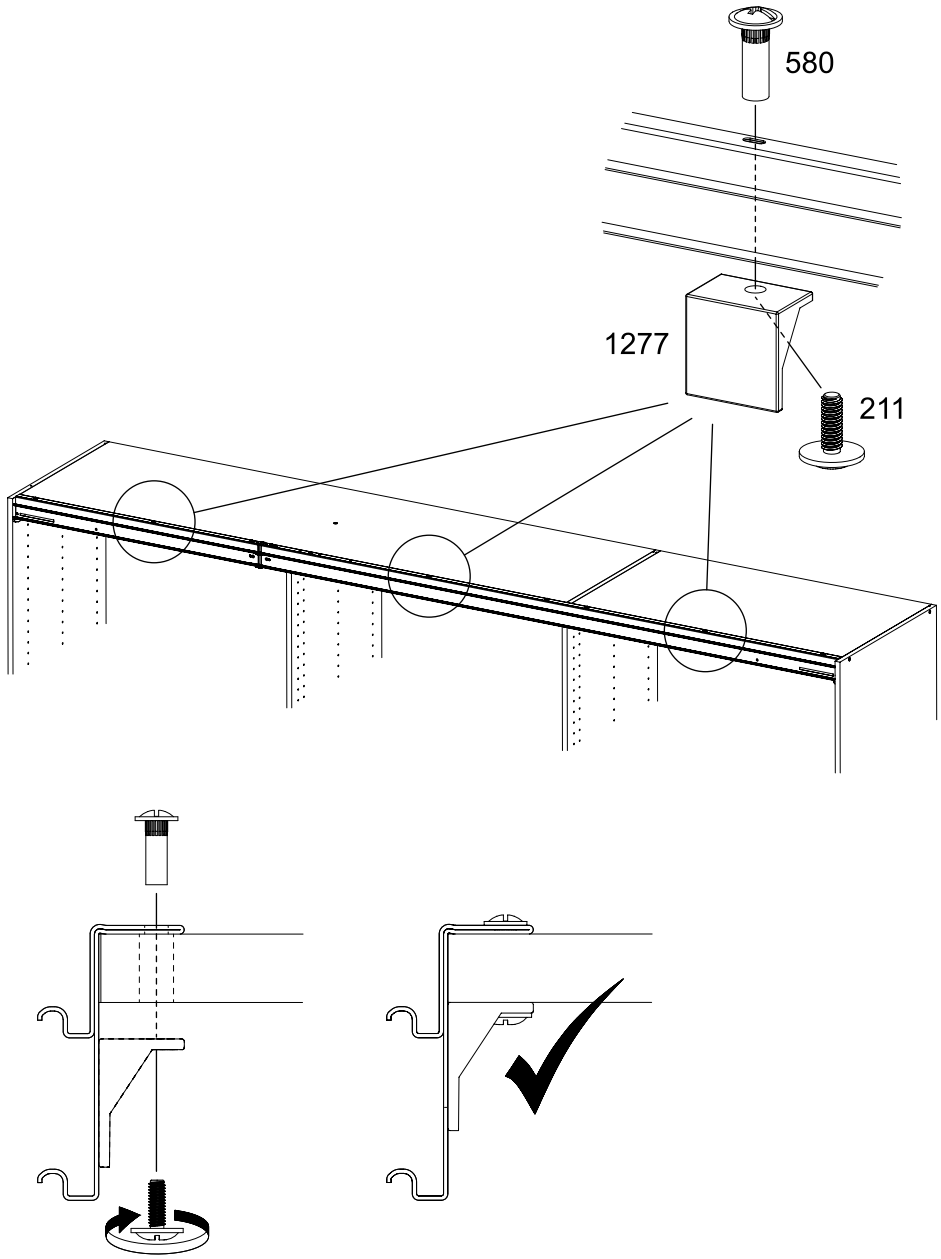

29

2x 1184 4x15 red/rot

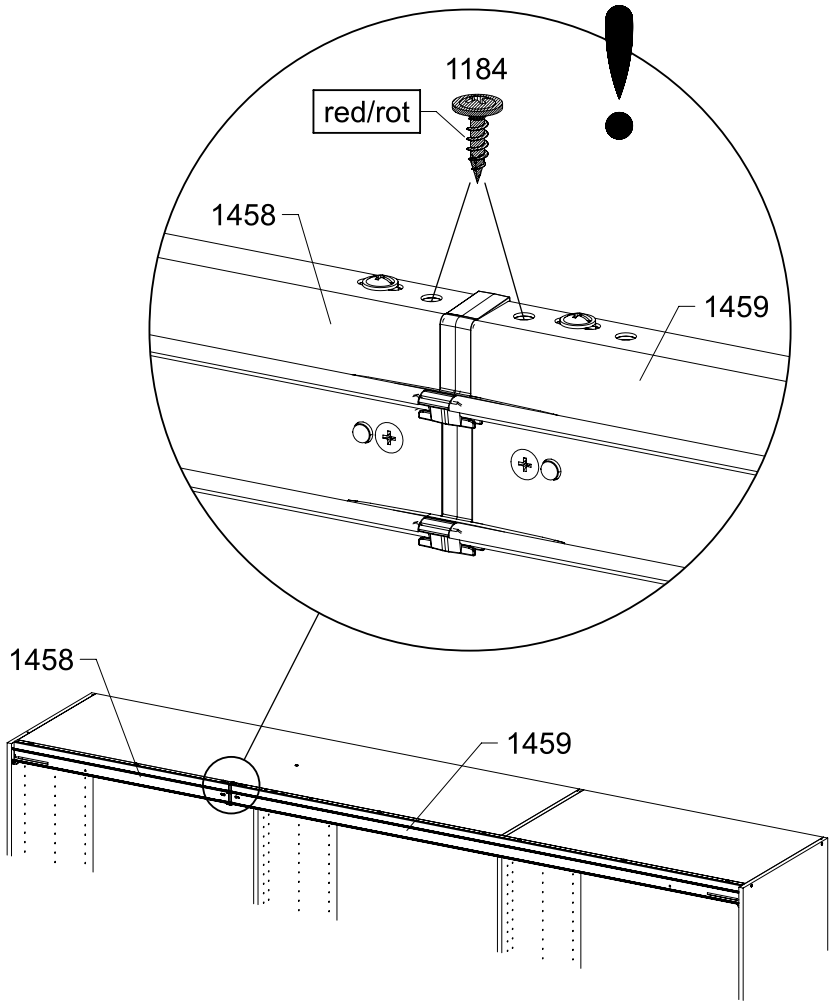

30

2x 1280

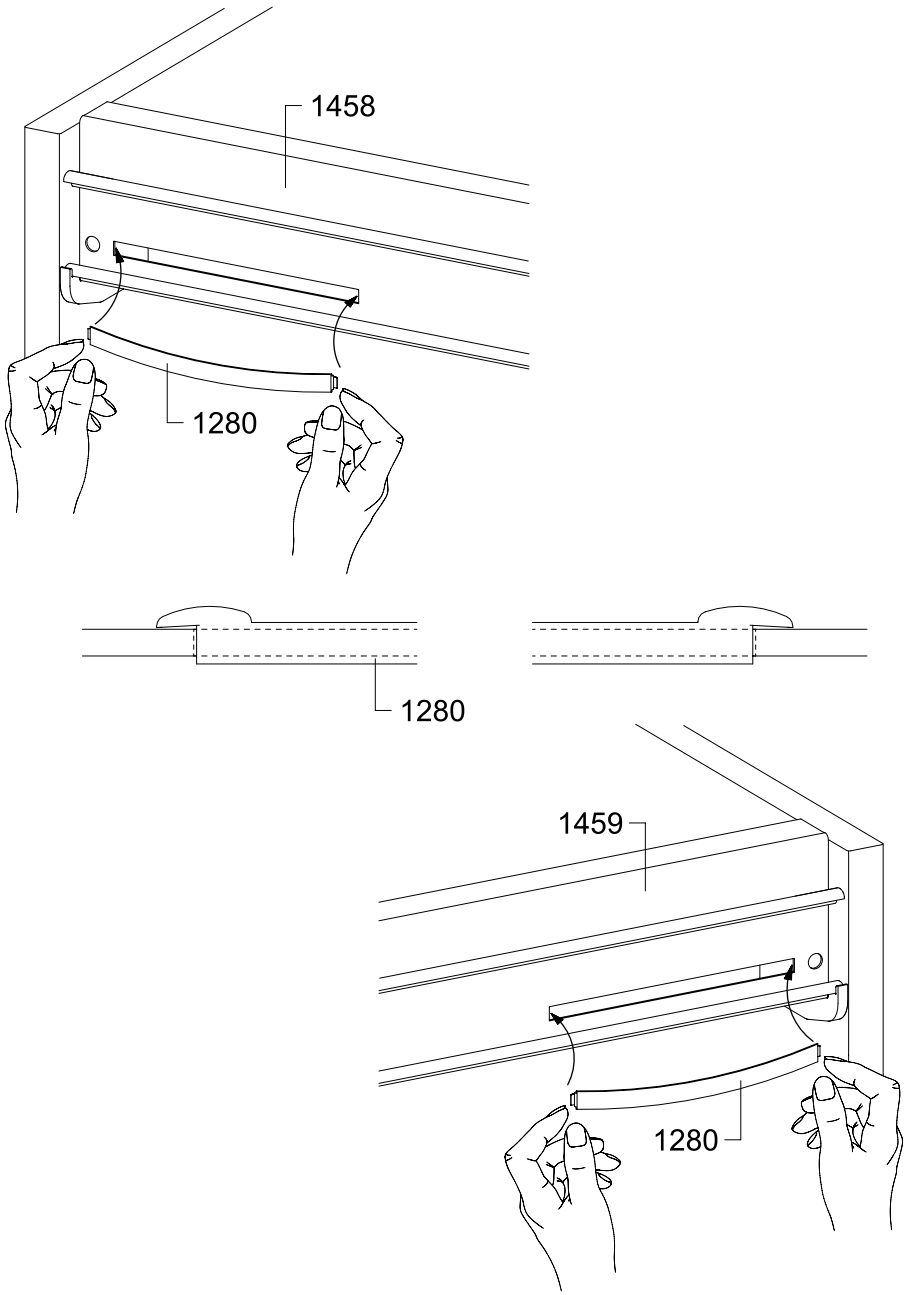

31	2x 1167	2x 1168	2x 1279 M5x12	2x 1288 M5

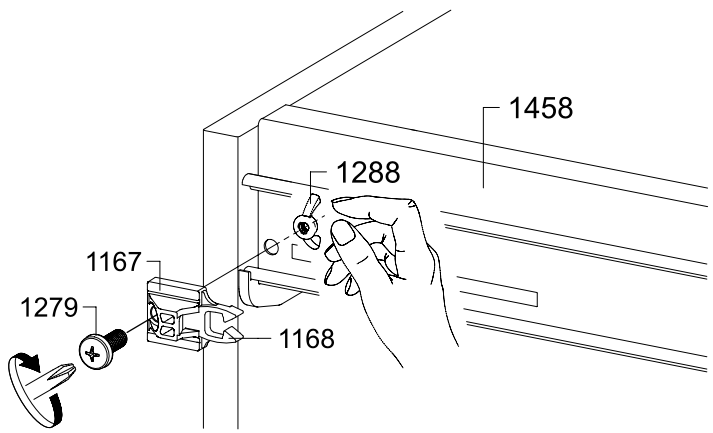

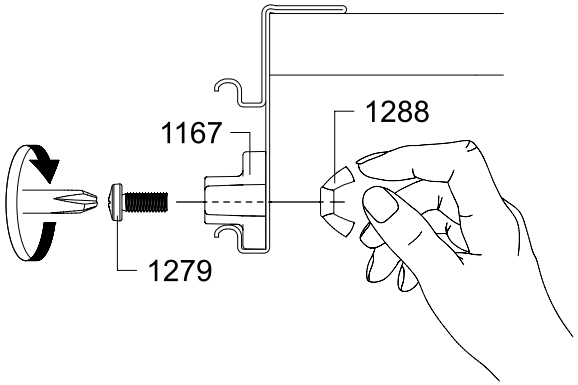

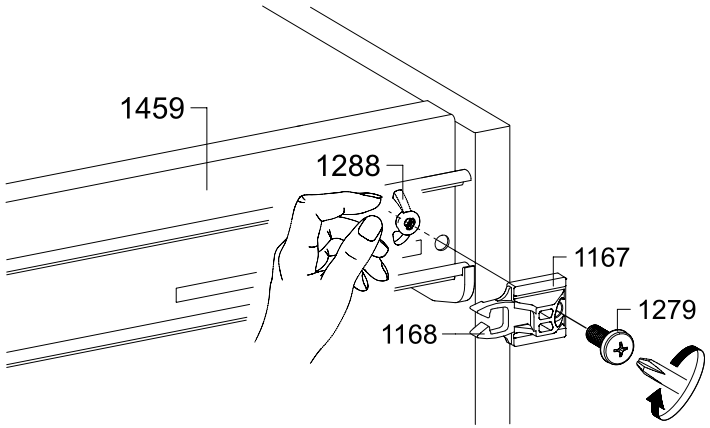

32	2x 836 4x15	1x 1181

VIDEO

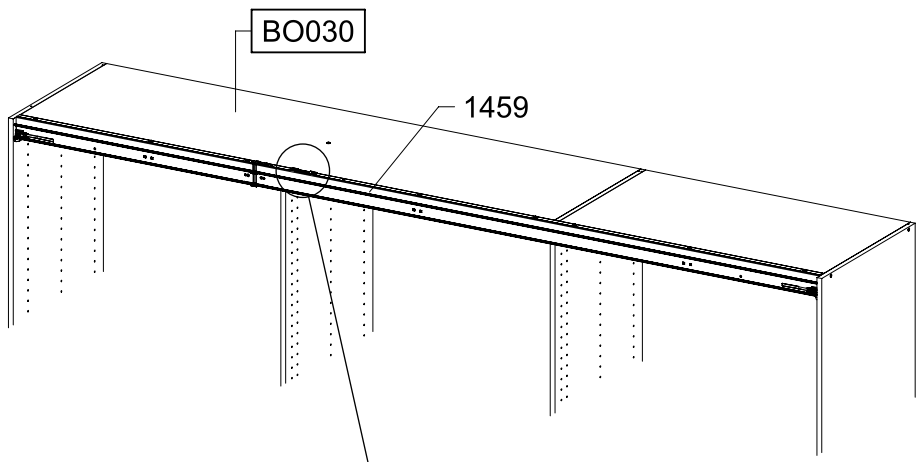

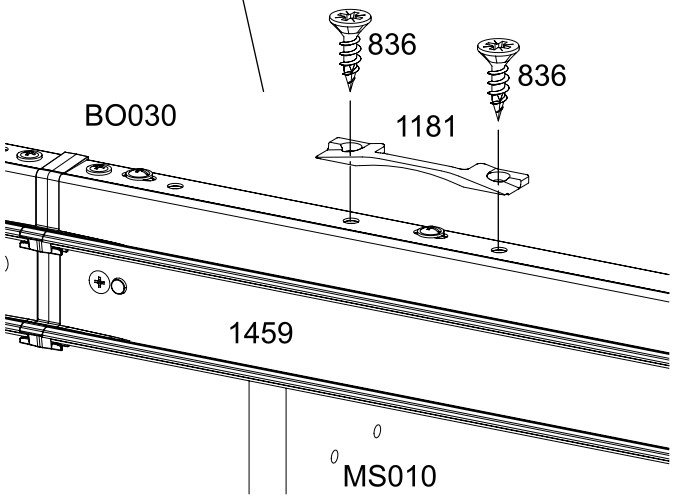

33 | 9x 205 3,5x15 | 1x 1169

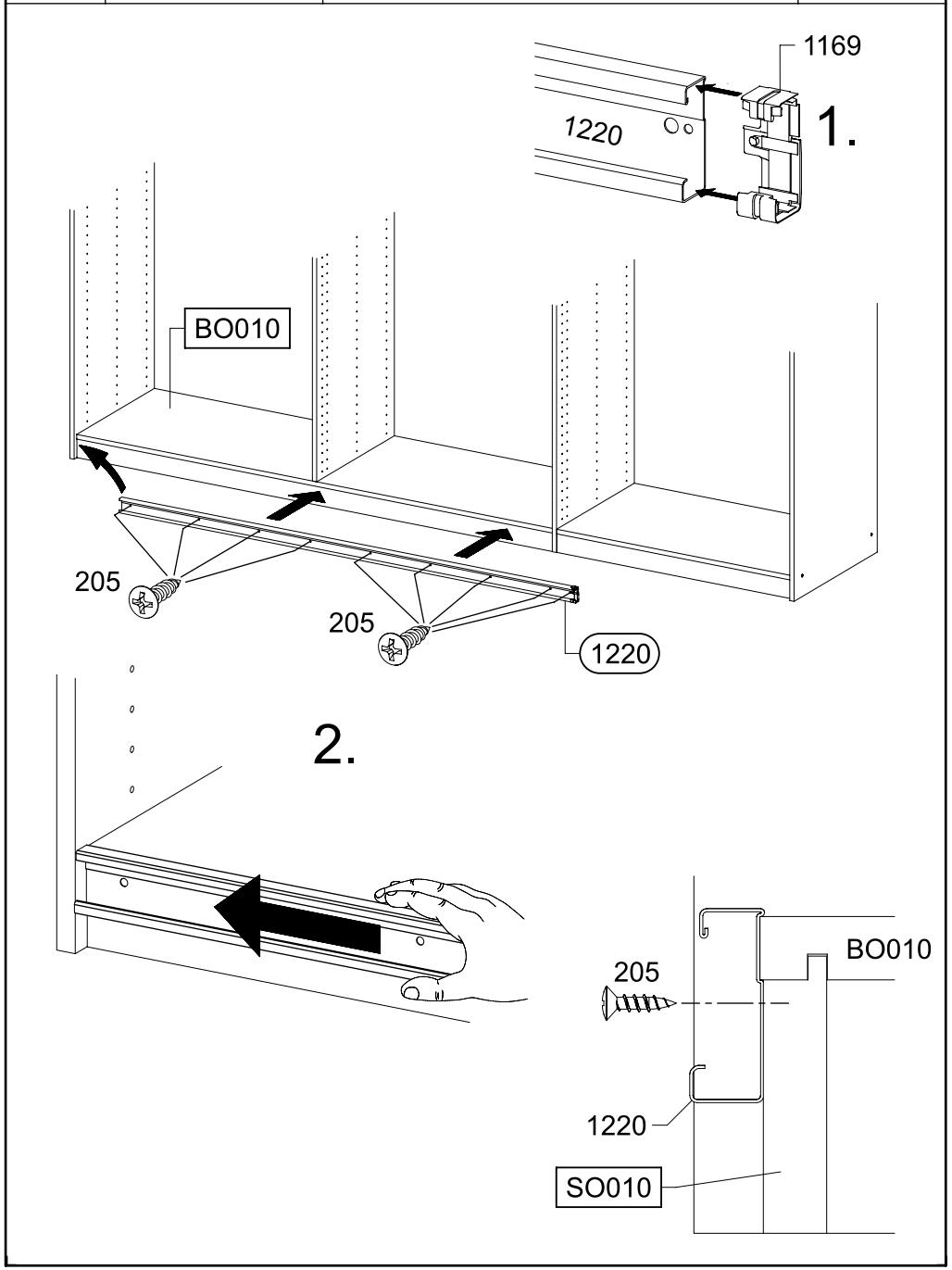

34 | 5x 205 3,5x15

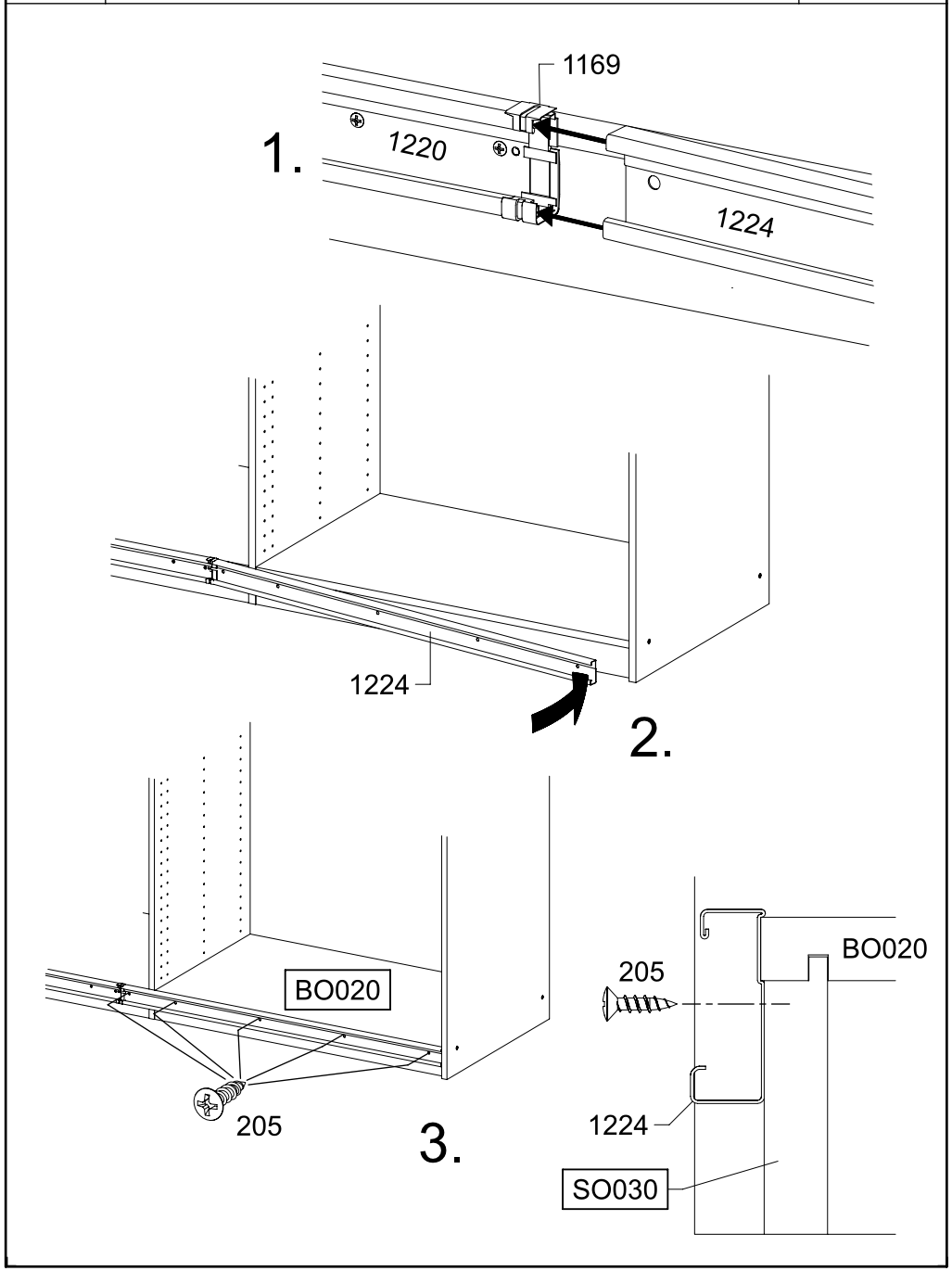

35

3x 12 55x16x6,2

VIDEO

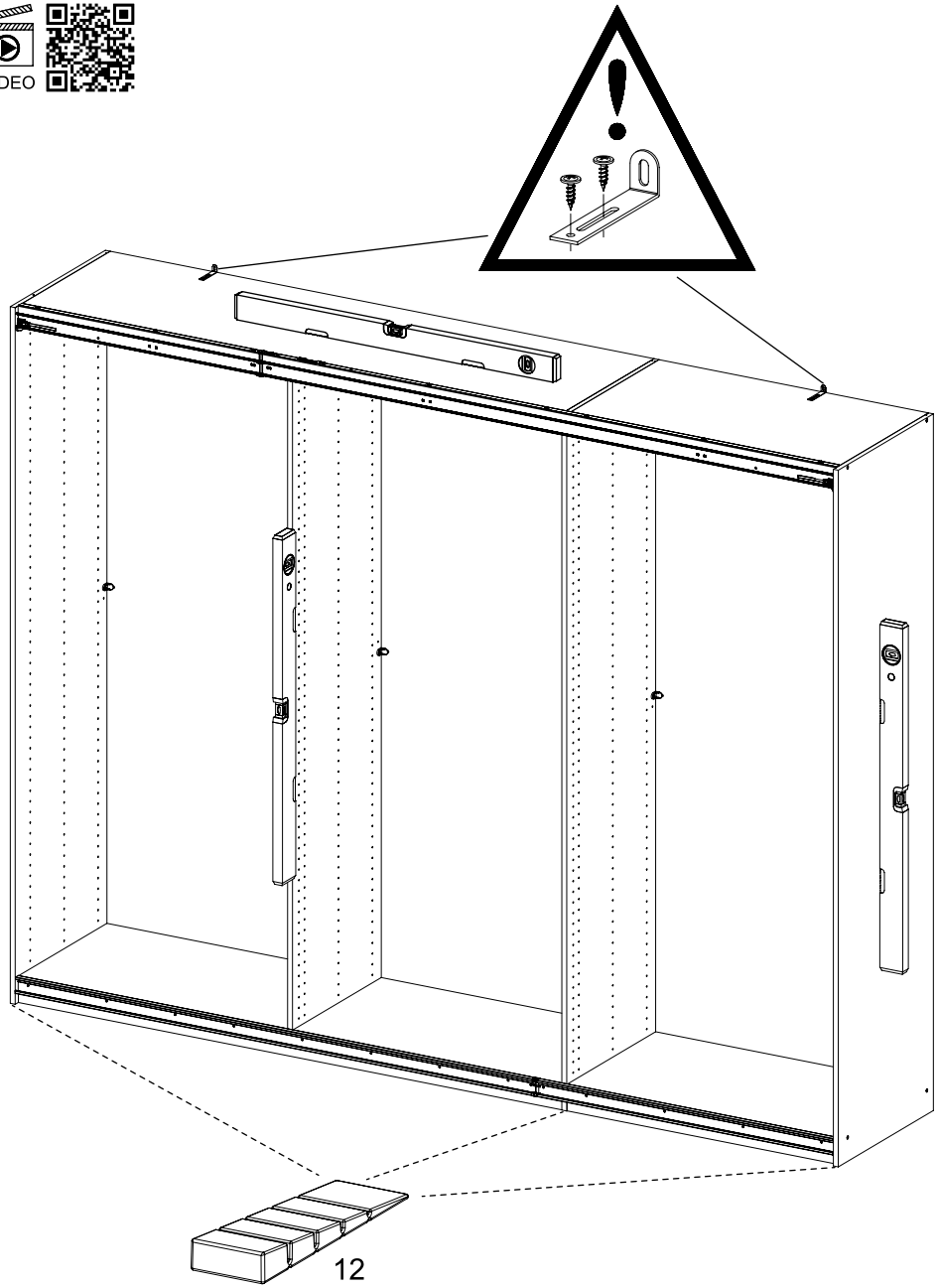

36

12x 45

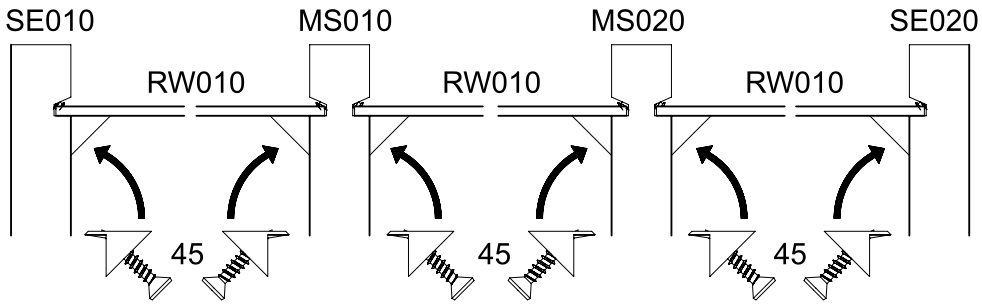

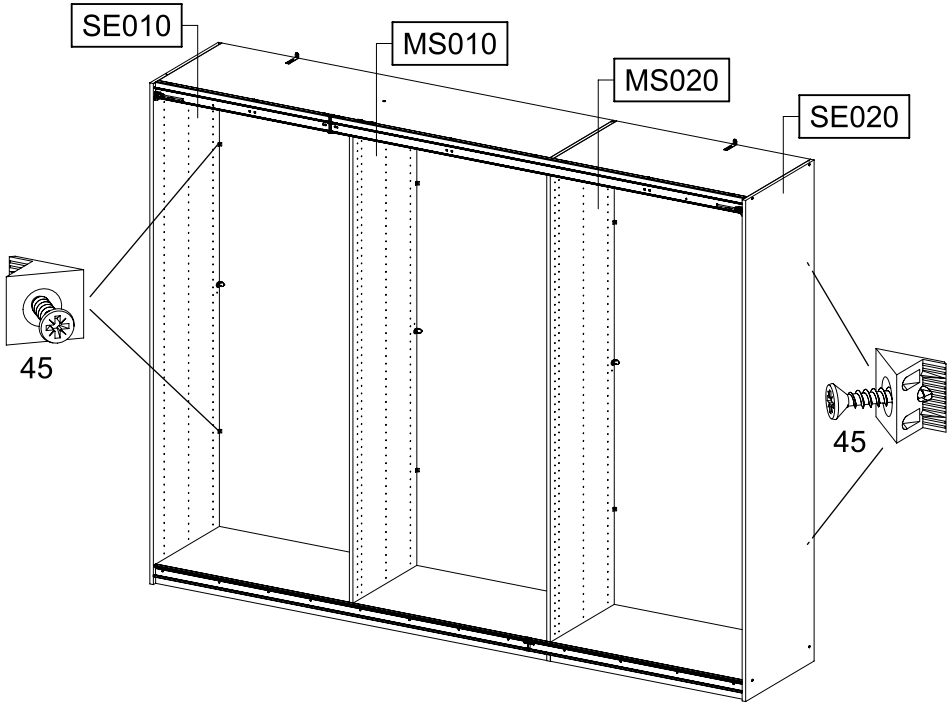

37

8x 271

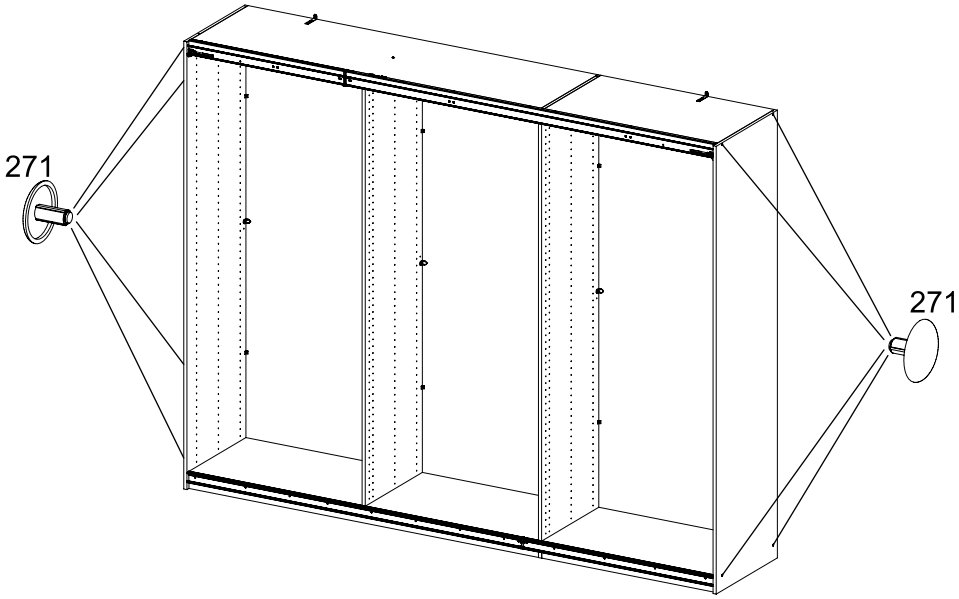

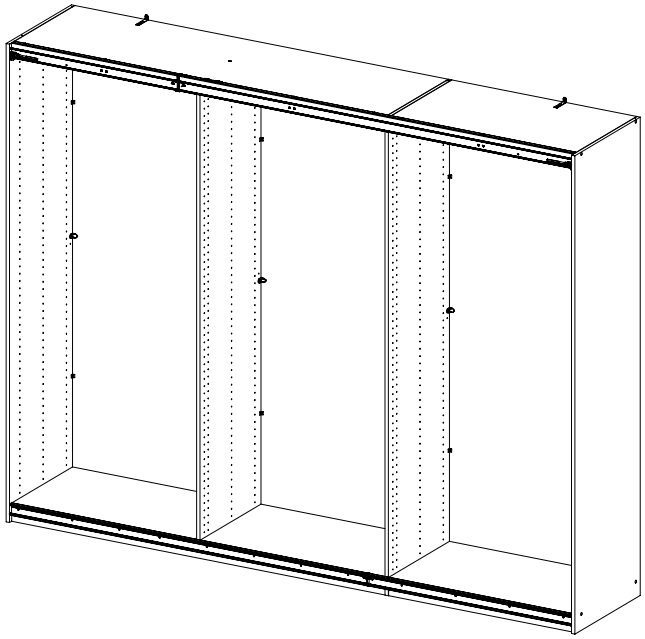

M9988_03

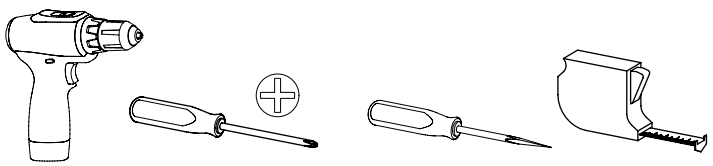

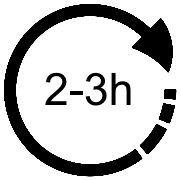

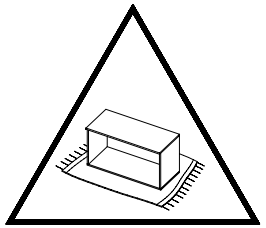

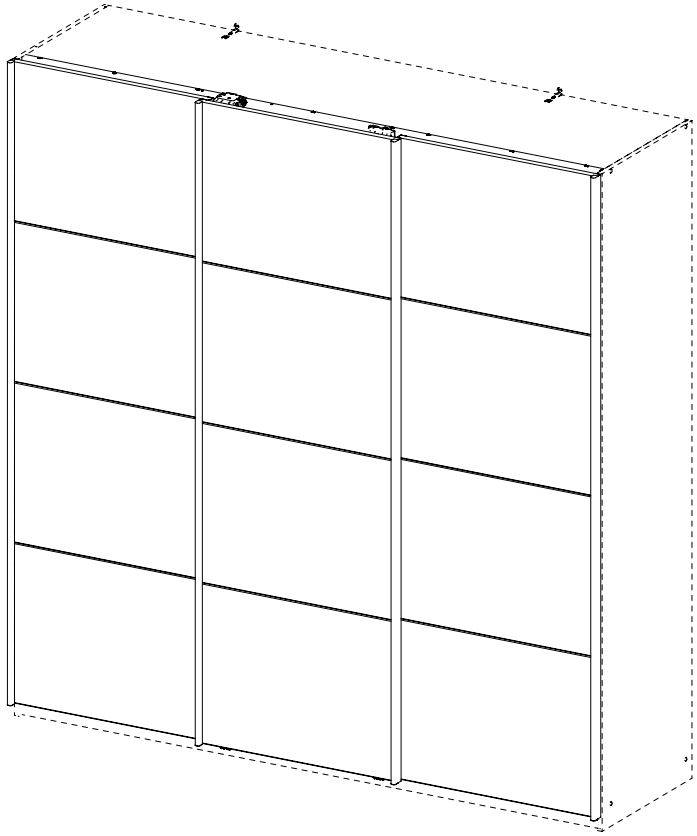

8x
144
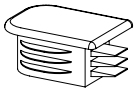

84x
3,5x15
205

12x
72x15x2
857
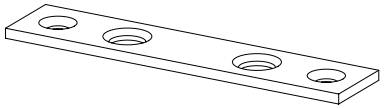

1x
1155
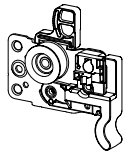

2x
1156
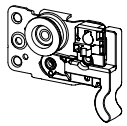

1x
1158
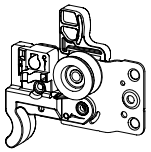

36x
6,3x14
1173

1x
1177
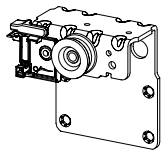

2x
M4x6
1180

1x
1182
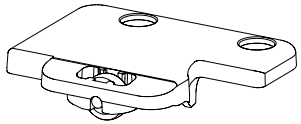

1x
1186
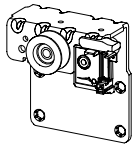

2x
1284
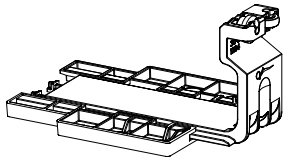

4x
1286
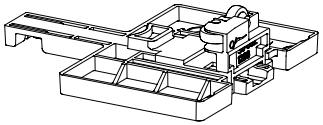

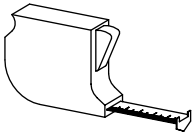

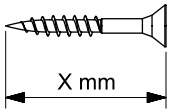

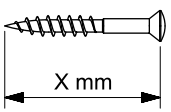

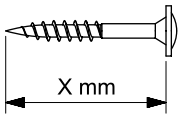

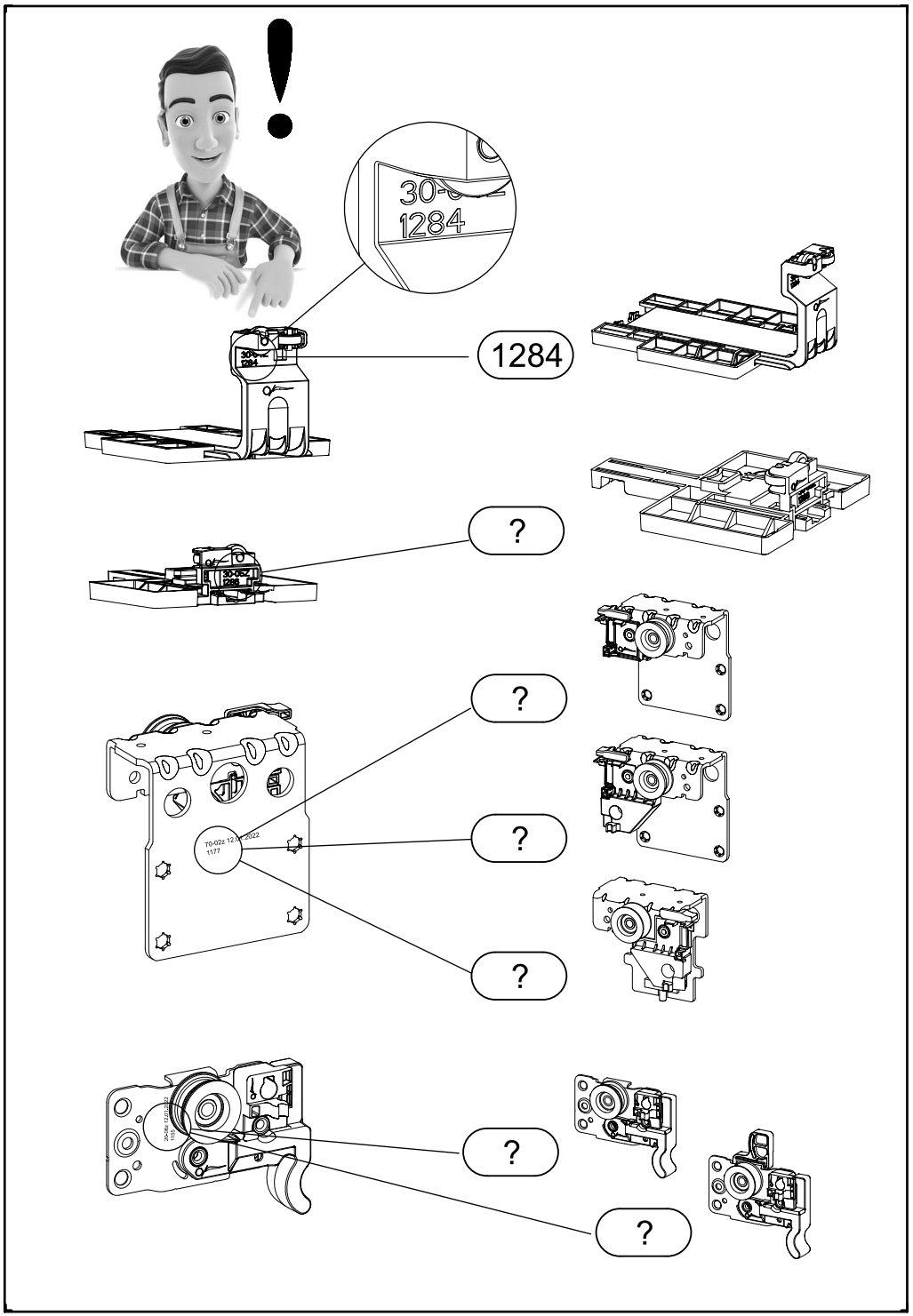
1284
?
?
?
?
?

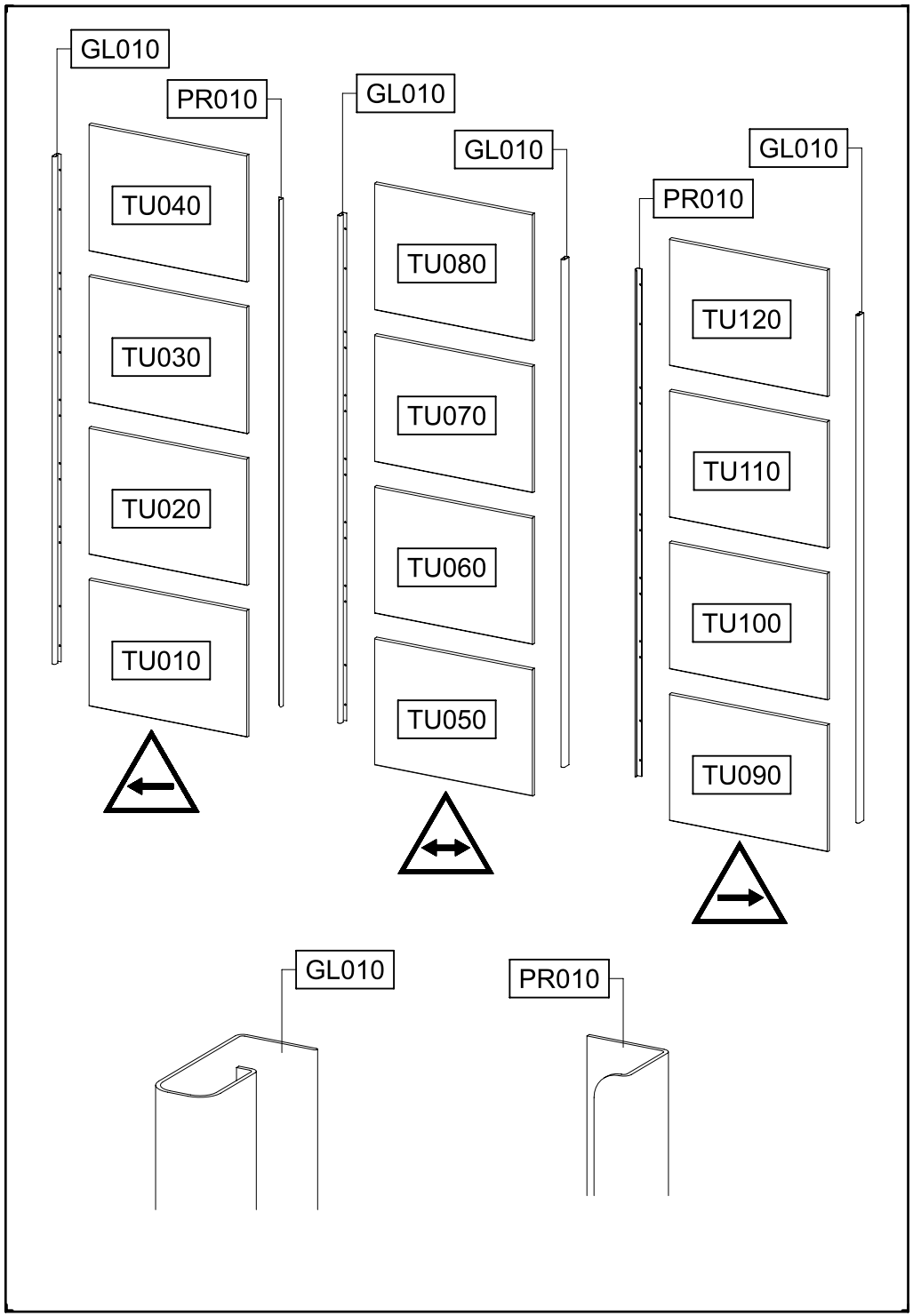
GL010
PR010
TU040
TU030
TU020
TU010
GL010
GL010
TU080
TU070
TU060
TU050
GL010
PR010
TU120
TU110
TU100
TU090
GL010
PR010

1

2x 205 3,5x15

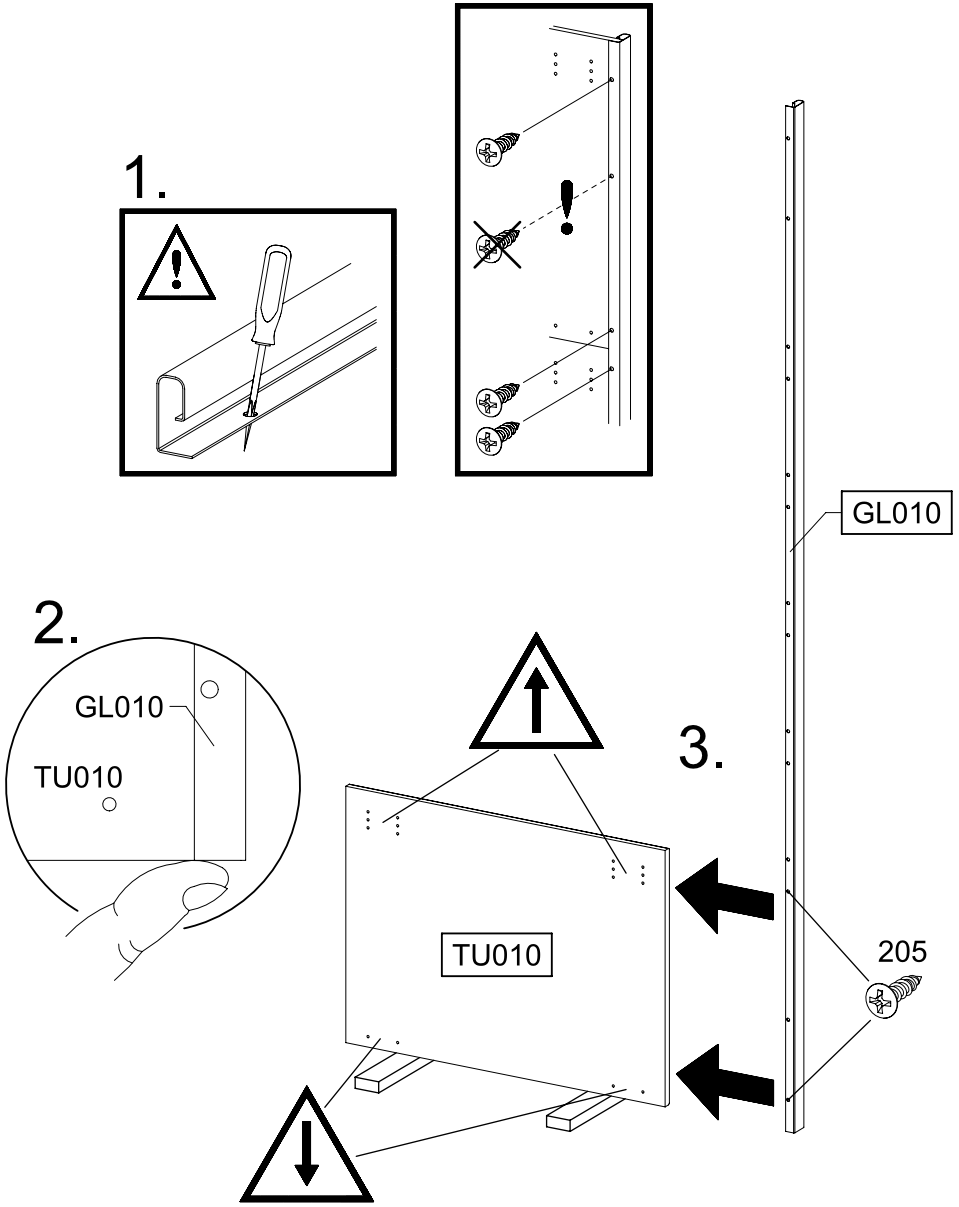

2

1x 205 3,5x15 1x 857 77x16x2

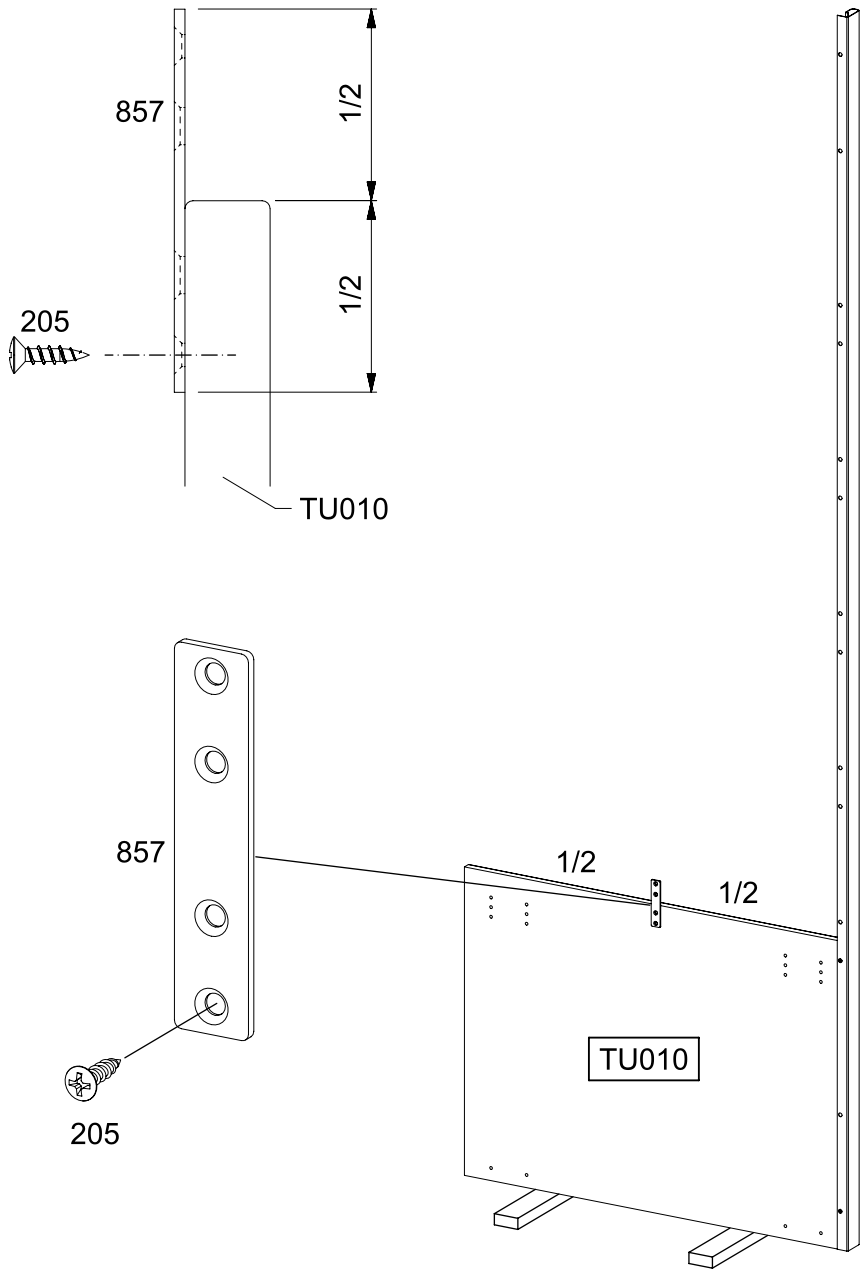

3

13x 205 3,5x15

3x 857 77x16x2

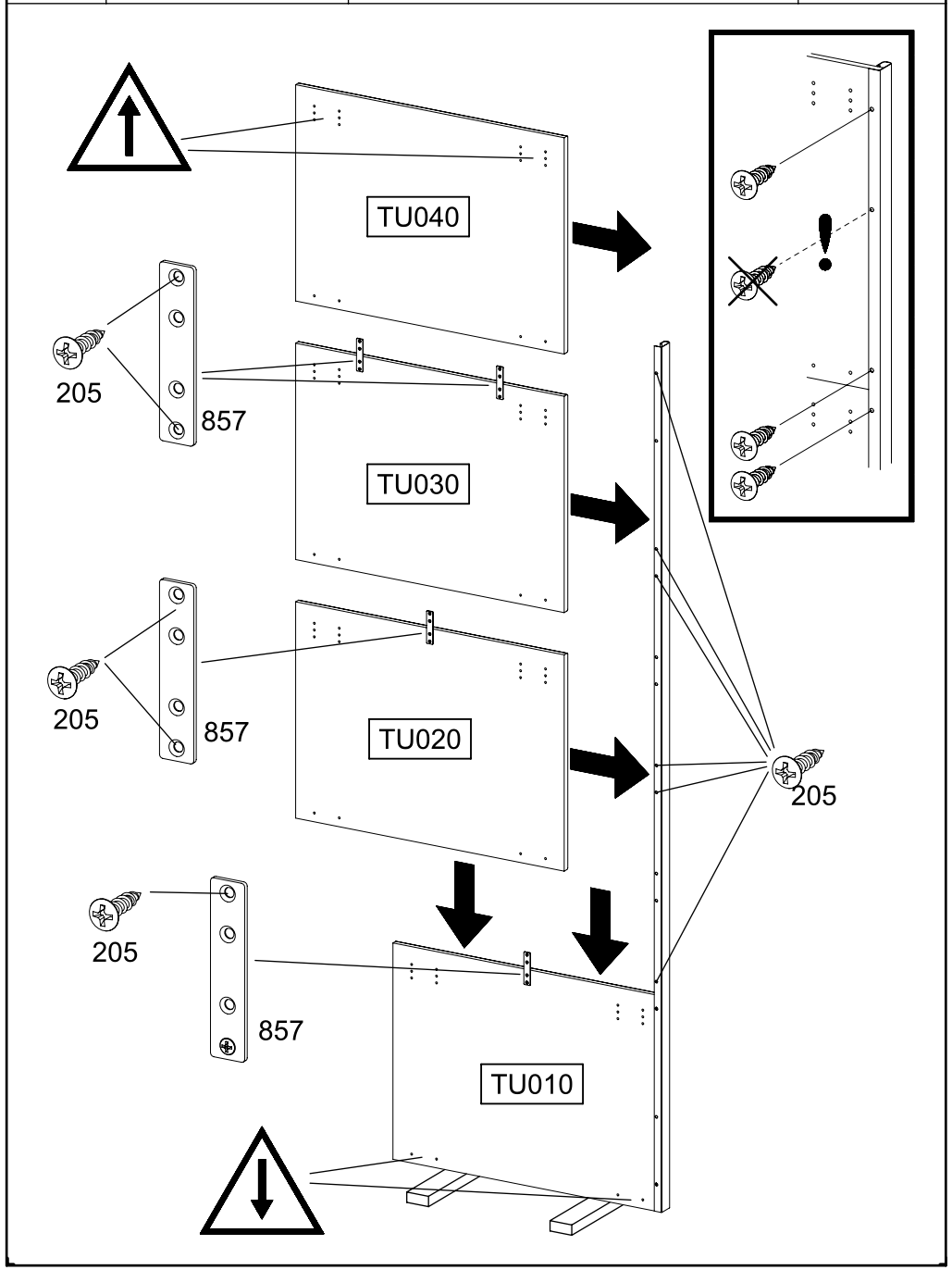

4

8x 205 3,5x15

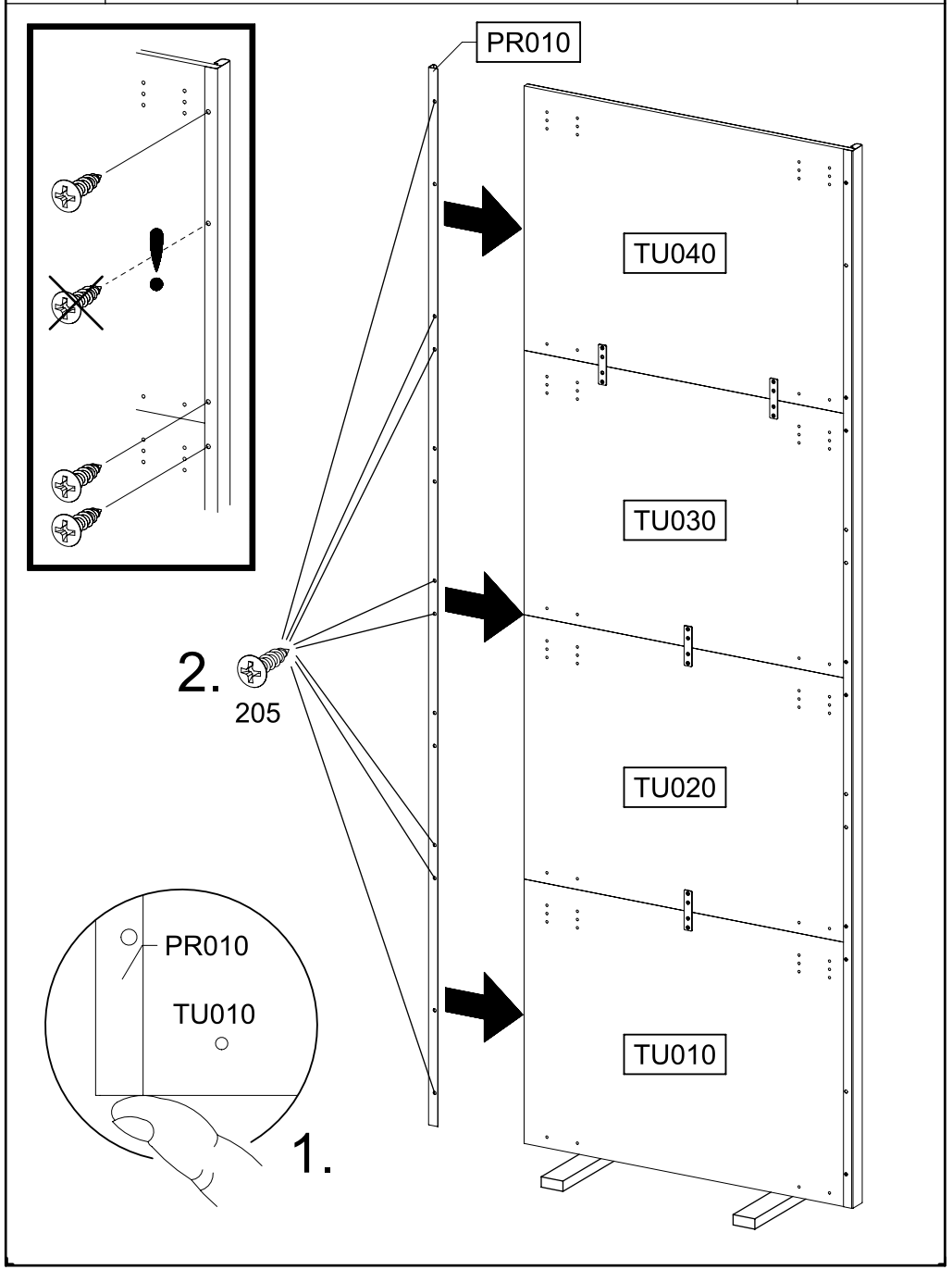

5	1x 1155	1x 1156	8x 1173 6,3x14	

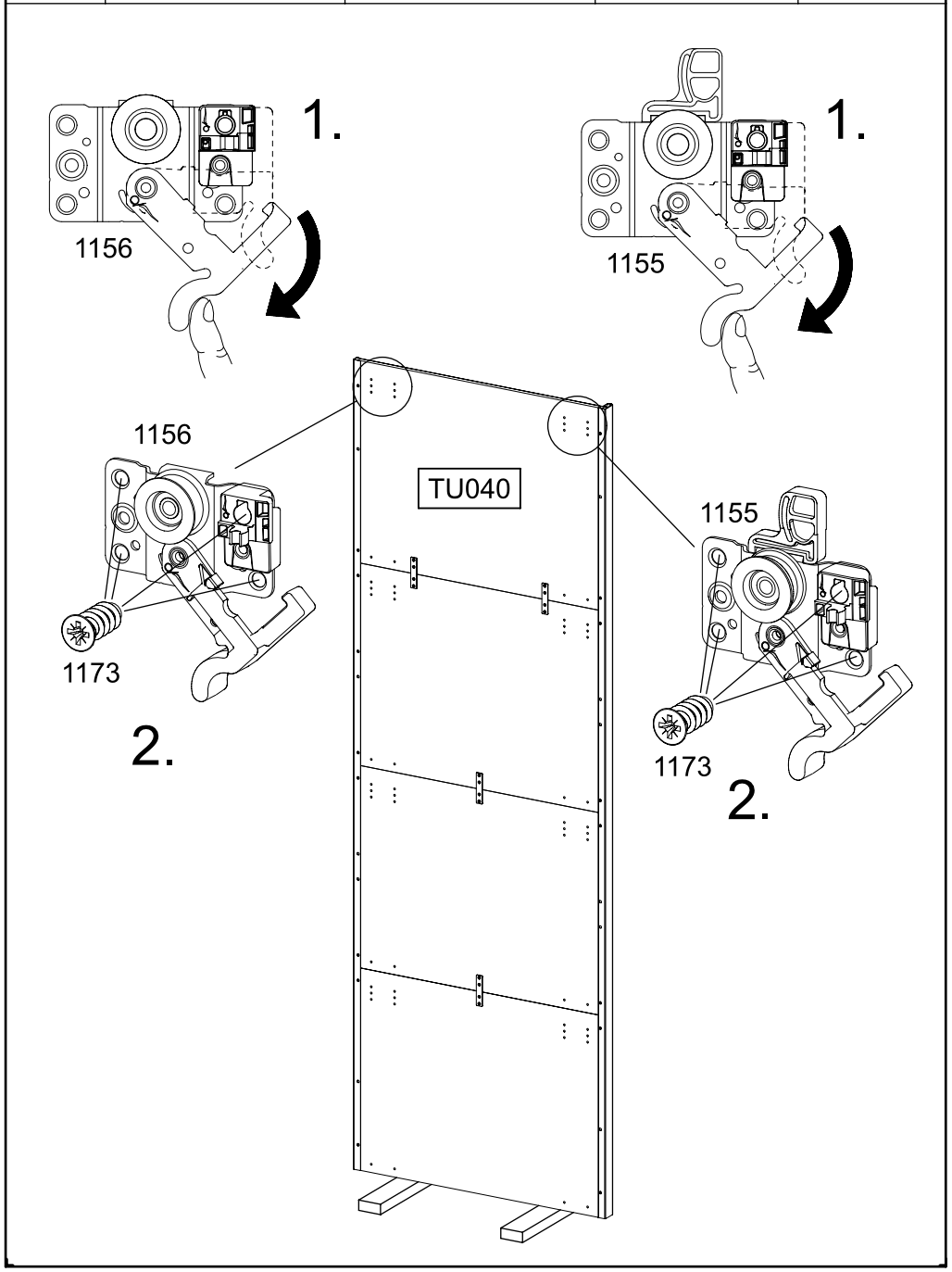

6	4x 205 3,5x15	4x 1173 6,3x14	2x 1286

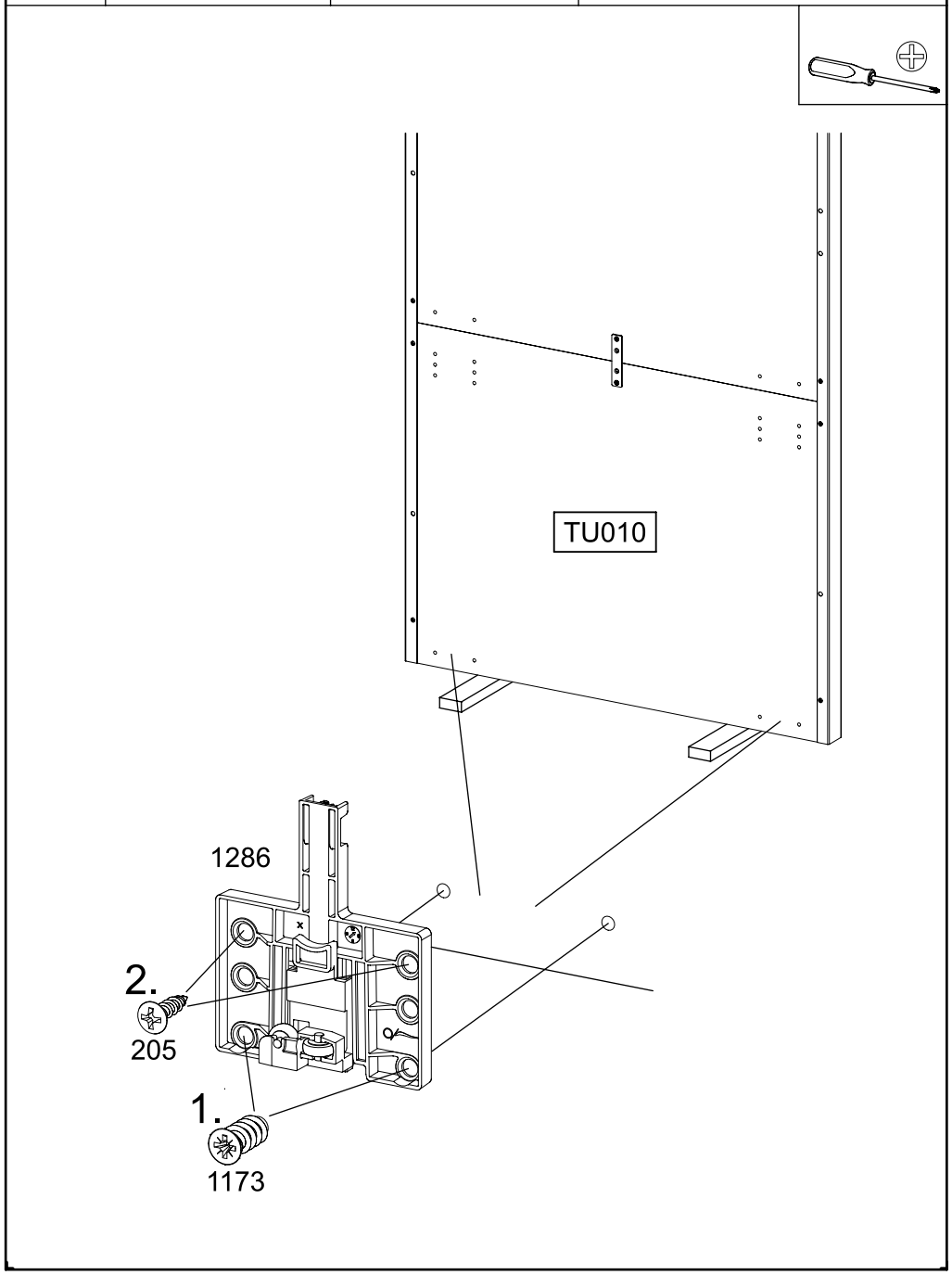

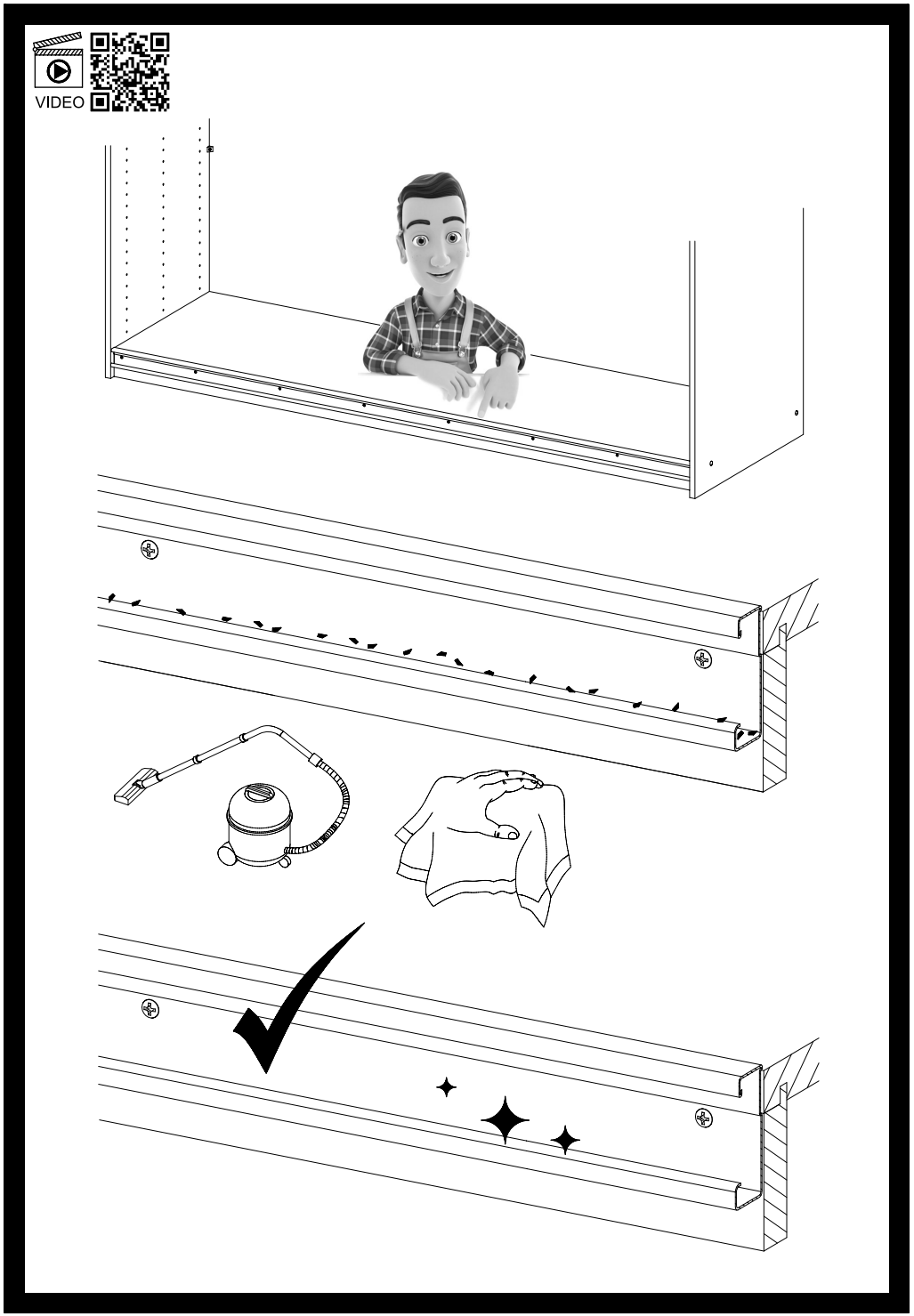

7

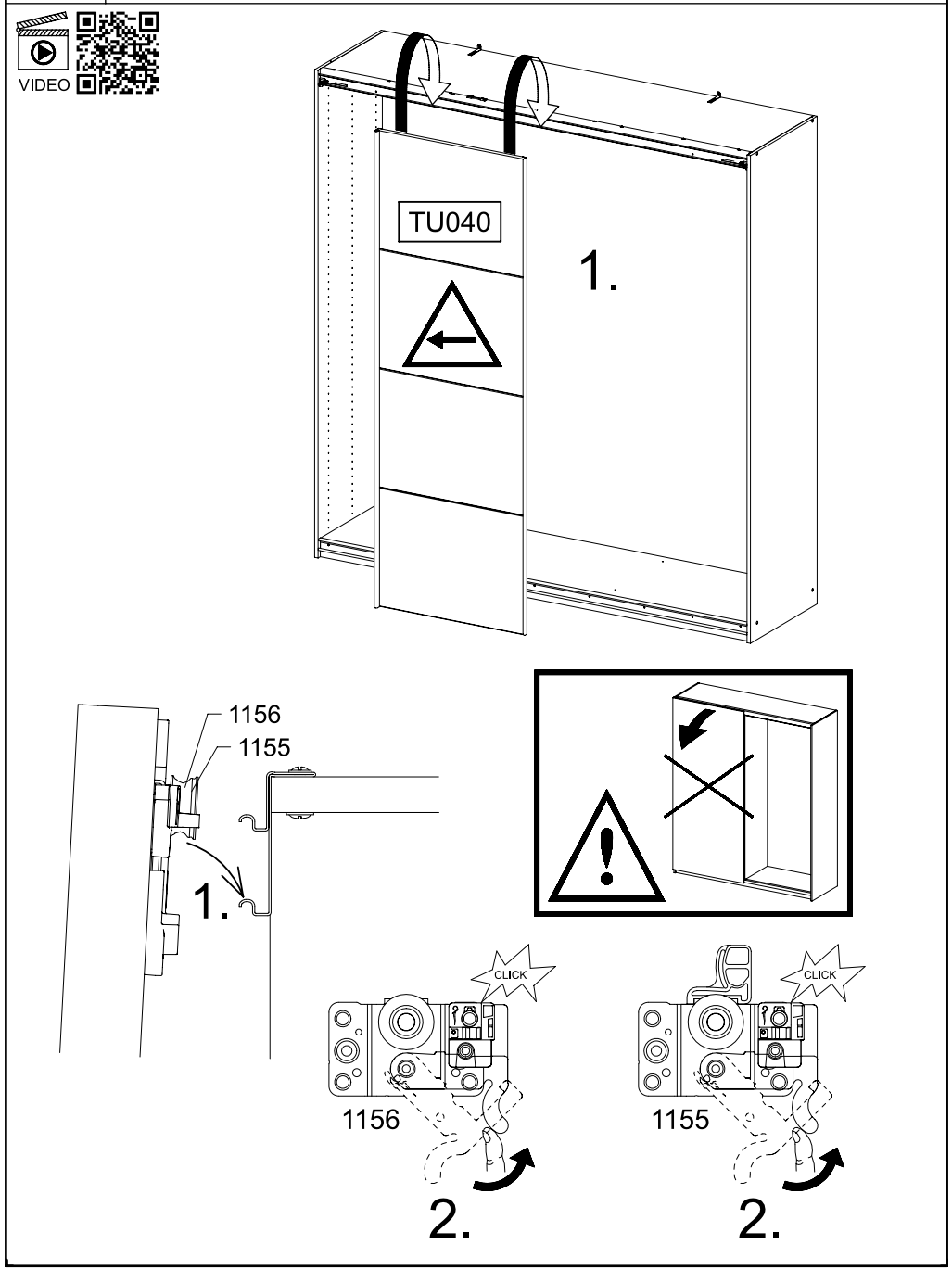

8

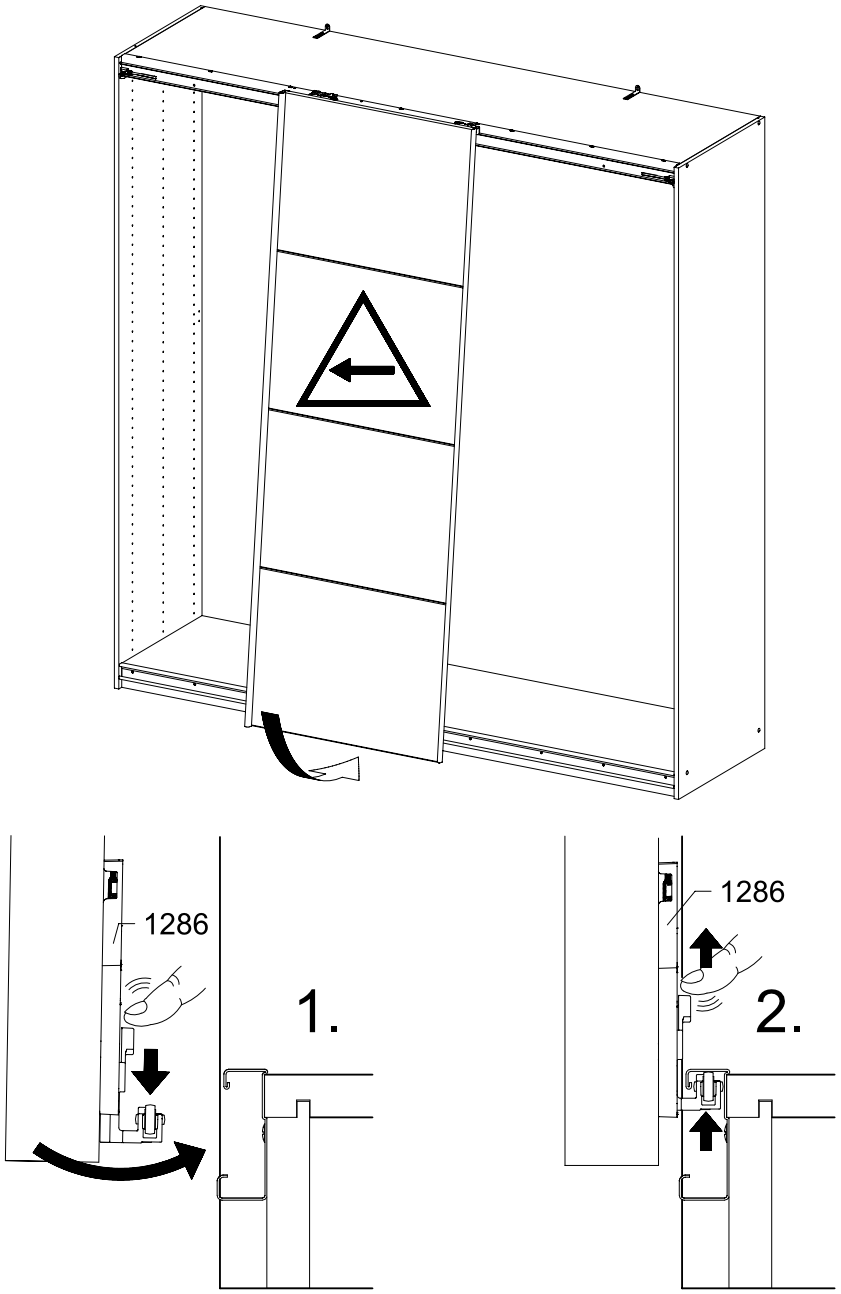

9

2x 205 3,5x15

VIDEO

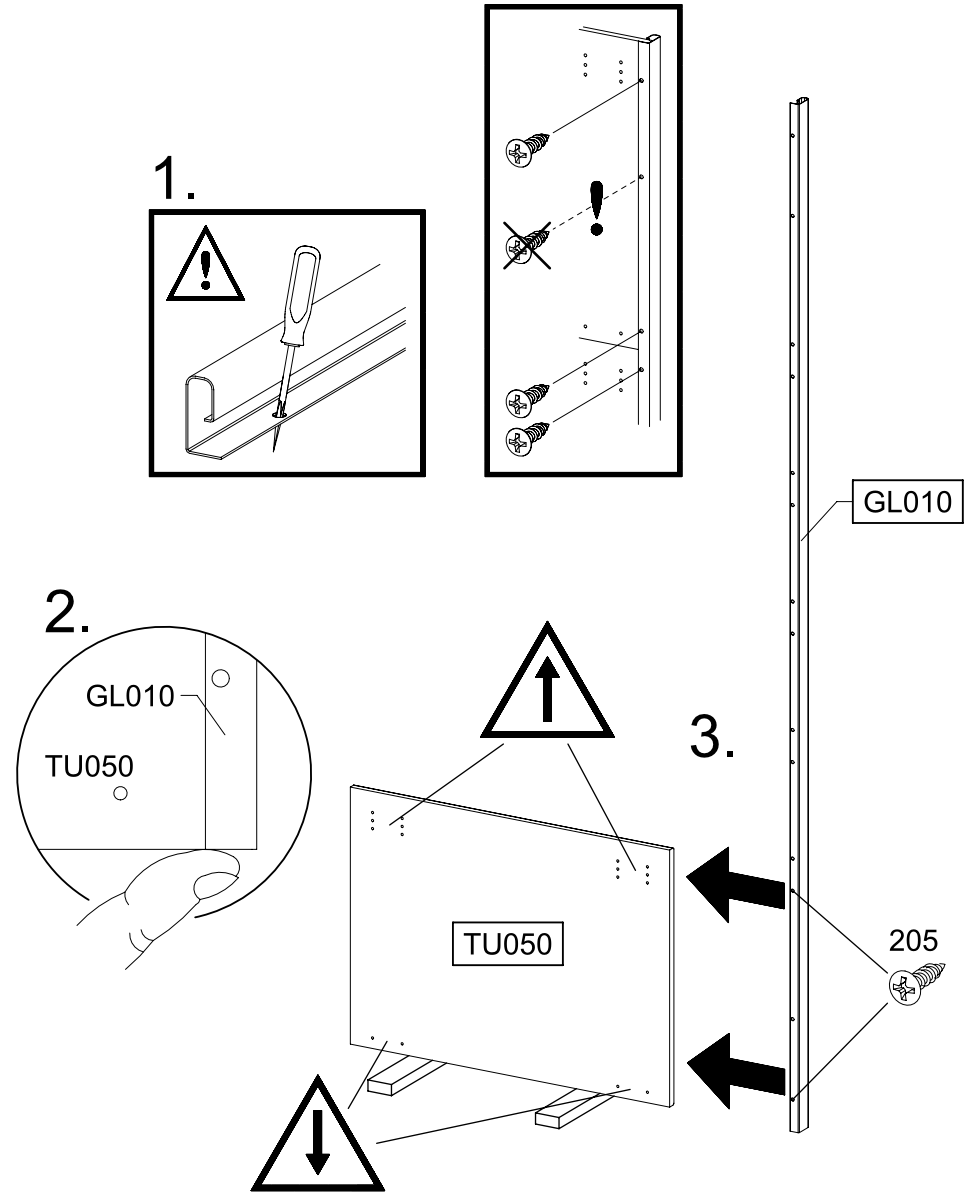

10

1x 205 3,5x15

1x 857 77x16x2

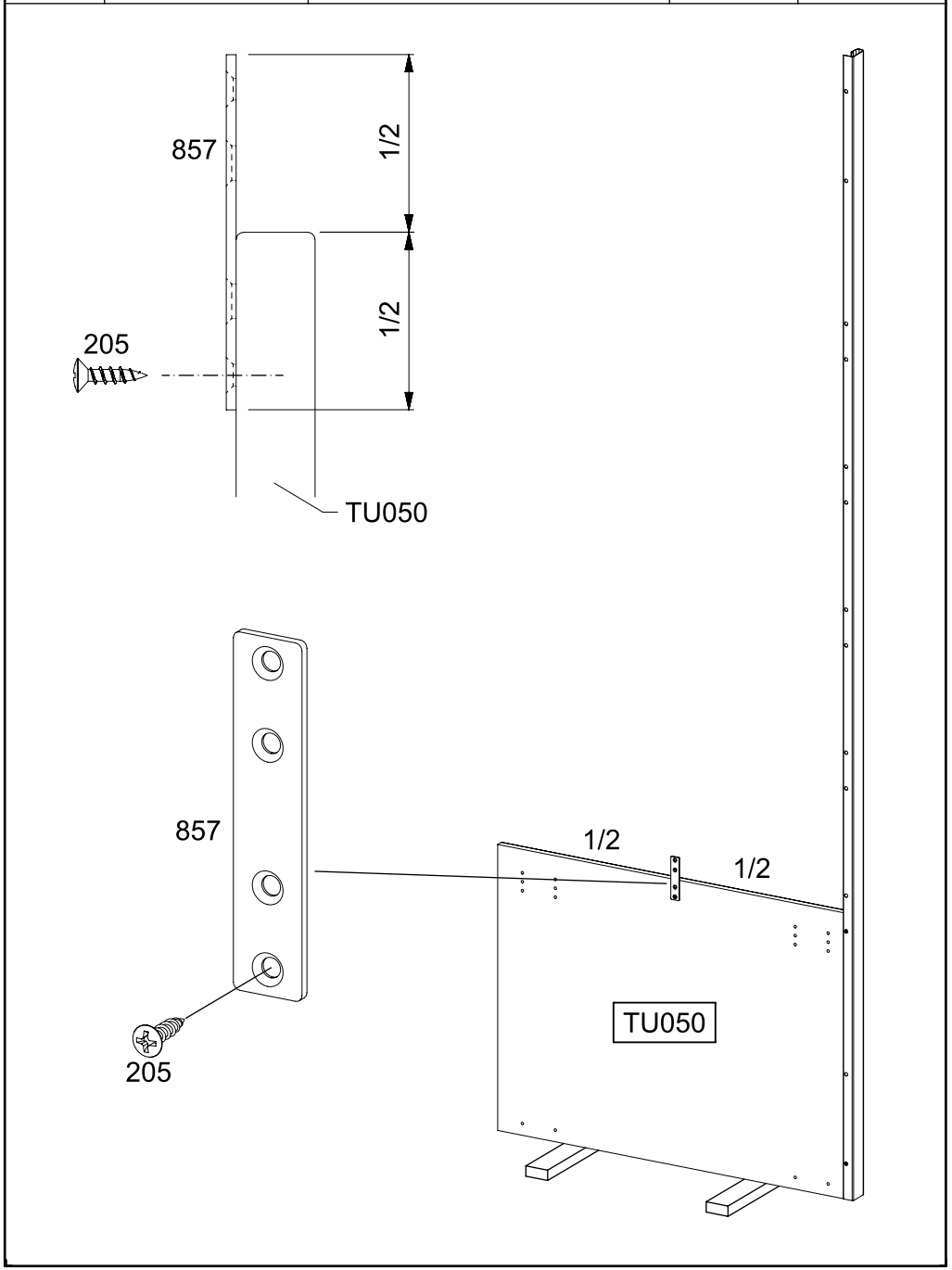

11

13x 205 3,5x15

3x 857 77x16x2

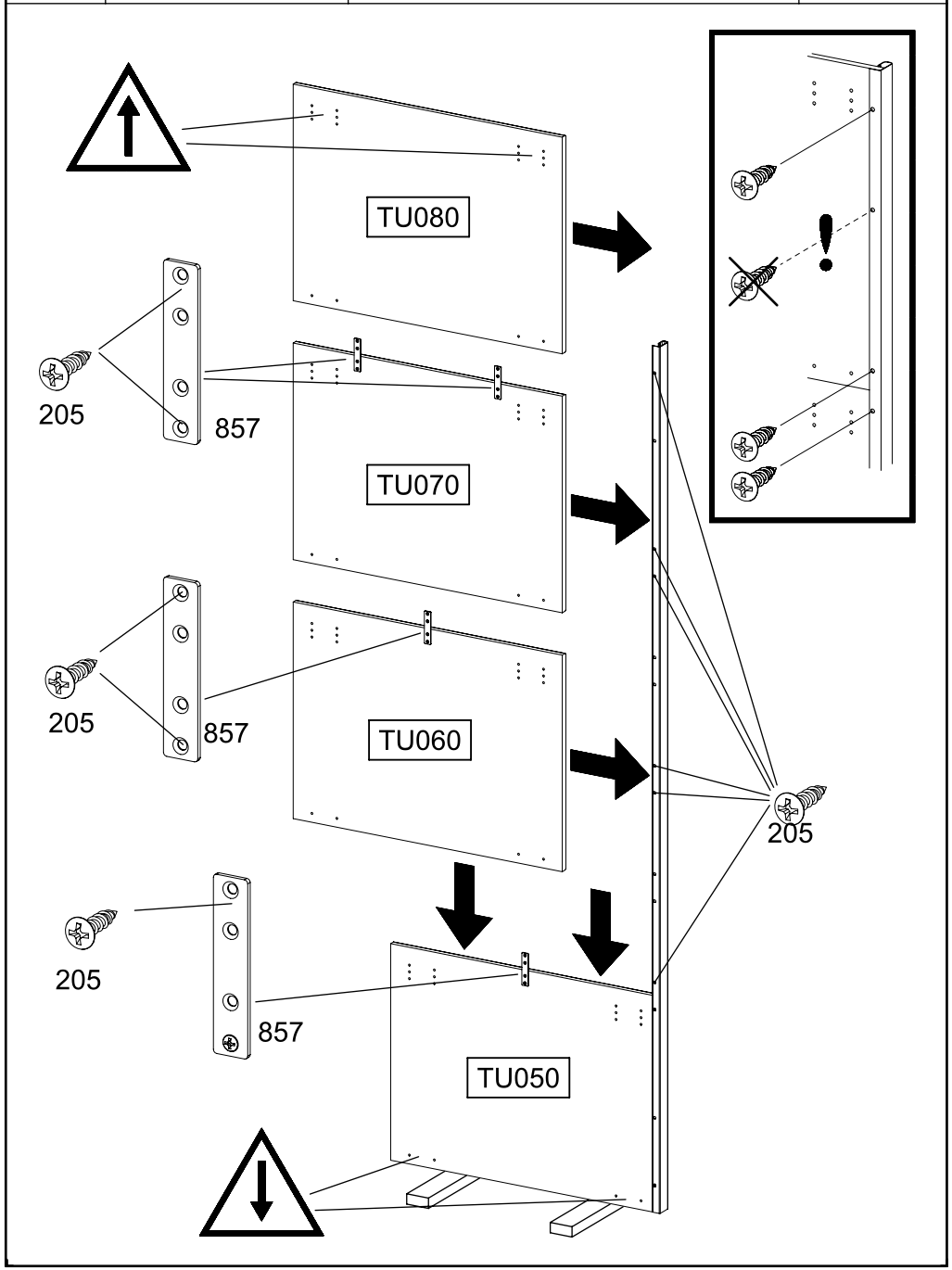

12

8x 205 3,5x15

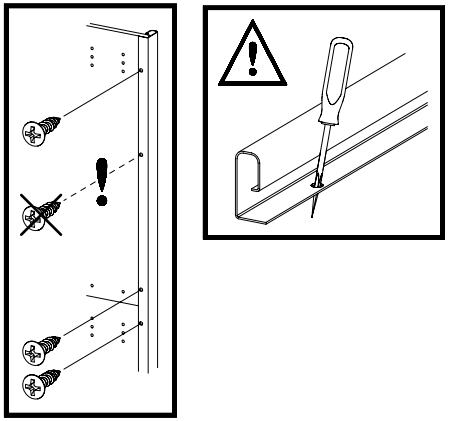

1.

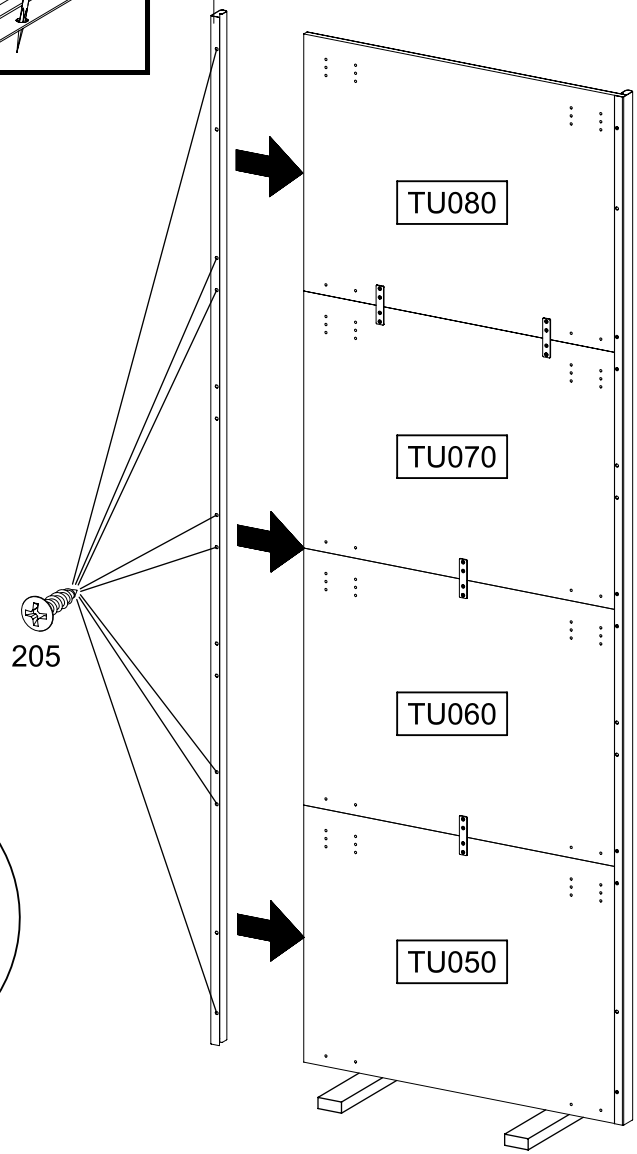

2.

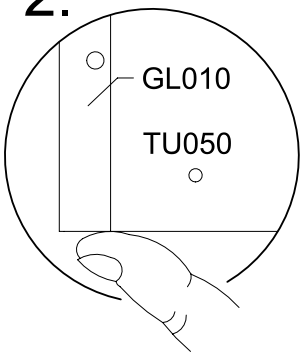

13

8x 1173 6,3x14

1x 1177

1x 1186

1.

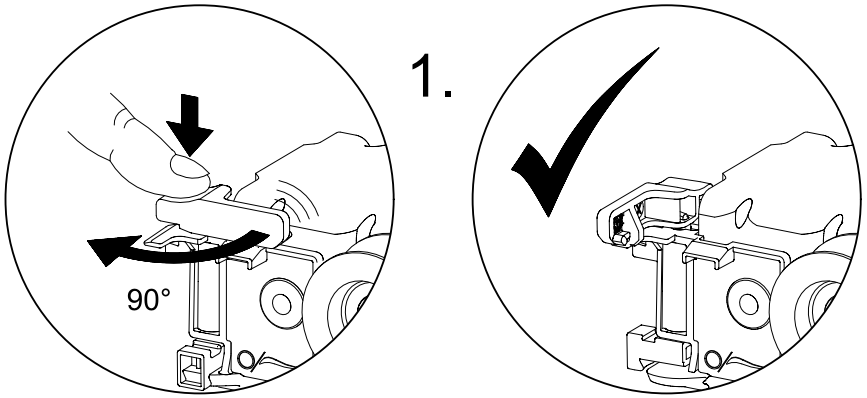

2.

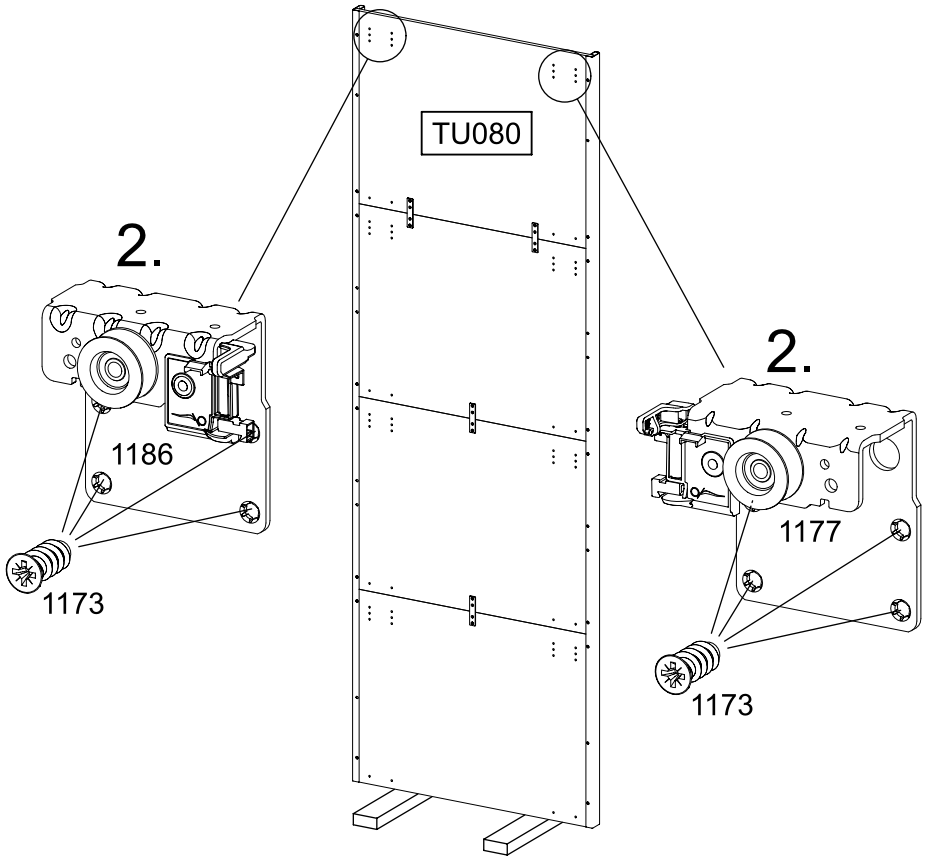

14

4x 205 3,5x15

4x 1173 6,3x14

2x 1284

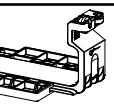

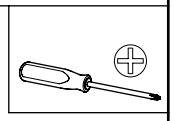

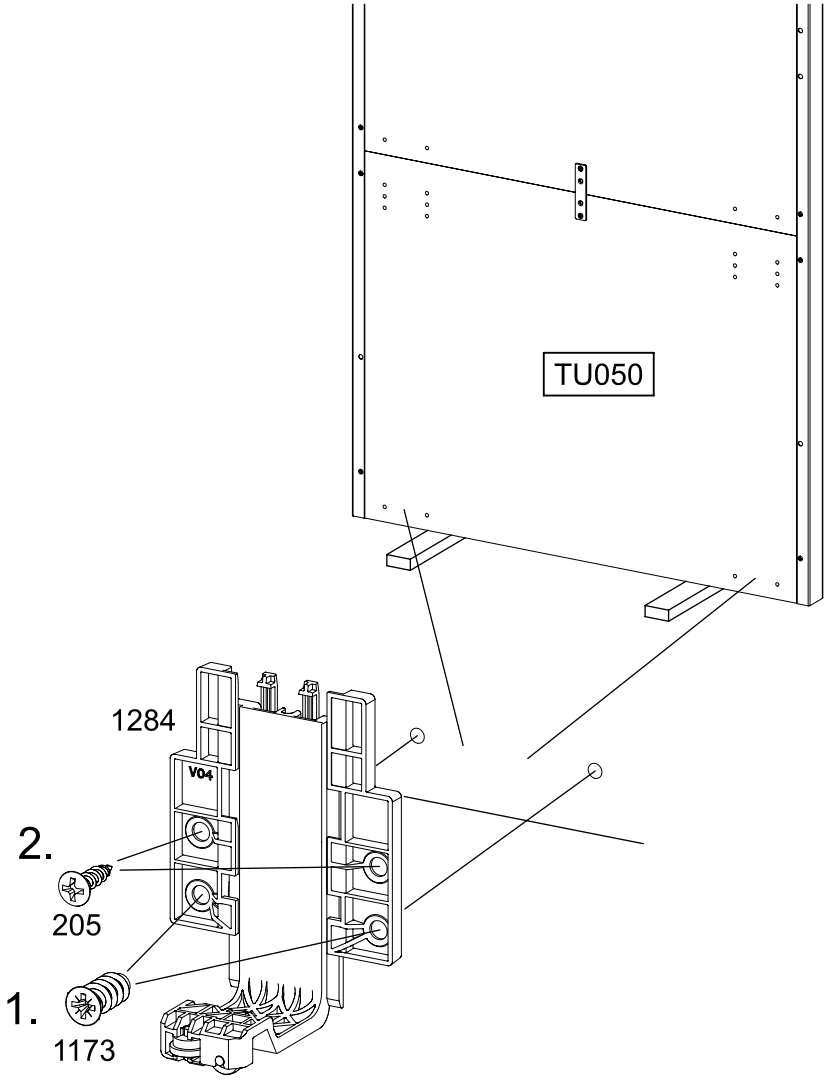

15

VIDEO

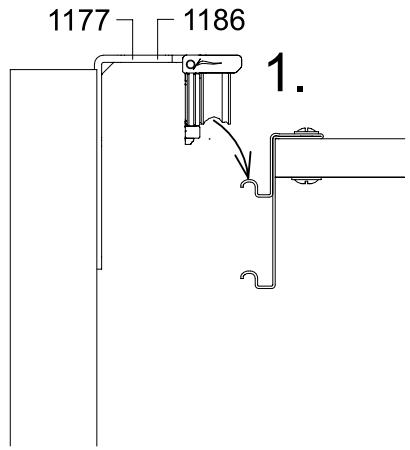

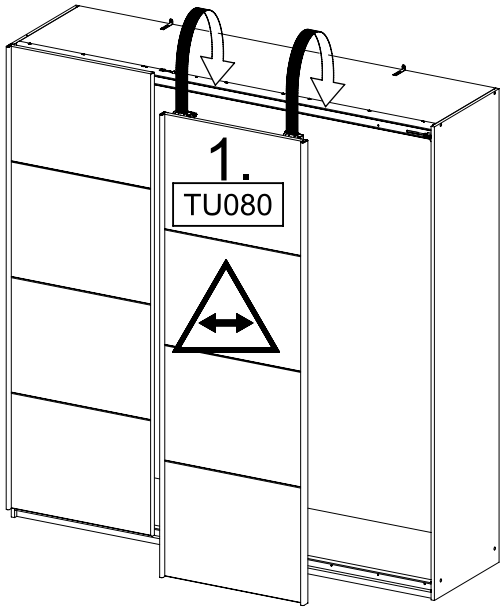

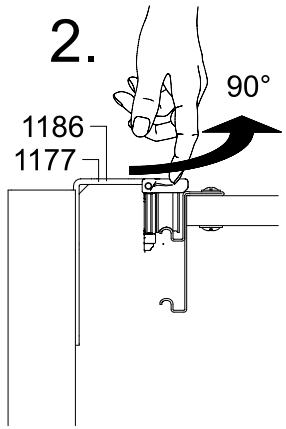

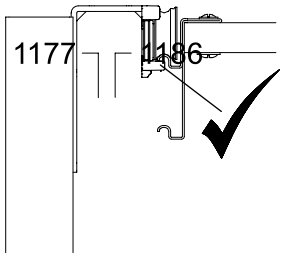

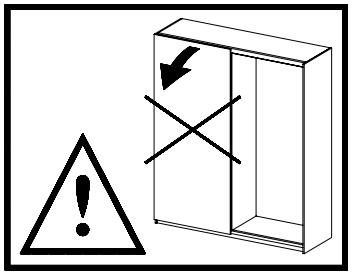

16

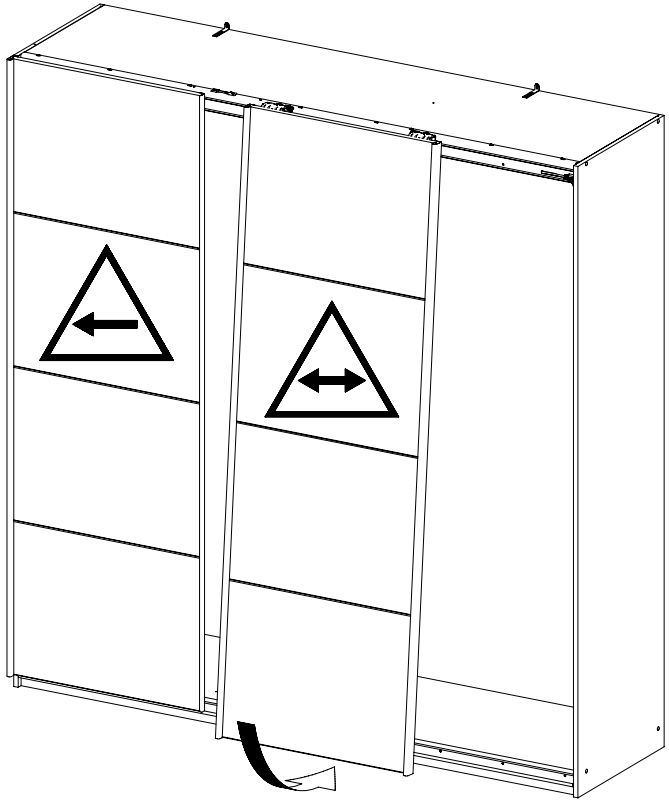

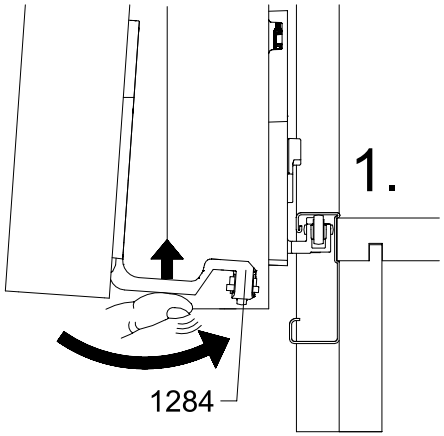

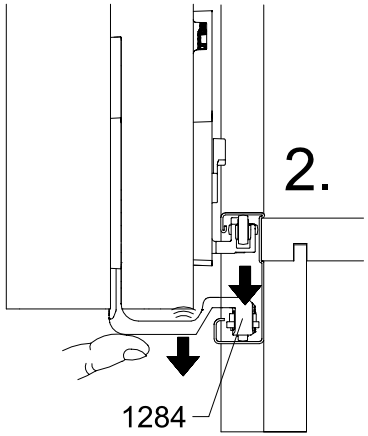

17

2x 1180 M4x6

1x 1182

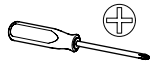

VIDEO

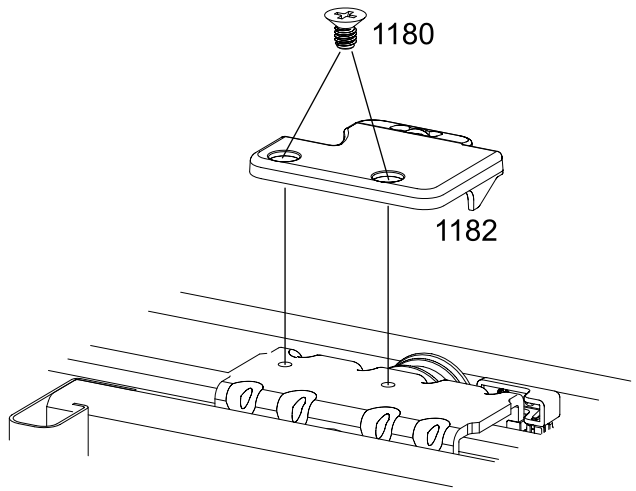

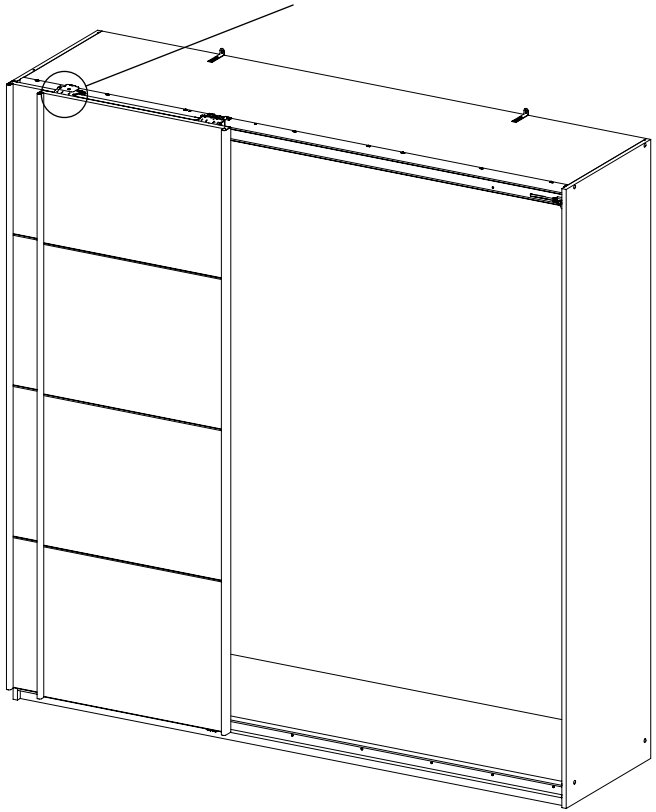

18 | 2x 205 3,5x15

VIDEO

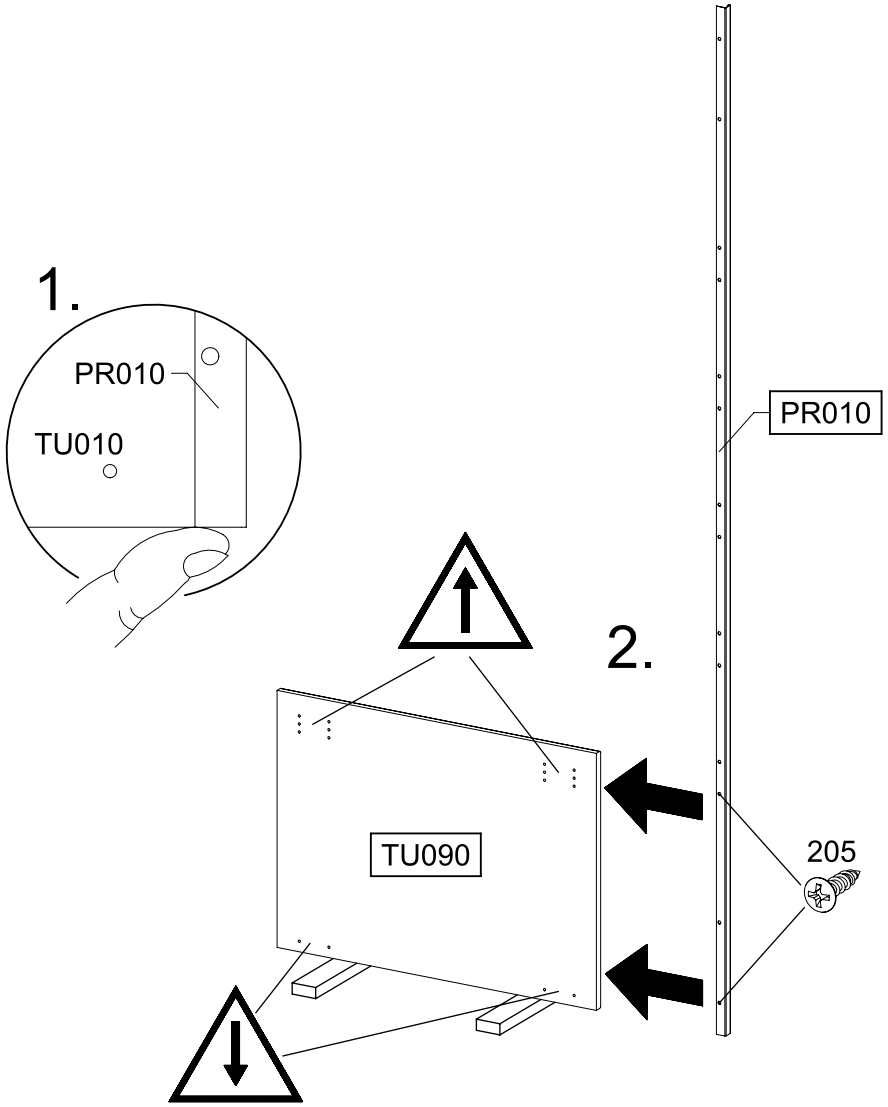

19 | 1x 205 3,5x15 | 1x 857 77x16x2

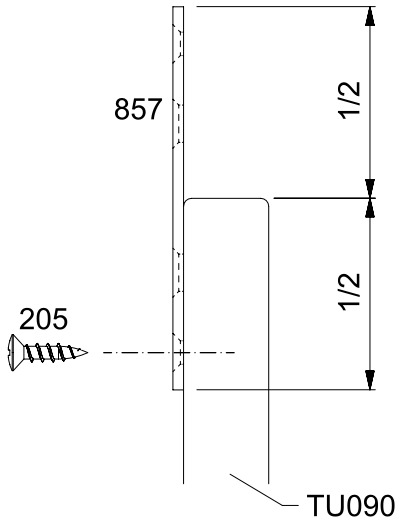

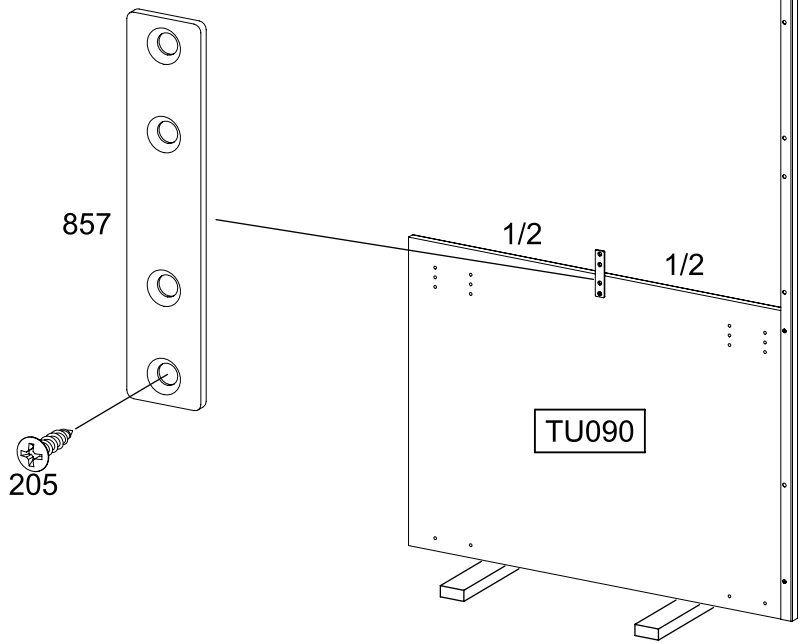

20

13x 205 3,5x15

3x 857 77x16x2

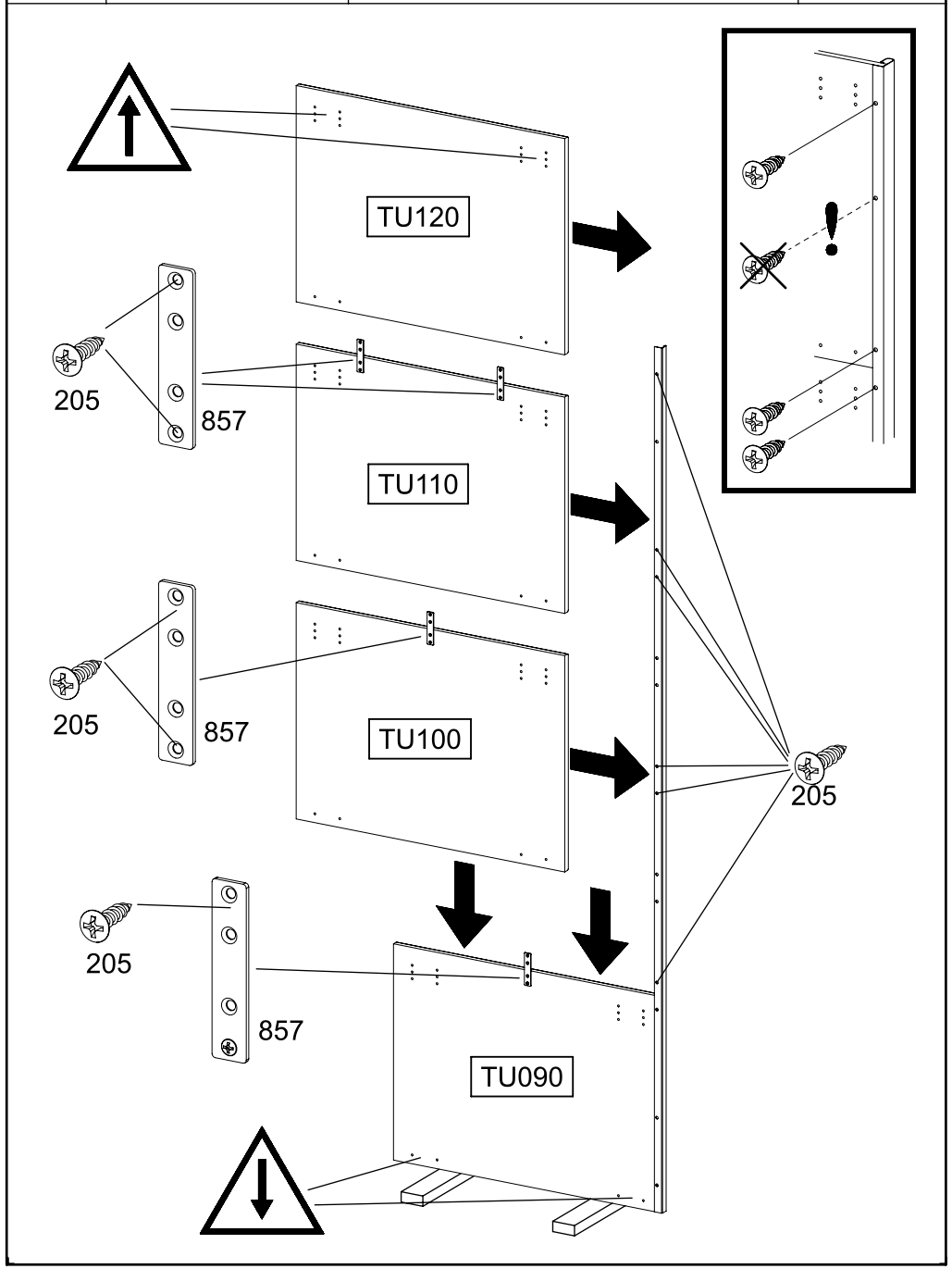

21

8x 205 3,5x15

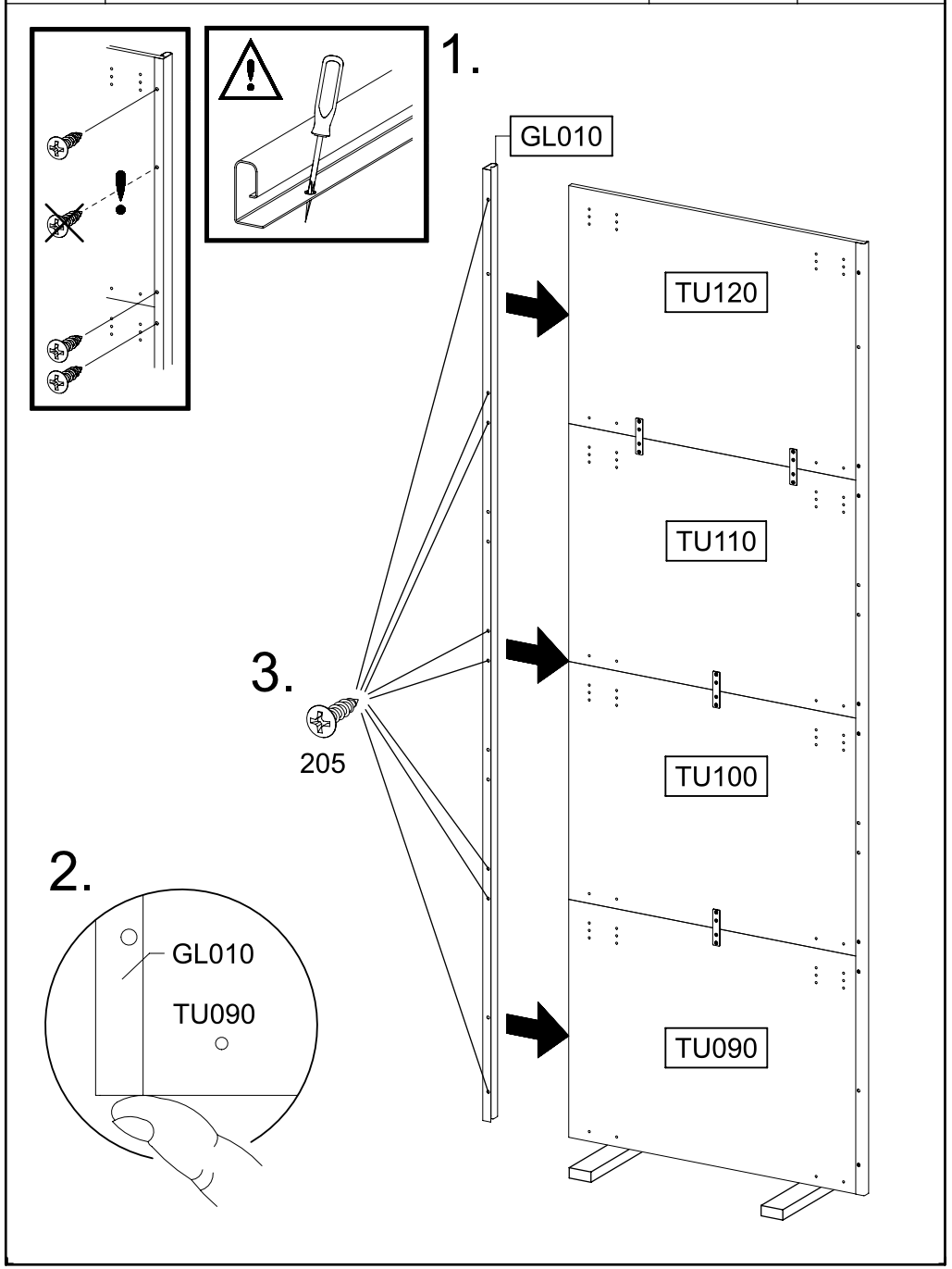

22	1x 1156	1x 1158	8x 1173 6,3x14	

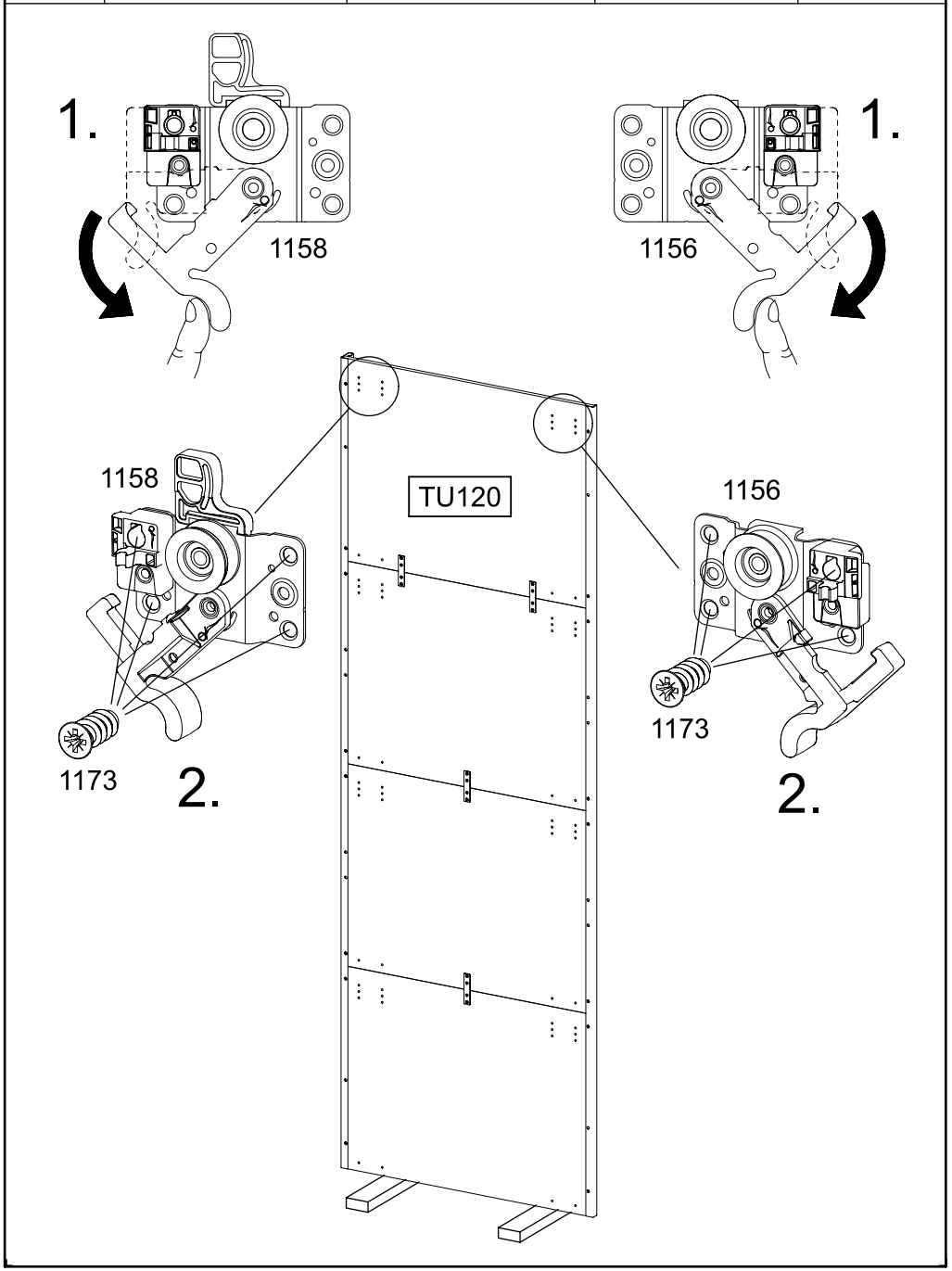

23	4x 205 3,5x15	4x 1173 6,3x14	2x 1286	

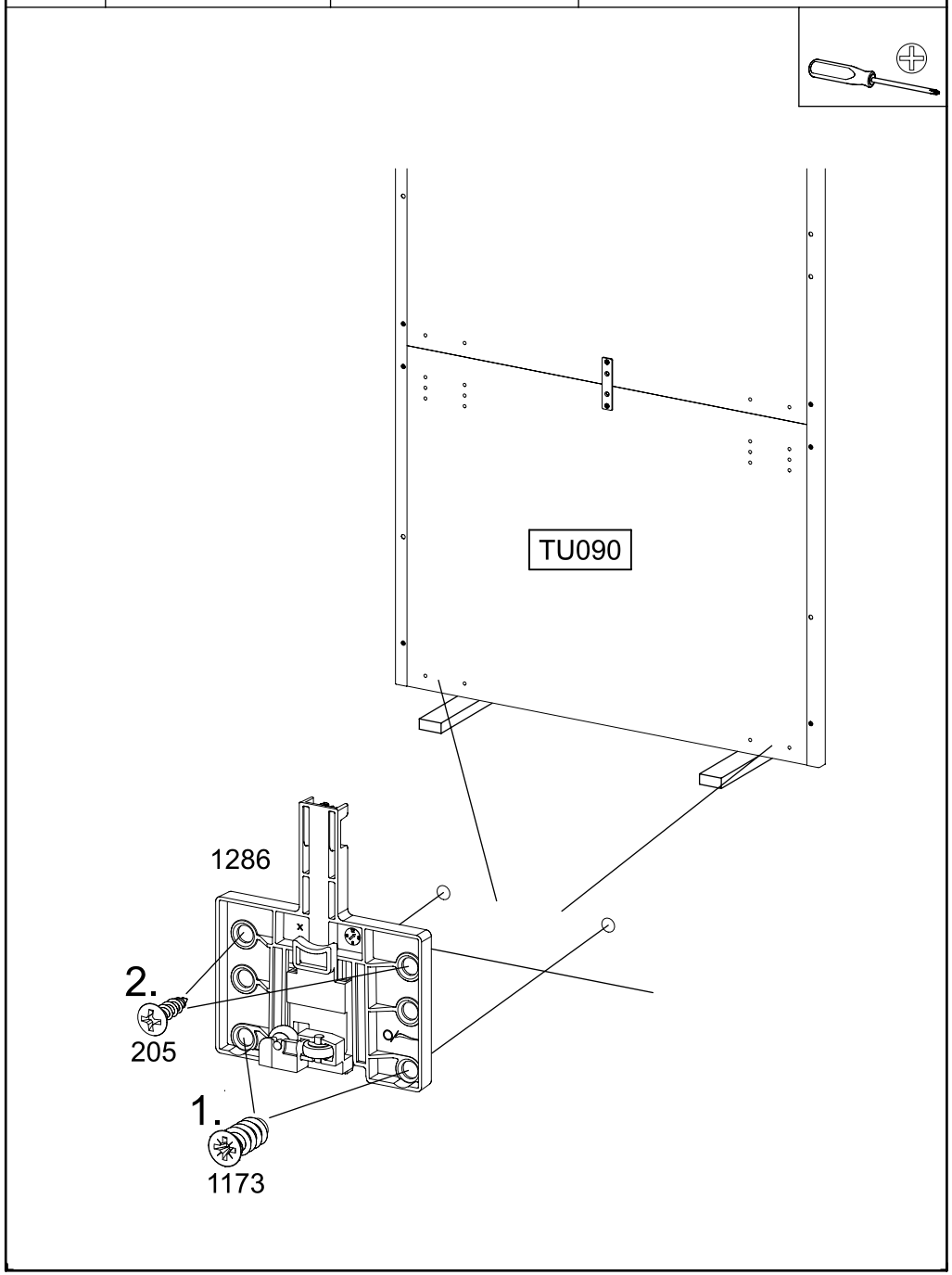

24

VIDEO

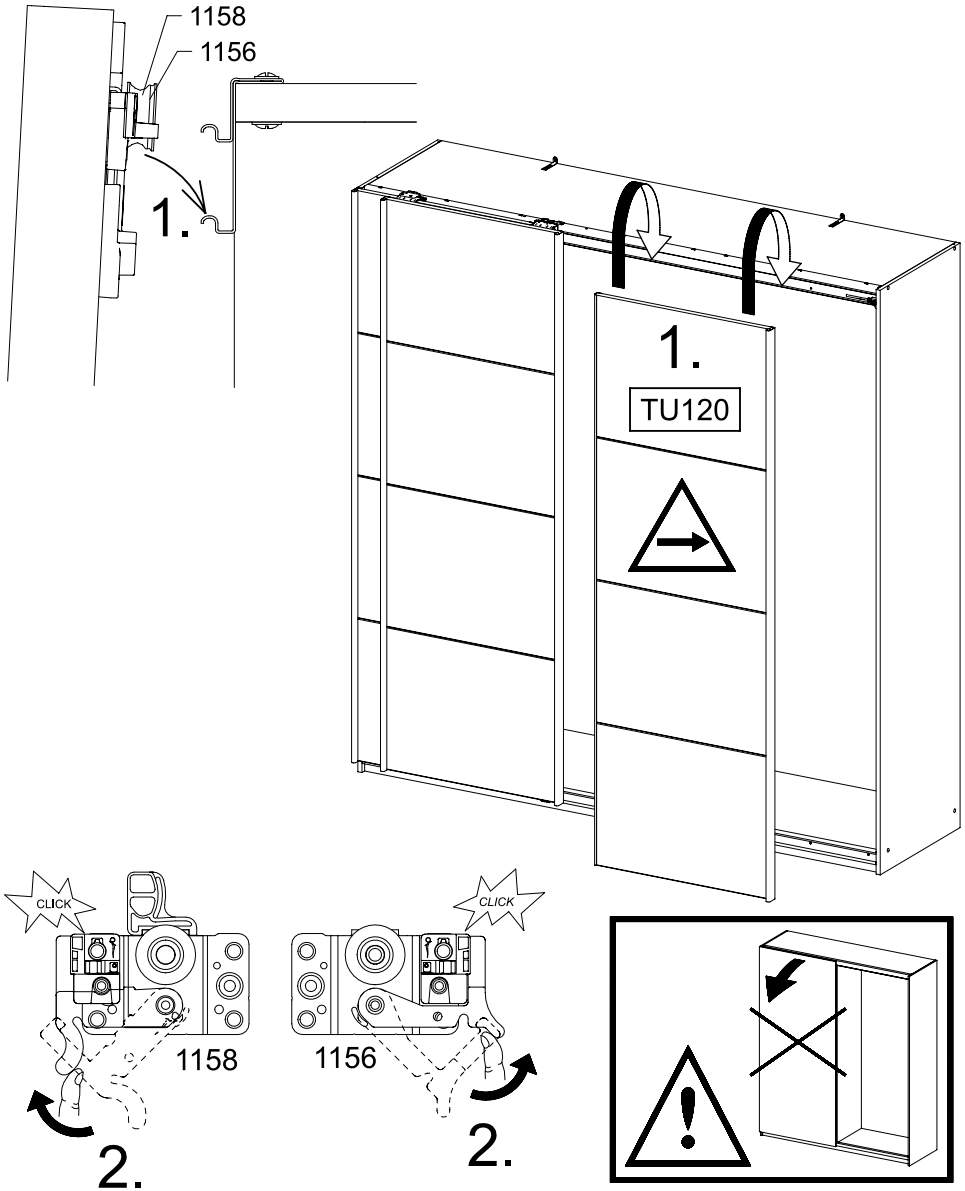
1158
1156
1.
1.
TU120
CLICK
1158
2.
CLICK
1156
2.

25

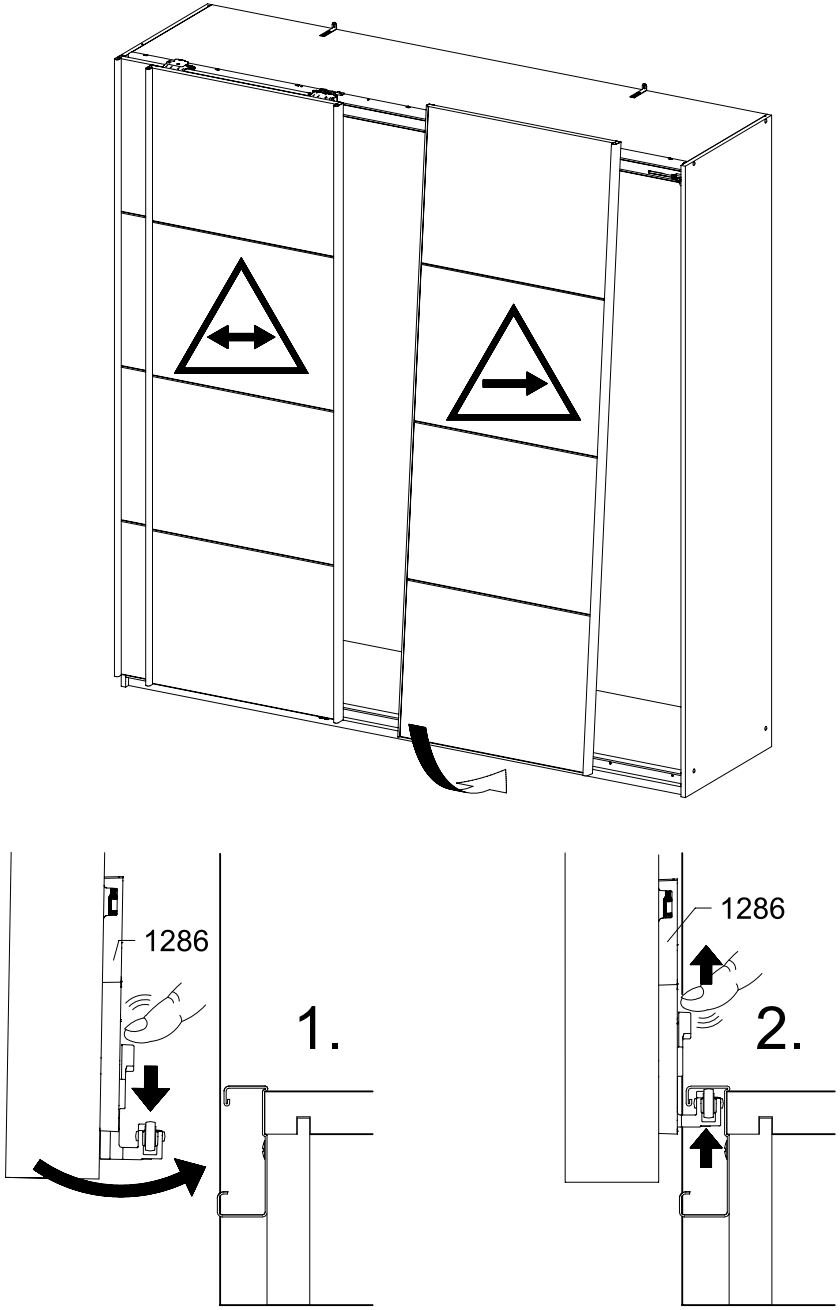
1286
1.
1286
2.

26

8x 144

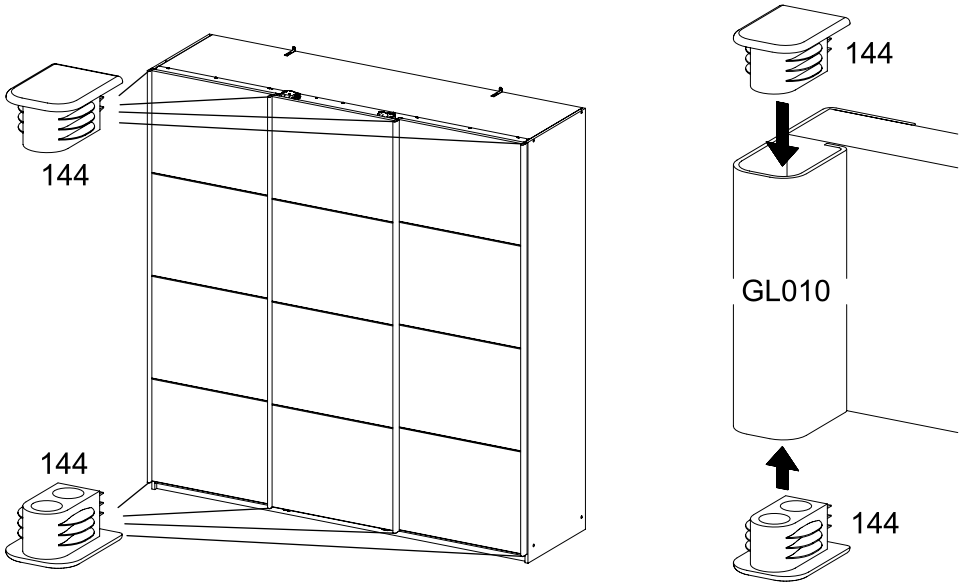

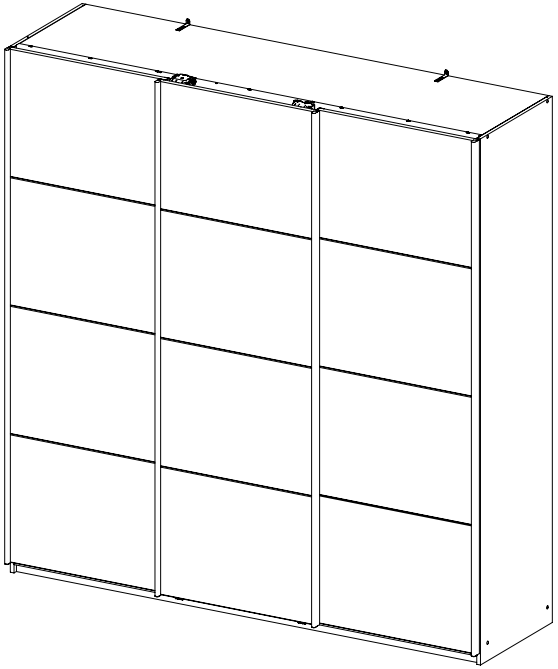

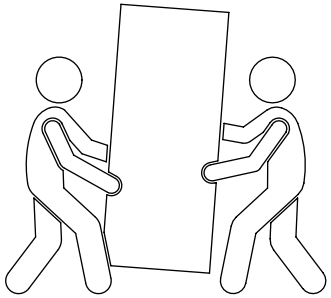

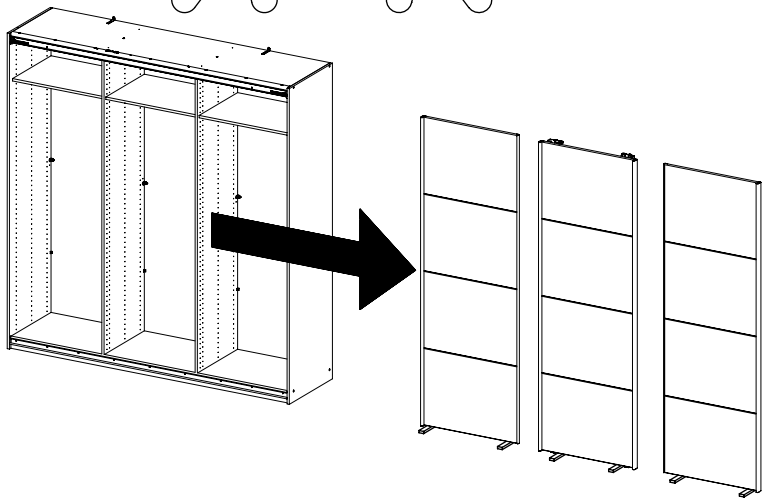

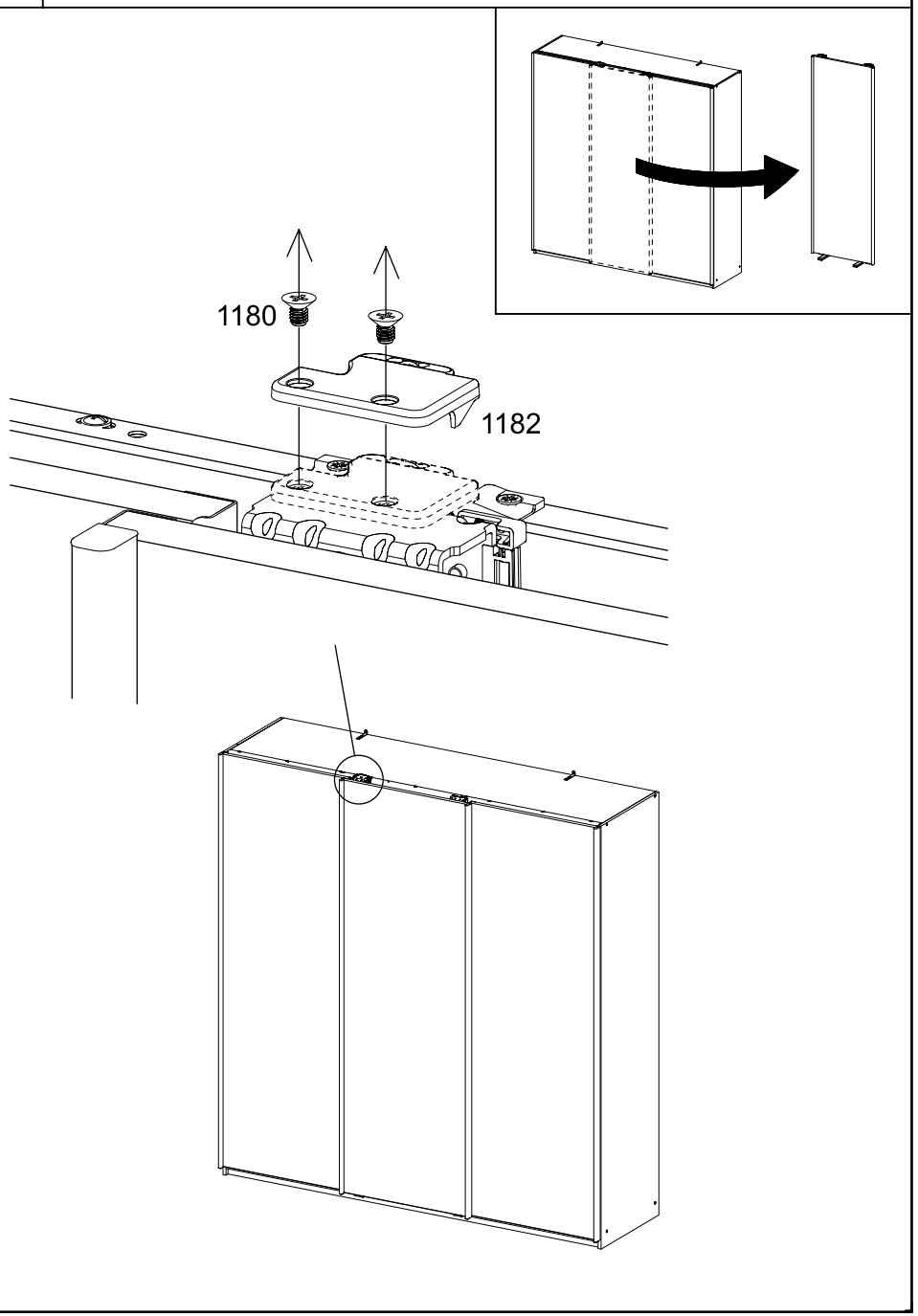
1180
1182

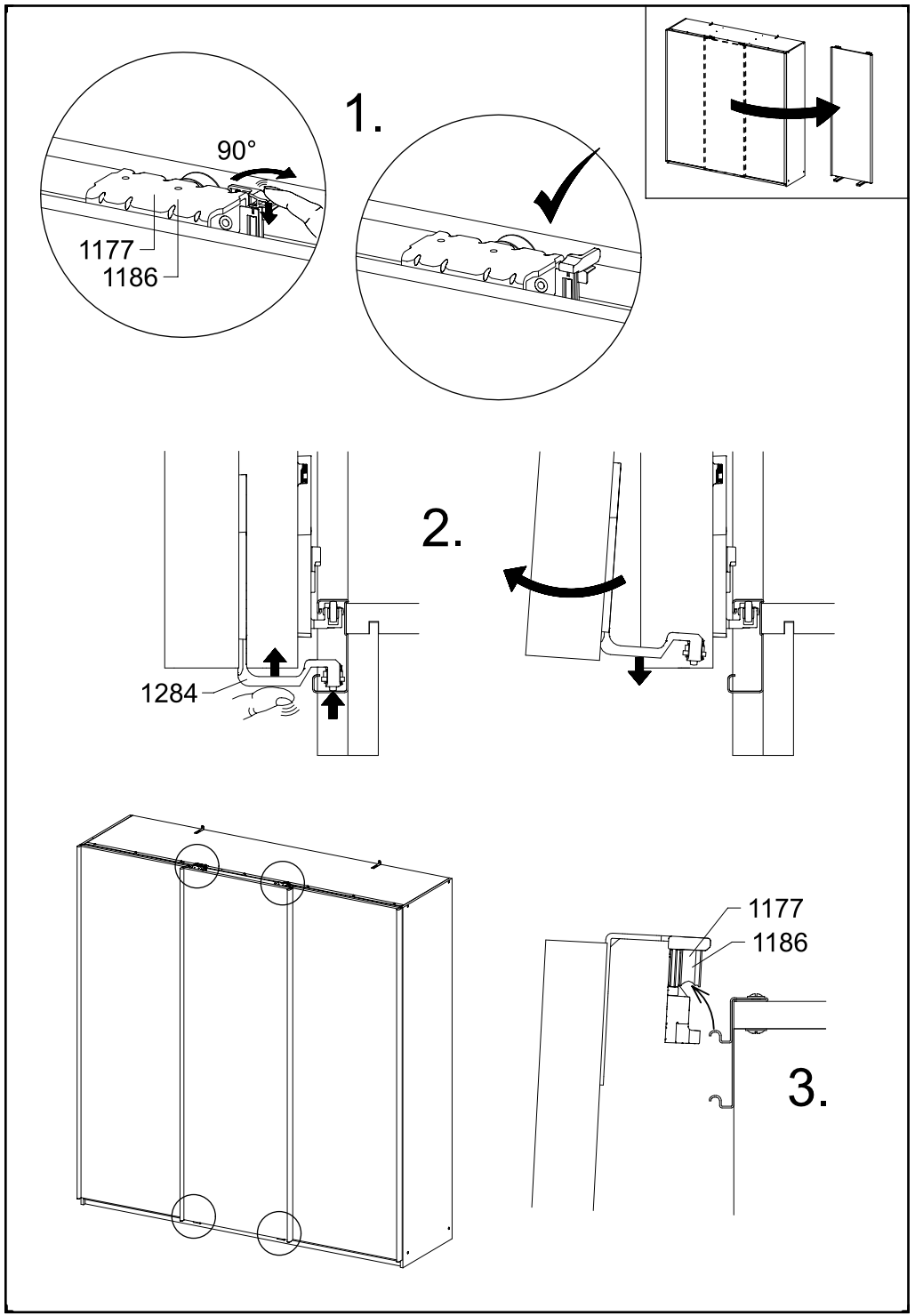
1.
90°
1177
1186
2.
1284
1177
1186
3.

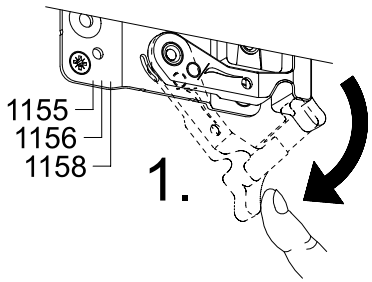

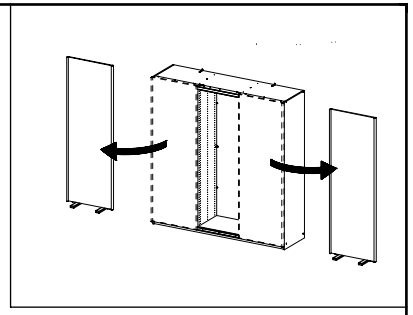

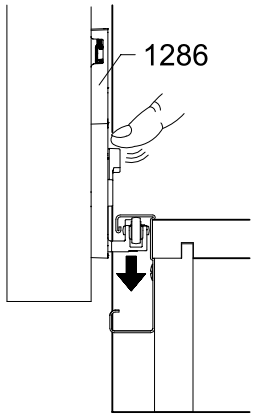

2.

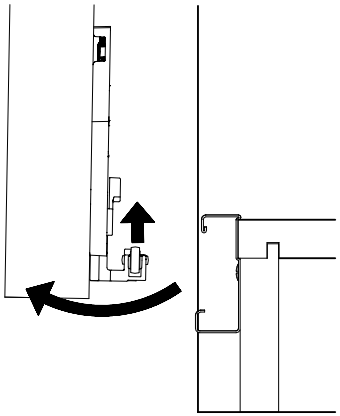

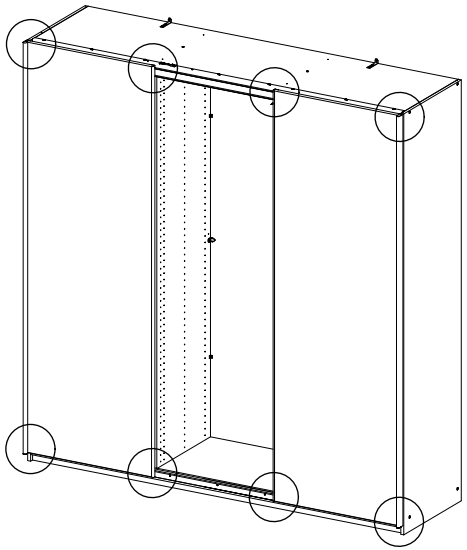

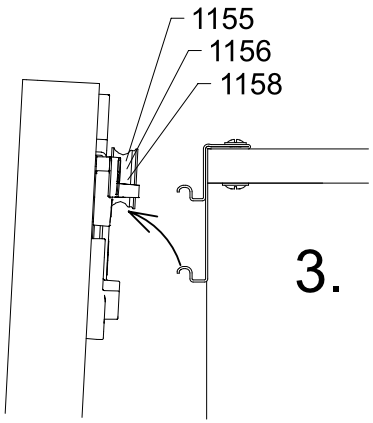

3.

MZ110_04

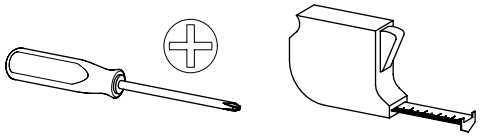

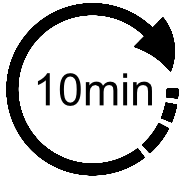

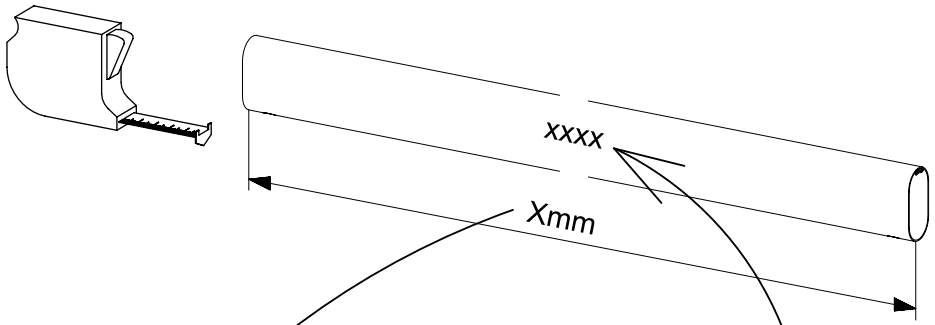

Xmm		xxxx
393mm	max. 40kg	2000
426mm	max. 40kg	2001
538mm	max. 40kg	2011
563mm	max. 40kg	2002
650mm	max. 40kg	2003
809mm	max. 40kg	2004
873mm	max. 40kg	2006
890mm	max. 40kg	2010
1097mm	max. 40kg	2008

xxxx = 2000, 2001, 2002, 2003, 2004, 2006, 2008, 2010, 2011,

1

2x 205 3,5x15

2x 279

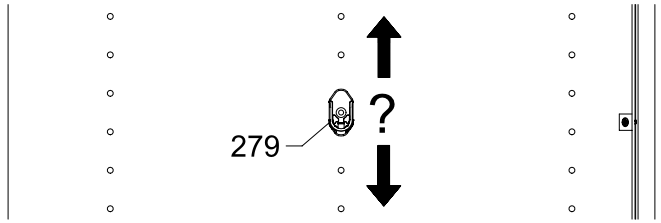

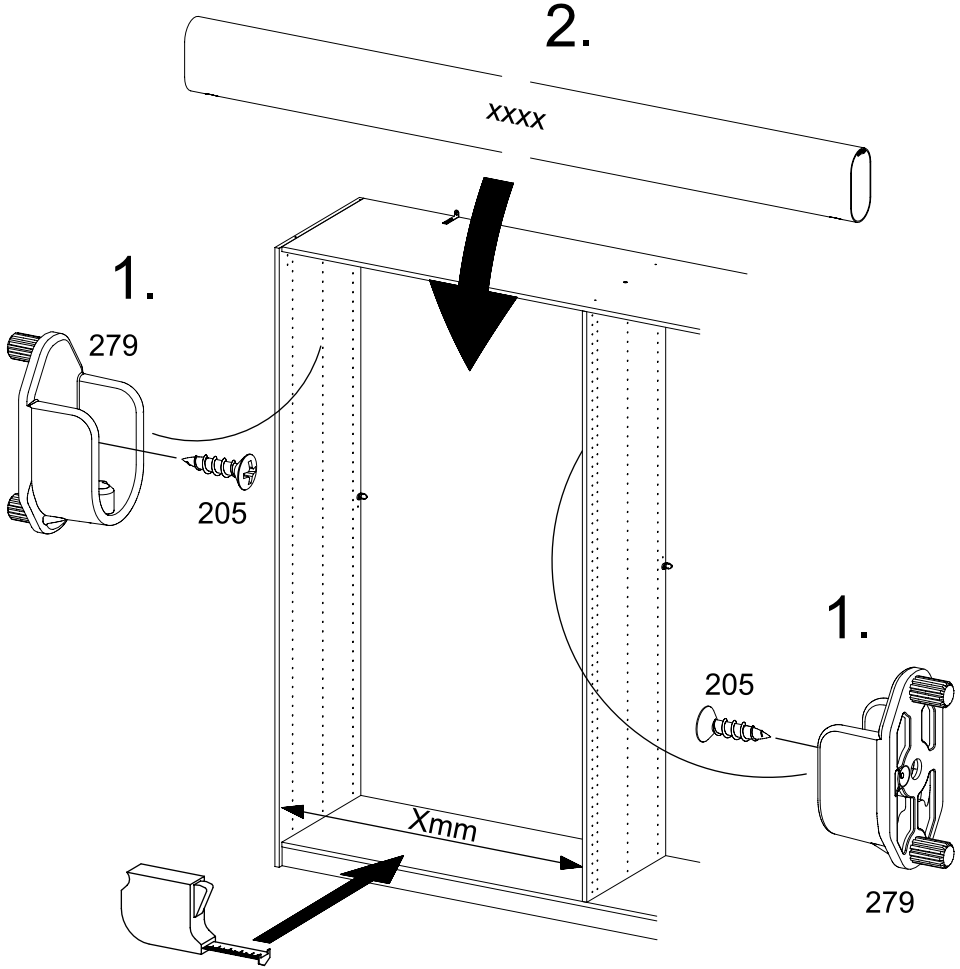

MZ113_04

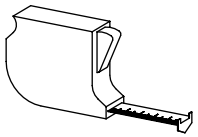

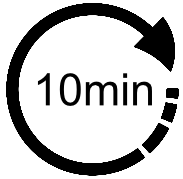

Xmm	Ymm	Zmm		xxxx
241mm	480mm	16mm	max. 10kg	2151
432mm	480mm	16mm	max. 10kg	2142
544mm	480mm	22mm	max. 25kg	2168
656mm	480mm	16mm	max. 10kg	2144
880mm	480mm	16mm	max. 10kg	2146
1104mm	480mm	22mm	max. 25kg	2148

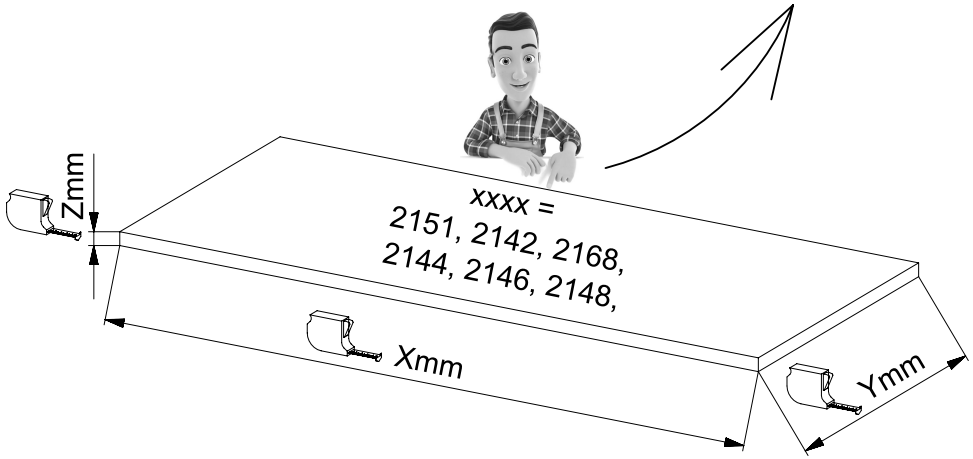

1

4x 1105

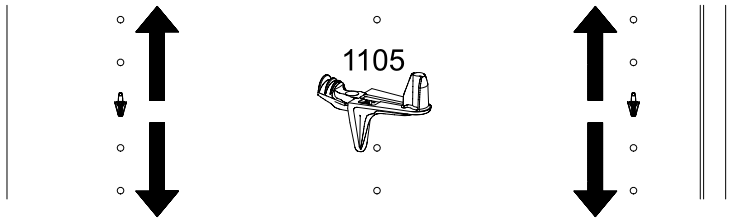

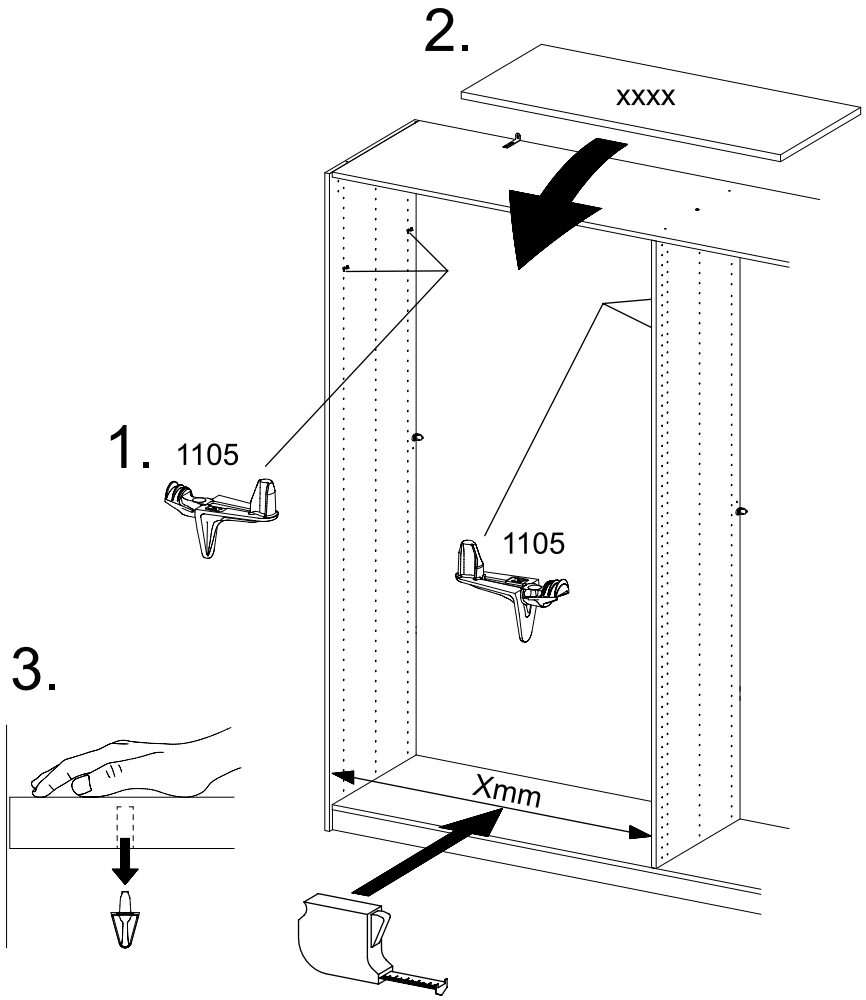

MZ171_03

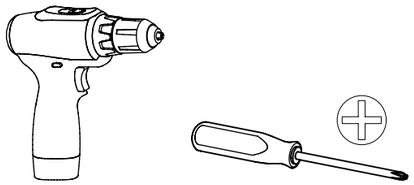

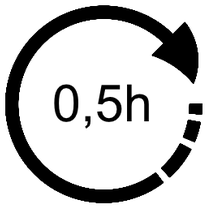

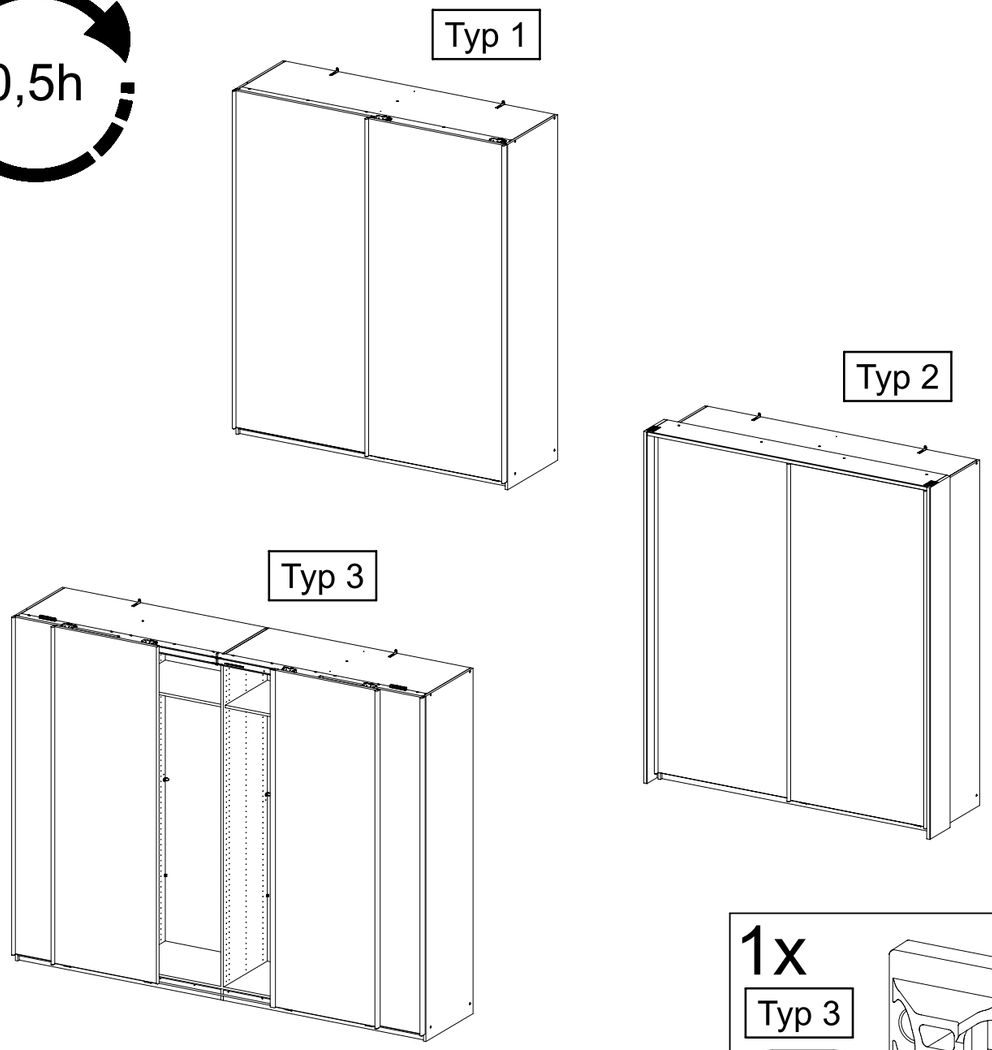

1x
Typ 3
1167

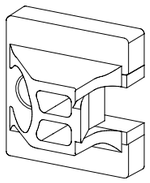

1-3x
1190

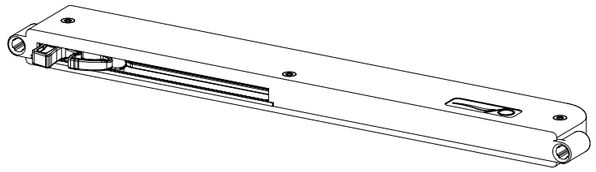

2-6x
6,3x16
1191

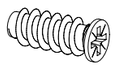

1

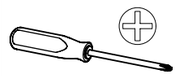

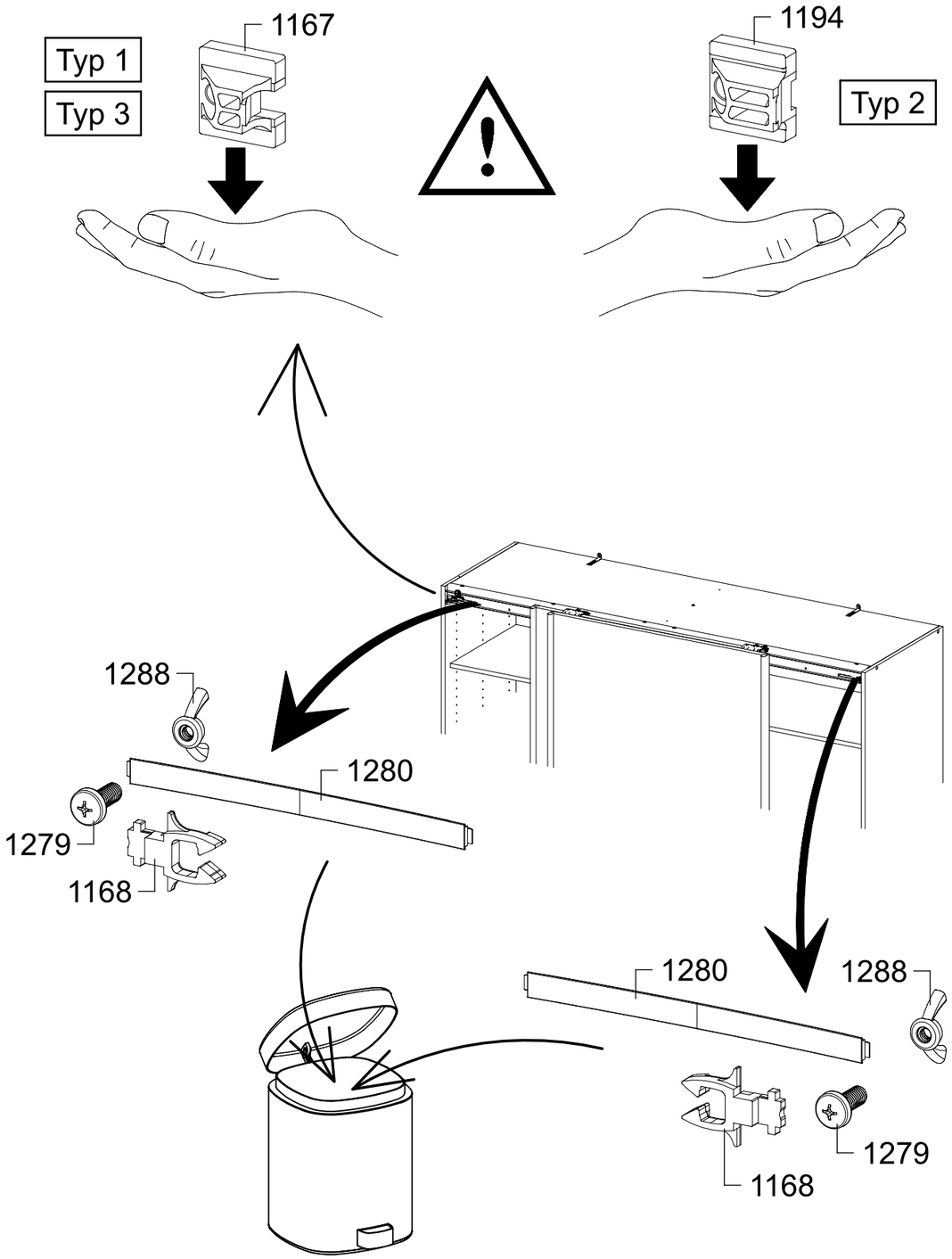

2

2x 1167

2x 1190

4x 1191 6,3x16

Typ 1

Typ 3

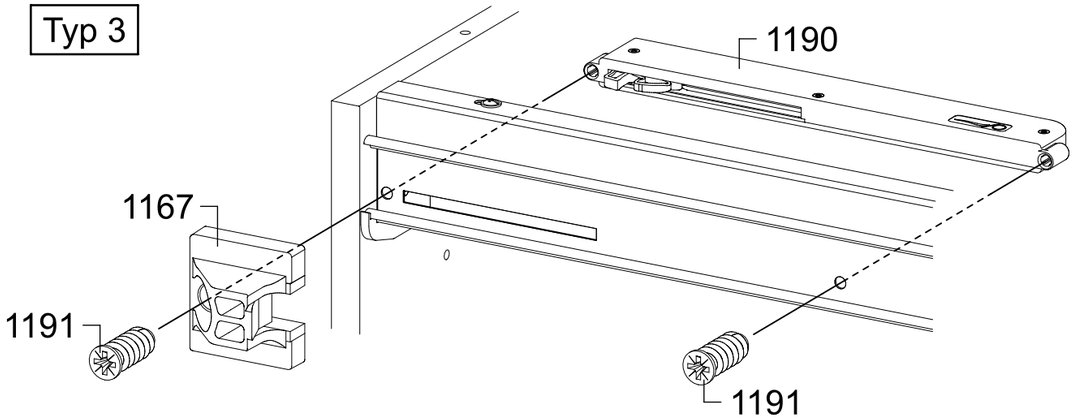

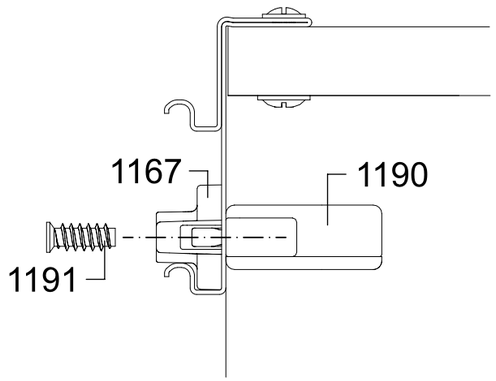

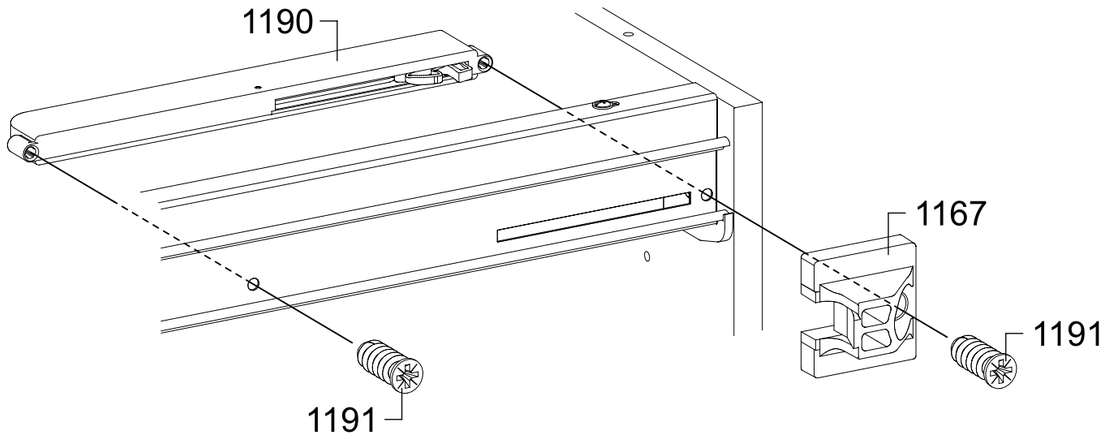

3

2x 1190

4x 1191 6,3x16

2x 1194

Typ 2

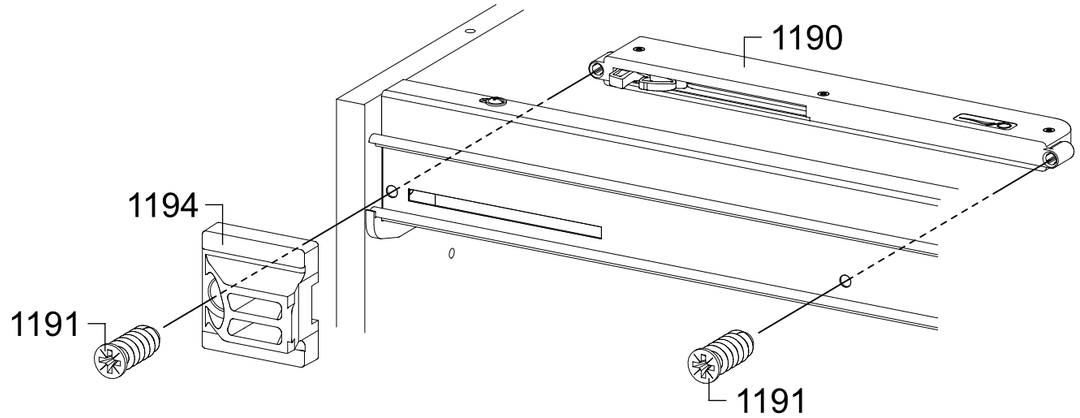

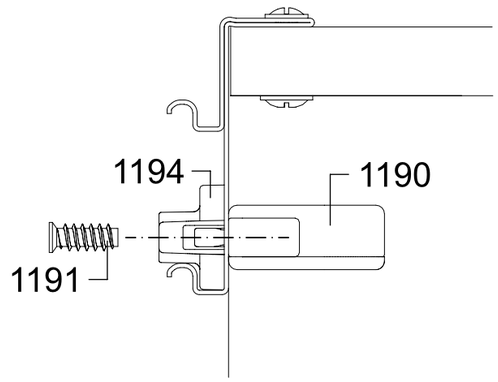

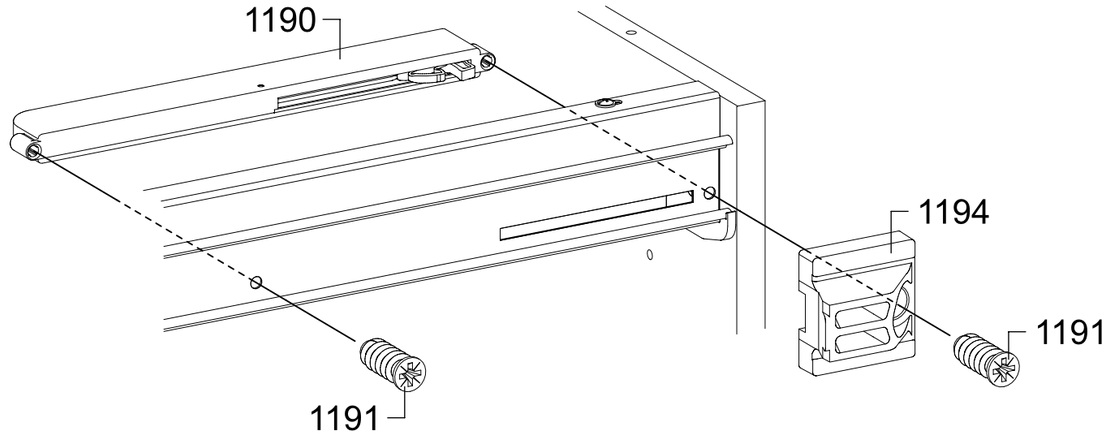

4

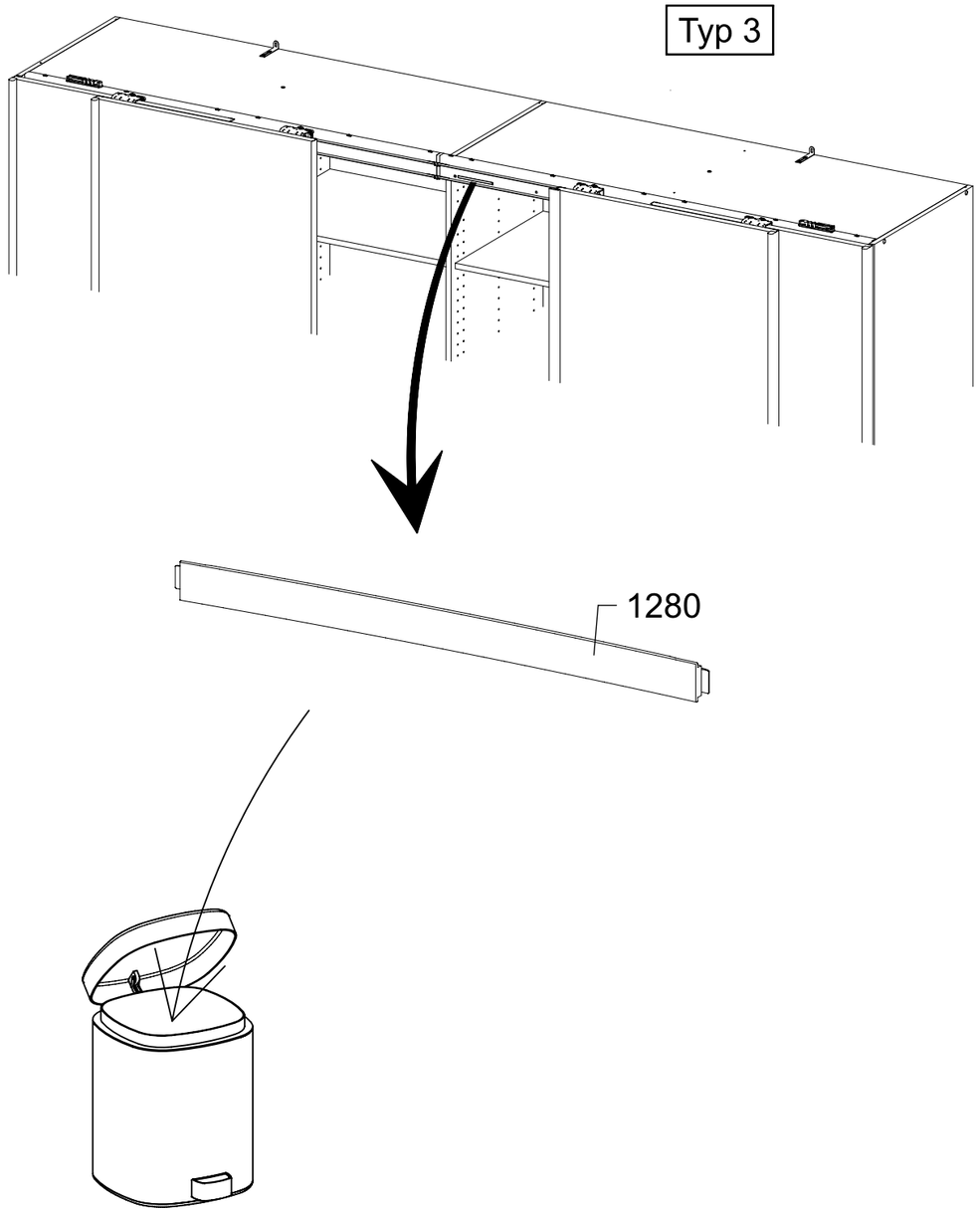

5

1x 1190

2x 1191 6,3x16

1x 1167

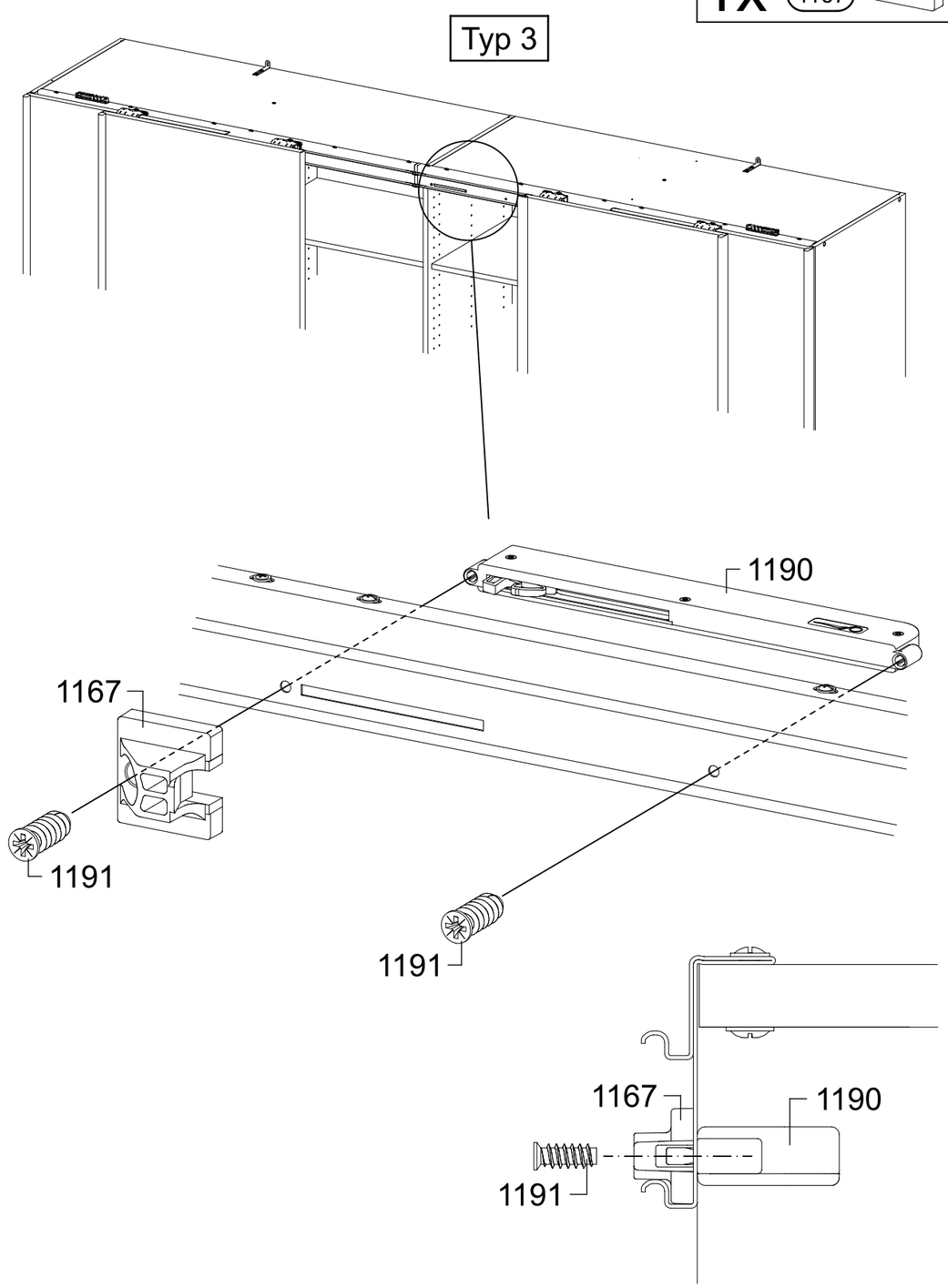

Typ 1

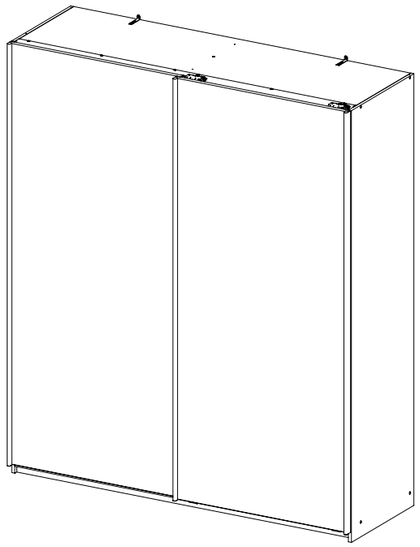

Typ 2

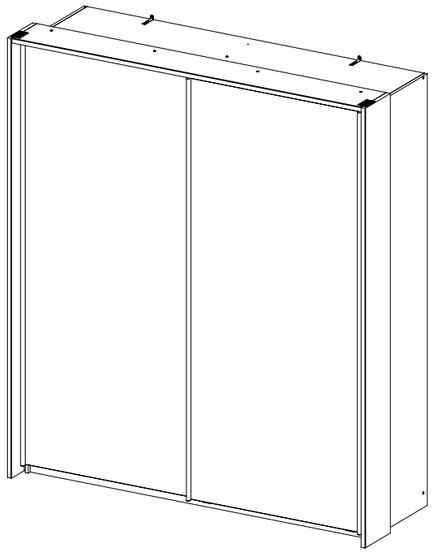

Typ 3

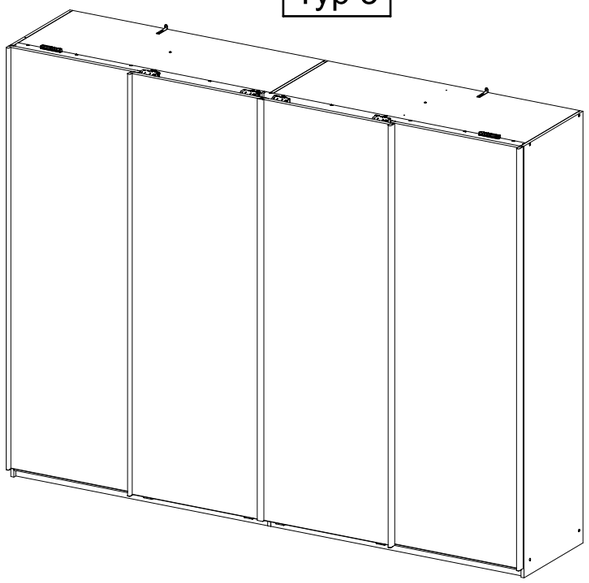

MZ172_02

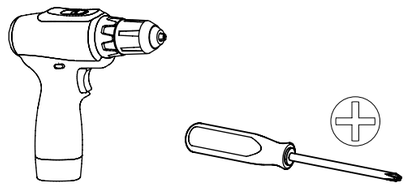

0,5h

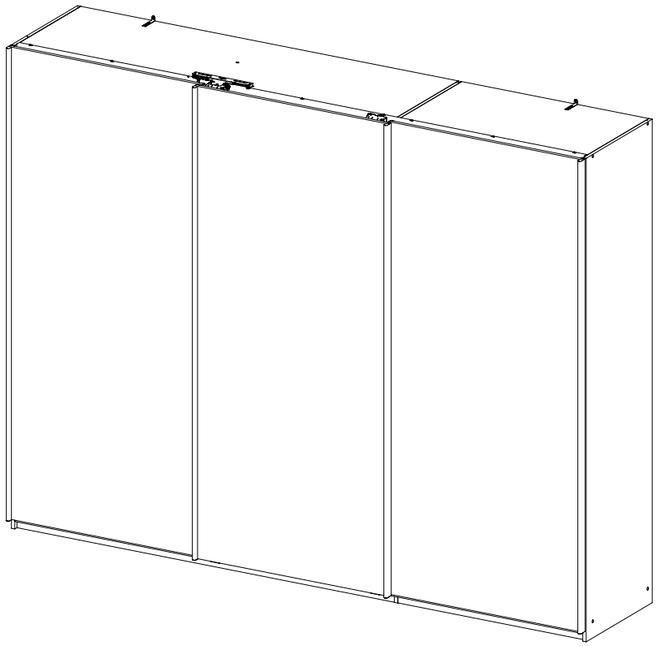

4x

4x15

836

2x

M4x6

1180

1x

1198

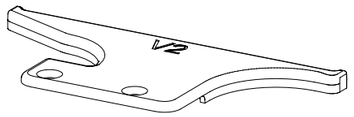

1x

1199

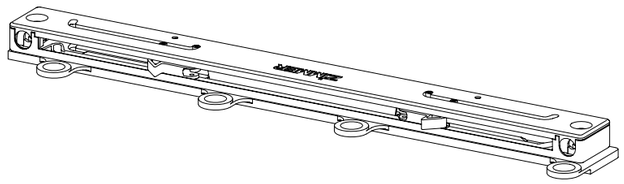

1

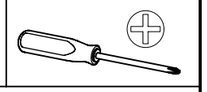

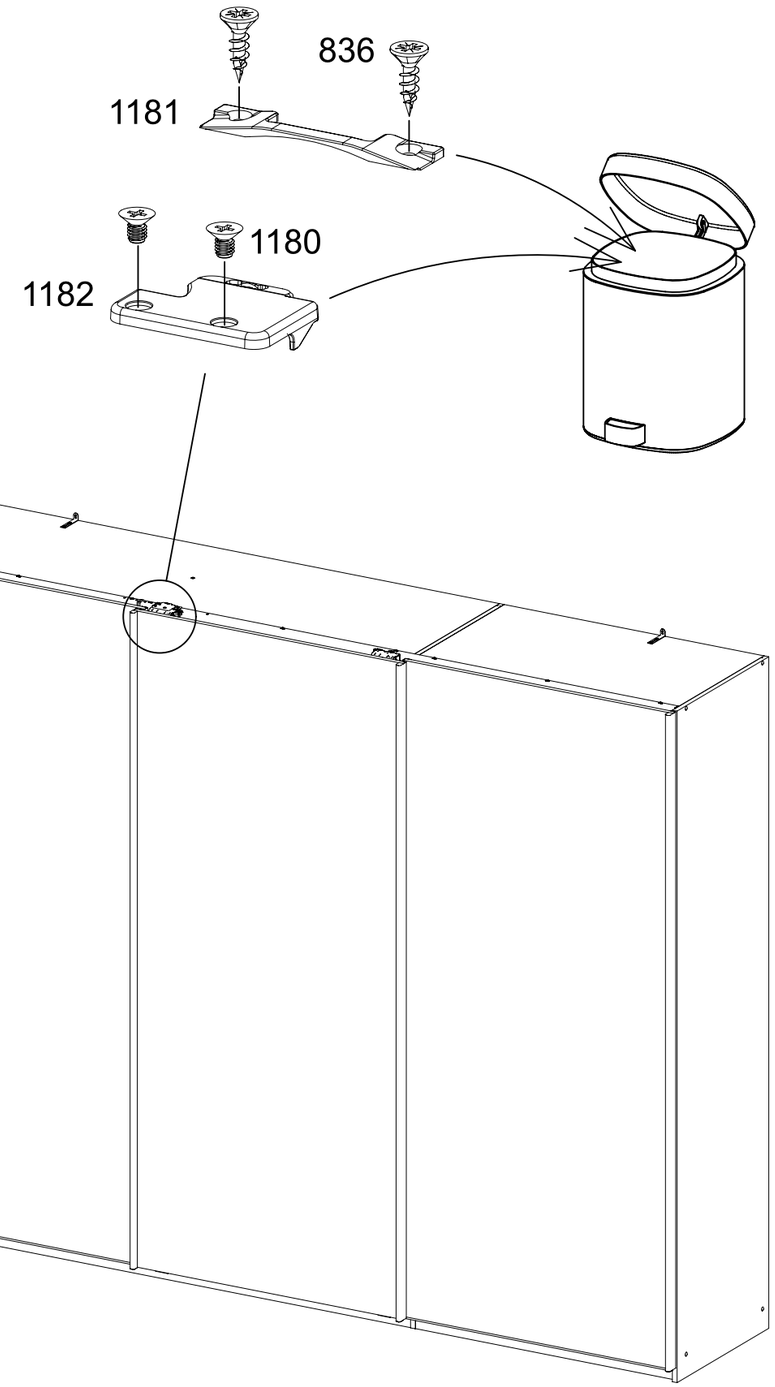

2	2x (1180) M4x6	1x (1198)	

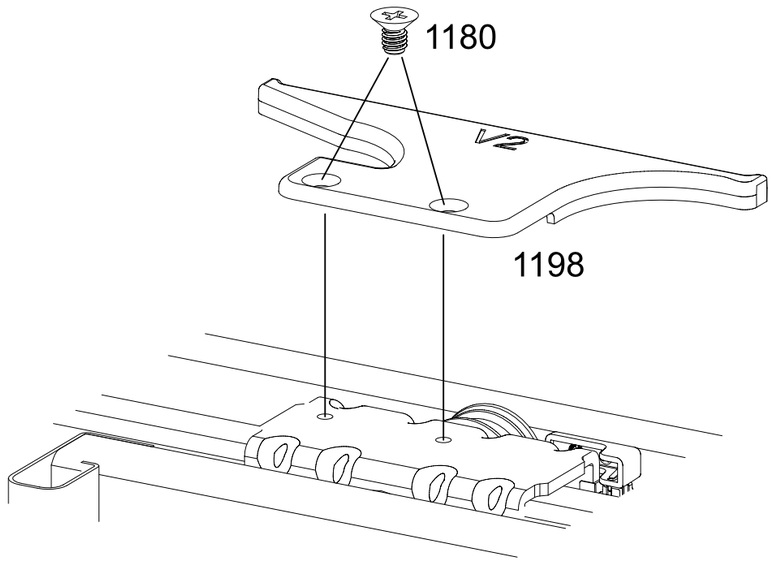

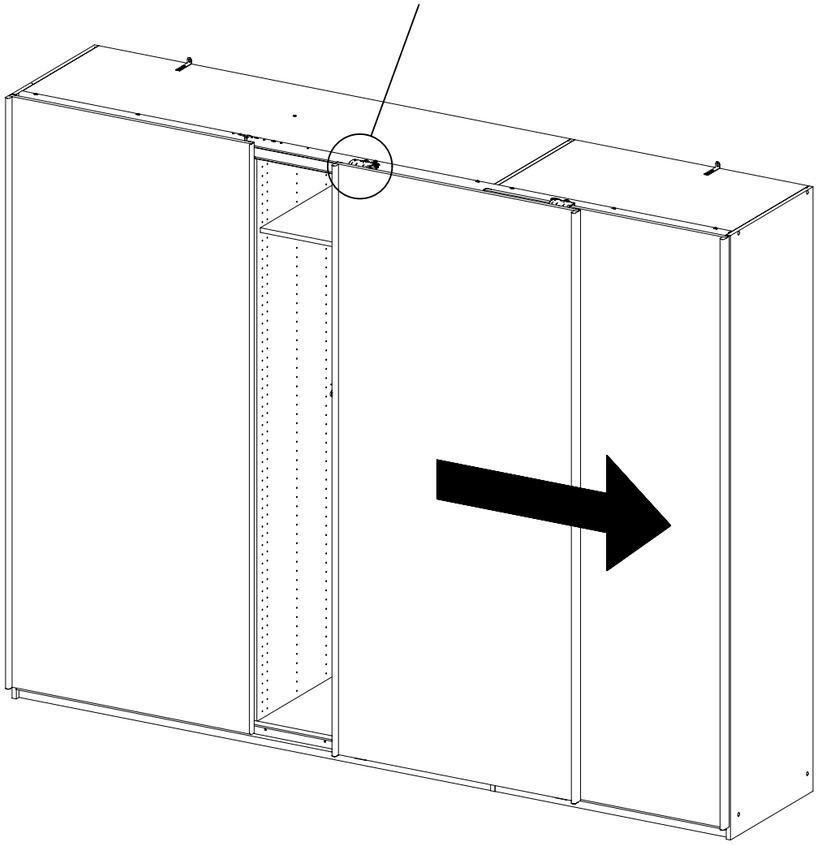

3	4x (836) 4x15	1x (1199)	

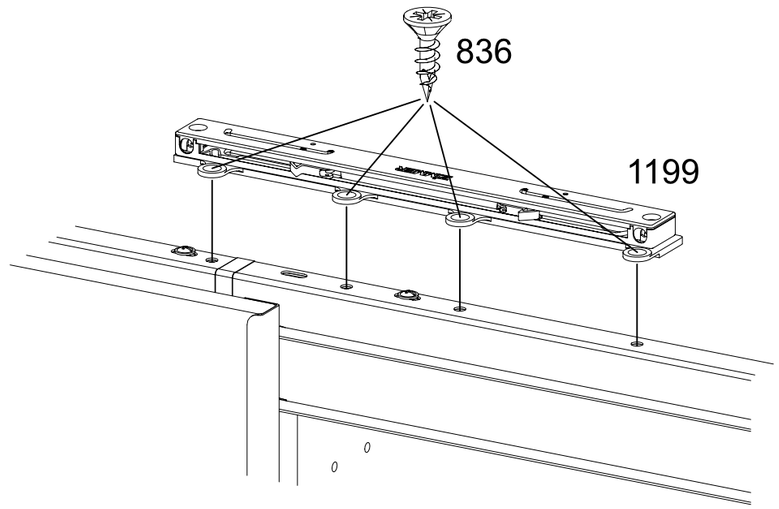

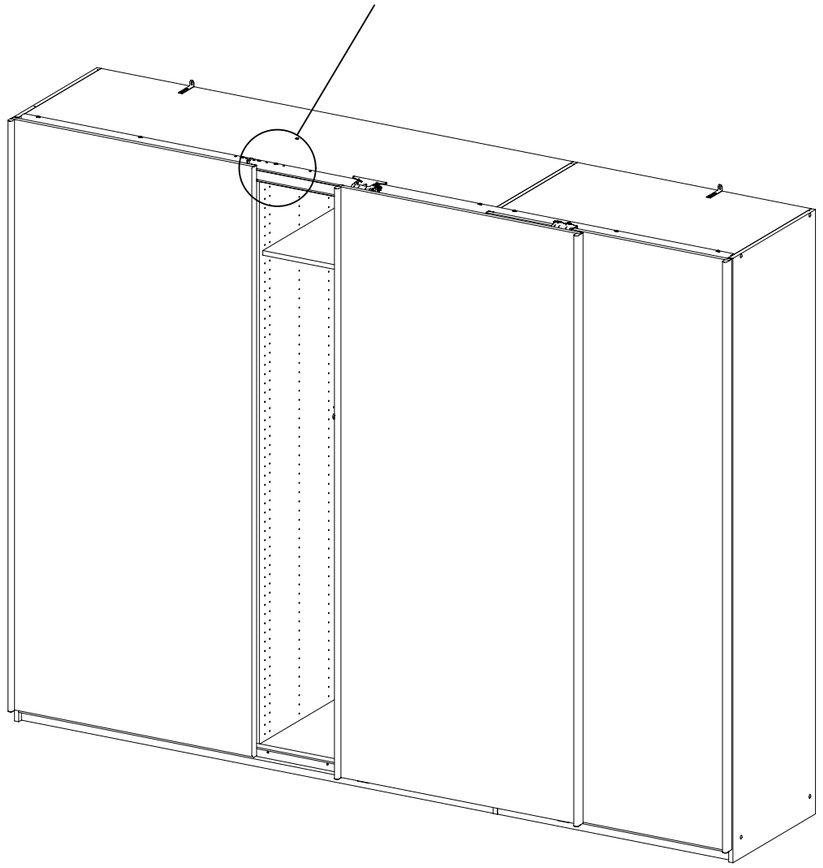
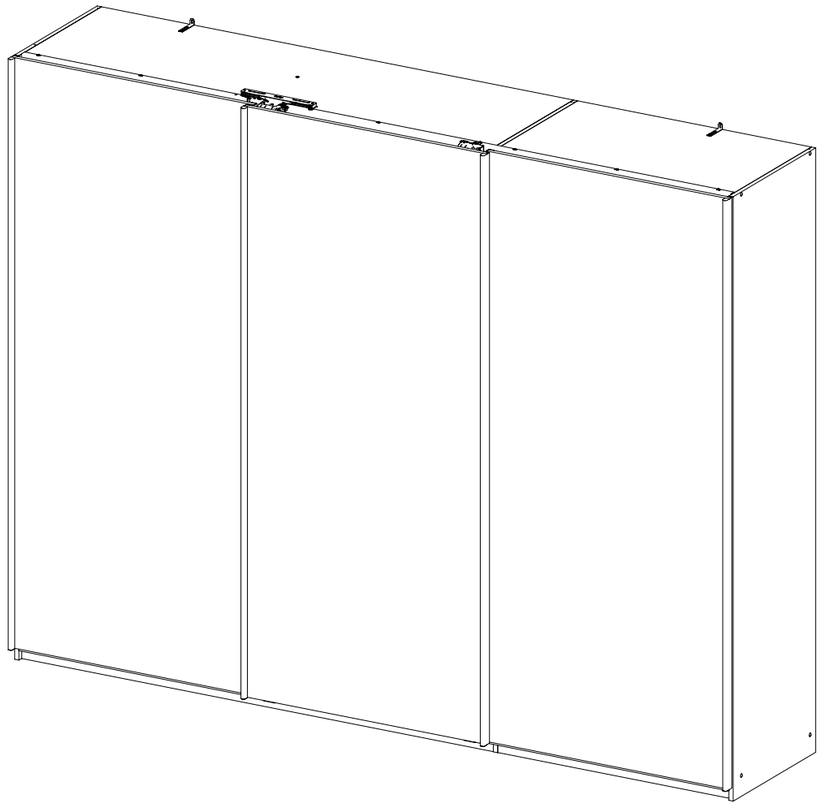
TOOLBOX